J010

スノースロワー

10-16G

部　品　表

製造番号

J010□□□□

ヤナセ

部品表の利用方法について

構成

この部品表は本体、エンジンの二部で構成されています。

摘要

摘要欄には一般規格、名称などを記載しています。

発注単位

発注単位欄に記載されている数字は、ご注文いただく際の単位数量を示しております。ここに示された数量を一単位として袋又は箱に入っておりますので、単位数量の倍数にてご注文下さるようお願い致します。

標準工数

標準工数欄に記載されている数字は、部品交換時の標準的な工数（時間）です。@は1部品もしくは1セットでの標準工数です。

エンジン

図解で枠に囲まれている場合はアッセンブリー部品です。また、個々の部品が必要であれば見出し番号の付されている物に限り供給可能です。

● 印番号は見出No.121 キャブレタ・キットに含まれます。

＊ 印番号は見出No.358 ガスケット・セットに含まれます。

△ 印番号は見出No.1033 バルブオーバーホール・キットに含まれます。

部品番号は改良のため、変更することがあります。部品価格表で部品番号変更の有無をご確認願います。

（例）

Part No.	List Price	Description	Dispo. Code
93440	130	Use94712	C

(この場合93440の部品番号は94712に変更されたことを示します。もし93440の在庫があれば、これを優先して使用し、在庫がない場合94712を使用します。)

本　　体

J010□□□□

フレーム部 …… 2～5
動力伝達部 …… 6～9
コントロール部 …… 10～15
走行部 …… 16～17
カバー部 …… 18～19
油圧部 …… 20～21
オーガ・ブロワ部 …… 22～25
シュート部 …… 26～27
電 装 部 …… 28～29
ステッカ部 …… 30～33
電気配線図 …… 34

J010　フレーム部

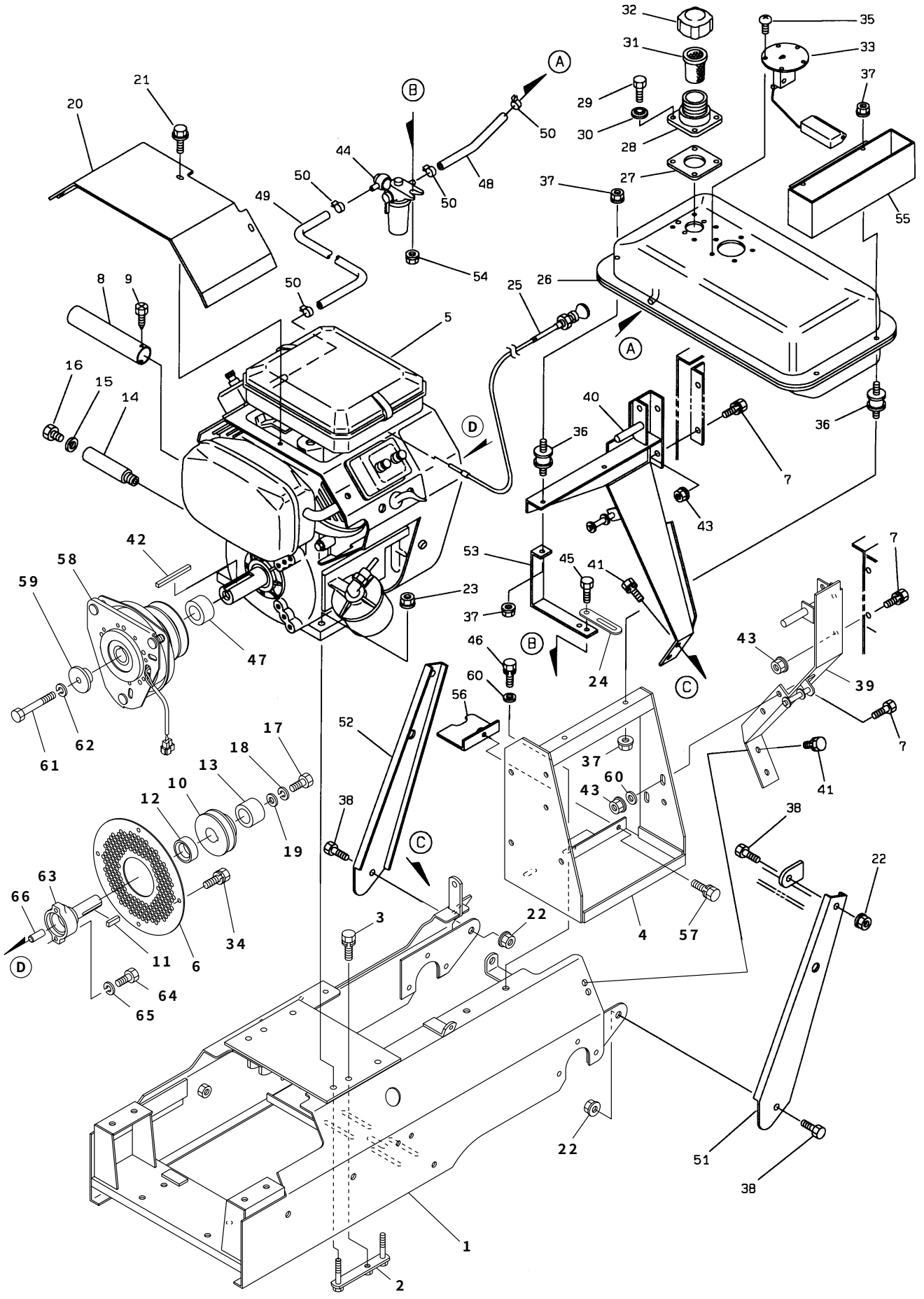
1
2
3
4
5
6
7
8
9
10
11
12
13
14
15
16
17
18
19
20
21
22
23
24
25
26
27
28
29
30
31
32
33
34
35
36
37
38
39
40
41
42
43
44
45
46
47
48
49
50
51
52
53
54
55
56
57
58
59
60
61
62
63
64
65
66
A
B
C
D

フレーム部　J010

見出No.	部品番号	部品名称	摘要	個数	発注単位	標準工数
1	K082－9610	メインフレーム		1		2.5
2	K060－1750	エンジン取付ボルト		2	5	
3	K901－4018－B	六角ボルト（SW付）	M6×25（7T）	2	5	
4	K082－8452	バッテリ台		1		0.3
5	K082－1510	エンジン	モデル303447	1		0.8
6	K082－1760	スクリーン		1		
7	K902－4033	小形六角ボルト	M8×20 （7T）	6	5	
8	K060－1530	マフラデフレクタ		1		0.3
9	K082－1560	FTネジ	M4×8	2	5	
10	K082－7111	エンジンプーリ74A1		1		0.5
11	K941－2391	平行キー（両角）	1/4×1/4×25	1		
12	K082－7080	エンジンプーリカラー15		1		
13	K082－7090	エンジンプーリカラー27		1		
14	K060－1520	ドレンチューブ		1		
15	K812－1012	シールワッシャ	WF12	1		
16	K902－4896	小形六角ボルト	M12×16 (P1.25)(7T)	1	5	
17	K801－1251	六角ボルト（ﾕﾆﾌｧｲ細目ﾈｼﾞ24山/ｲﾝﾁ）	3/8－24UNF×25	1		
18	K926－1208	バネ座金	M10	1	5	
19	K929－4286	平座金	10×32×3.0	1	5	
20	K060－8530	エンジンカバー		1		0.3
21	K913－3207	フランジ付六角ボルト	M6×12	3	5	
22	K838－2206	サラ座ナット	M10	4	5	
23	K838－2205	サラ座ナット	M8	4	5	
24	K061－9520	配線押エ		1		
25	K060－3741	チョークワイヤ		1		0.3
26	K074－7150	燃料タンク		1		0.3
27	K255－2440	ゴムパッキン		1		
28	K255－2420	給油口		1		
29	K901－4016	六角ボルト	M6×16（7T）	4	5	
30	K812－1006	シールワッシャ	WF6	4		
31	K061－7152－3	ストレーナ		1		
32	K255－2450	タンクキャップ		1		
33	K082－7160	フェールゲージセンダユニット		1		
34	K901－4014－B	六角ボルト（SW付）	M6×10	4	5	
35	K908－1225	十字穴付ナベ小ネジ	M5×12	5	5	
36	K050－2290	防振ゴム		4		
37	K838－2104	サラ座ナット	M6	8	5	
38	K902－4052	小形六角ボルト	M10×20（7T）	4	5	
39	K082－3051	操作盤取付台（左）		1		0.5
40	K082－3061	操作盤取付台（右）		1		0.5
41	K902－4033－B	小形六角ボルト（SW付）	M8×20（7T）	4	5	
42	K082－7180	平行キー（両角）	1/4×1/4×74	1		
43	K838－2205	サラ座ナット	M8	6	5	
44	K028－1910	燃料フィルタASSY		1		
45	K901－4016	六角ボルト	M6×16（7T）	1	5	
46	K902－4033－B	小形六角ボルト（SW付）	M8×20（7T）	2	5	
47	K082－7140	電磁クラッチカラー		1		
48	K060－1850	燃料ホース（タンク‐フィルタ）	φ6×170L	1		
49	K060－1861	燃料ホース（フィルタ‐エンジン）	φ6×350L	1		
50	K836－0013	ホースクリップ	φ13	4		

2005. 3

J010　フレーム部

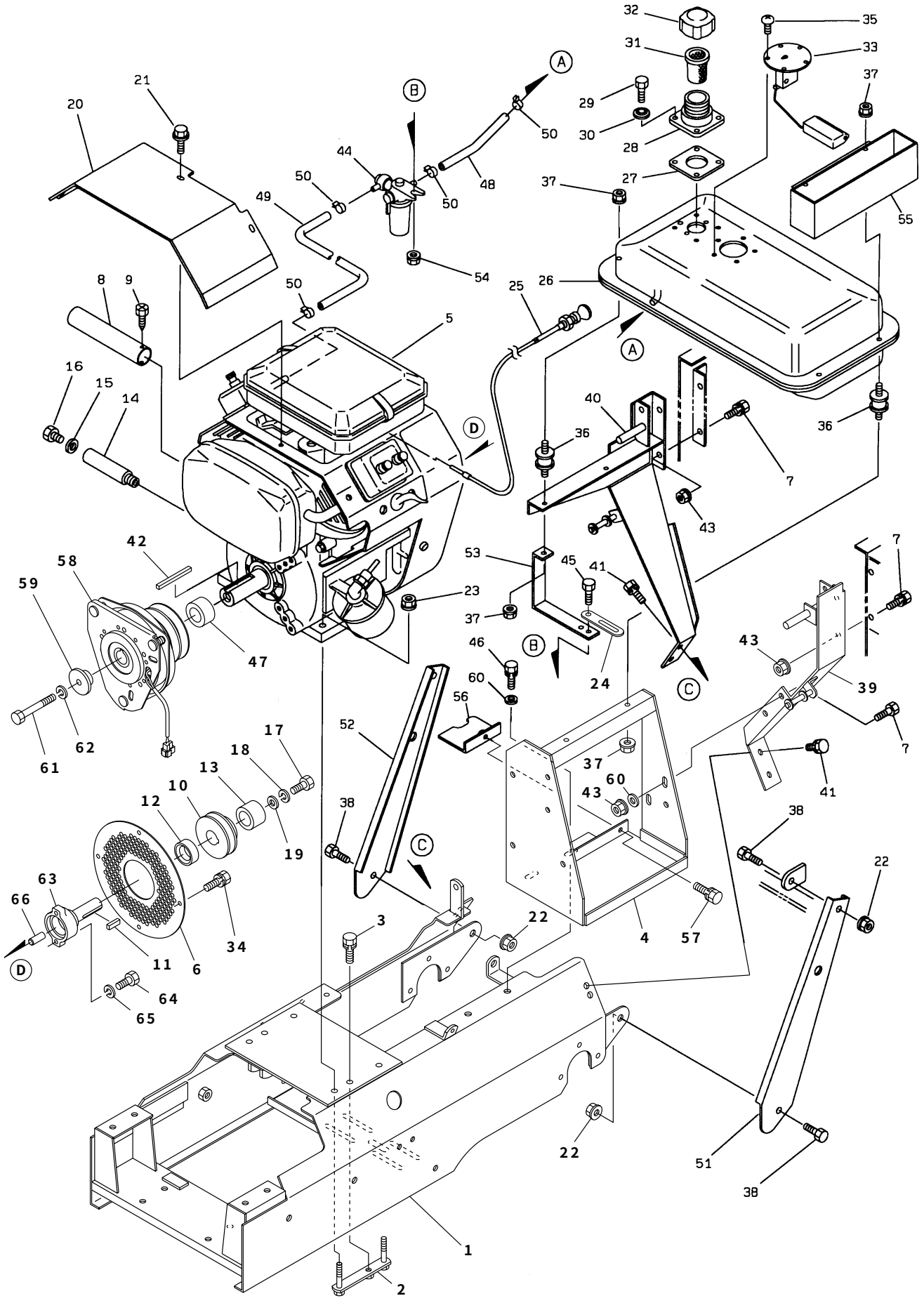
1
2
3
4
5
6
7
8
9
10
11
12
13
14
15
16
17
18
19
20
21
22
23
24
25
26
27
28
29
30
31
32
33
34
35
36
37
38
39
40
41
42
43
44
45
46
47
48
49
50
51
52
53
54
55
56
57
58
59
60
61
62
63
64
65
66
A
B
C
D

フレーム部　J010

見出No.	部品番号	部品名称	摘要	個数	発注単位	標準工数
51	K082－7510	操作盤ステー（左）		1		0.2
52	K082－7520	操作盤ステー（右）		1		0.2
53	K060－1831	燃料コック取付台		1		0.2
54	K838－2104	サラ座ナット	M6	1	5	
55	K060－8510	工具ケース		1		
56	K082－8462	ミッションブラケットカバー		1		0.1
57	K901－4016－B	六角ボルト（SW付）	M6×16（7T）	1	5	
58	K082－8790	電磁クラッチ		1		
59	K082－7100	エンドプレート		1		
60	K929－2205	平座金	M8	4	5	
61	K801－2262	六角ボルト（ﾕﾆﾌｧｲ細目ﾈｼﾞ24山/ｲﾝﾁ）	3/8－24UNF×76	1		
62	K926－1208	バネ座金	M10	1	5	
63		スタブシャフト	エンジン部品	1		
64		六角ボルト	エンジン部品	2		
65		バネ座金	エンジン部品	2		
66		パイロット・ピン	エンジン部品	1		

2005. 3

J010　動力伝達部

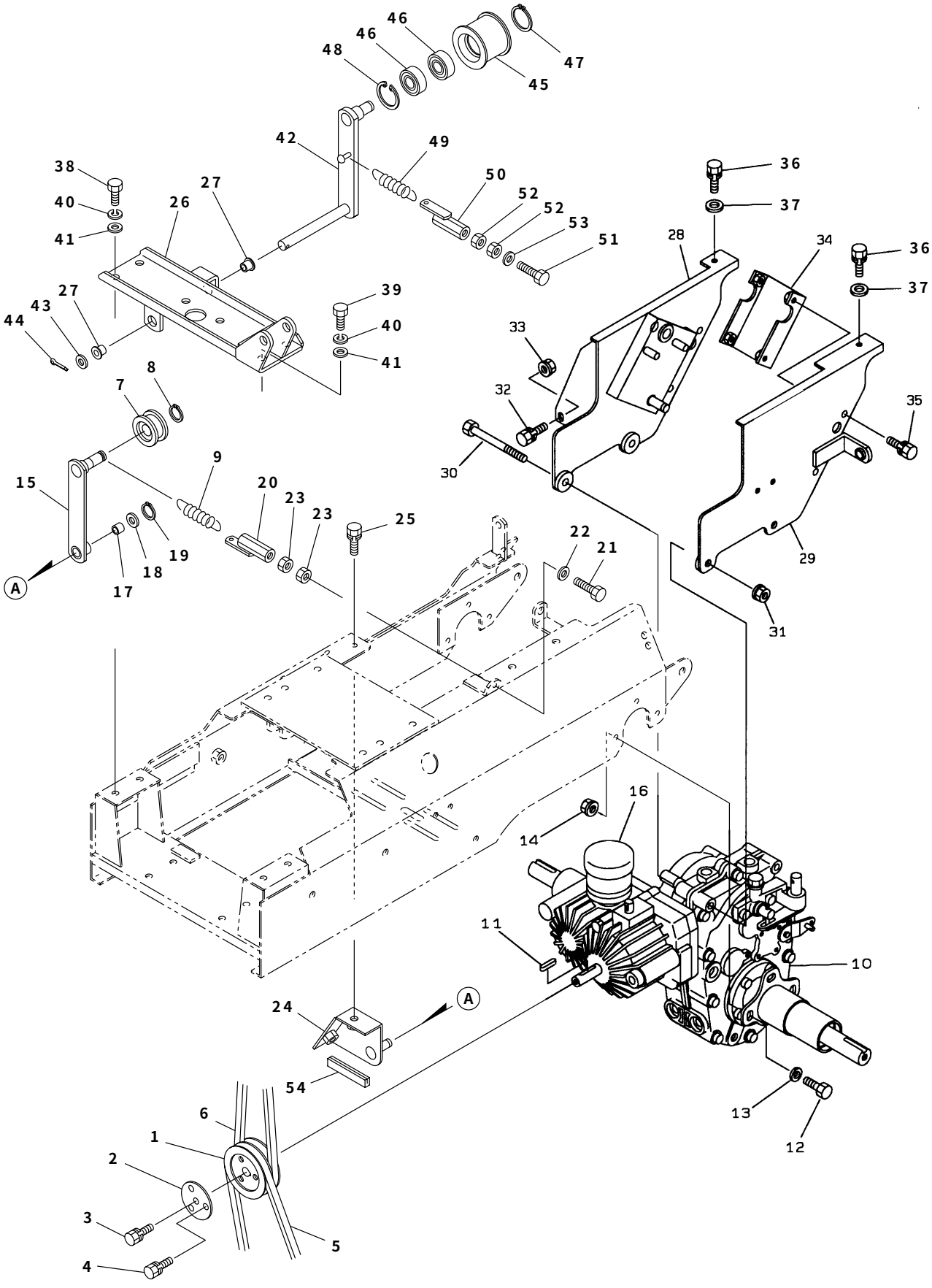
46
46
48
47
45
42
49
50
52
52
53
51
38
40
41
26
27
27
43
44
39
40
41
36
37
28
34
36
37
33
32
30
35
29
31
8
7
9
15
20
23
23
25
19
18
17
A
22
21
16
14
11
10
24
A
54
13
12
6
1
2
3
4
5

動力伝達部　J010

見出No.	部品番号	部品名称	摘要	個数	発注単位	標準工数
1	K083－1300	走行プーリ		1		0.5
2	K083－1310	走行プーリ止メ板		1		
3	K901－4016－B	六角ボルト（SW付）	M6×16（7T）	1	5	
4	K902－4032－B	小形六角ボルト（SW付）	M8×16（7T）	3	5	
5	K831－1320	Vベルト	LA-20（レッド）	1		0.5
6	K831－1024	Vベルト	LA-24(スーパーゴールド1000)	1		0.5
7	K715－1101	テンションプーリ	B-45T	1		0.2
8	K936－1015	軸用止め輪	S15	1	10	
9	K082－9020	走行テンションスプリング		1		
10	K083－2010	走行ミッション	HB05	1		2.0
11	K941－1107	キー（両丸）	5×5×22	1		
12	K902－4034	小形六角ボルト	M8×25（7T）	6	5	
13	K929－4275	平座金	8×22×2.3	6	5	
14	K838－2205	サラ座ナット	M8	6	5	
15	K082－1420	走行テンションアーム		1		0.3
16	K082－1260	オイルタンク		1		
17	K828－1206	ドライスター	BM1220FB	1		
18	K929－1207	平座金	12×22×2.3	1	5	
19	K936－1012	軸用止メ輪	S12	1	10	
20	K082－1490	走行テンションバー		1		0.1
21	K902－8039	小形六角ボルト	M8×50（7T）	1	5	
22	K929－2205	平座金	8×18×1.6	1	5	
23	K916－6205	小形六角ナット（三種）	M8	2	5	
24	K082－1430	走行テンション支点台		1		
25	K902－4033－B	小形六角ボルト（SW付）	M8×20	2		
26	K082－1401	上フレーム		1		0.8
27	K828－2189	ブッシュ	80F1510	2		
28	K082－3012	操作盤マウント（右）		1		0.8
29	K082－3024	操作盤マウント（左）		1		0.8
30	K902－4068	小形六角ボルト	M10×100(半ネジ)(7T)	2	5	
31	K838－2206	サラ座ナット	M10	2	5	
32	K902－4032－B	小型六角ボルト（SW付）	M8×16（7T）	1	5	
33	K838－2205	サラ座ナット	M8	1	5	
34	K082－3031	操作盤マウントツナギ		1		0.1
35	K902－4032－B	小形六角ボルト（SW付）	M8×16（7T）	4	5	
36	K902－4033－B	小形六角ボルト（SW付）	M8×20（7T）	2		
37	K929－2205	平座金	8×18×1.6	2		
38	K902－4053	小形六角ボルト	M10×25（7T）	4	5	
39	K902－4054	小形六角ボルト	M10×30（7T）	2	5	0.3
40	K926－2208	バネ座金	M10（3号）	6		
41	K929－4286	平座金	10×32×3.0	6	5	
42	K082－1440	ブロワテンションアーム		1		0.5
43	K929－8208	平座金	15×28×2.5（M14）	1	5	
44	K930－0241	割ピン	4×32	1	10	
45	K082－1330	テンションプーリBW60		1		0.3
46	K938－1762	ボールベアリング	6202LLU	2		
47	K936－1015	軸用止め輪	S15	1	10	
48	K936－2035	穴用止め輪	R35	1	10	
49	K082－1910	オーガ引張スプリング		1		0.3
50	K082－1500	ブロワテンションバー		1		

2005. 3

J010　動力伝達部

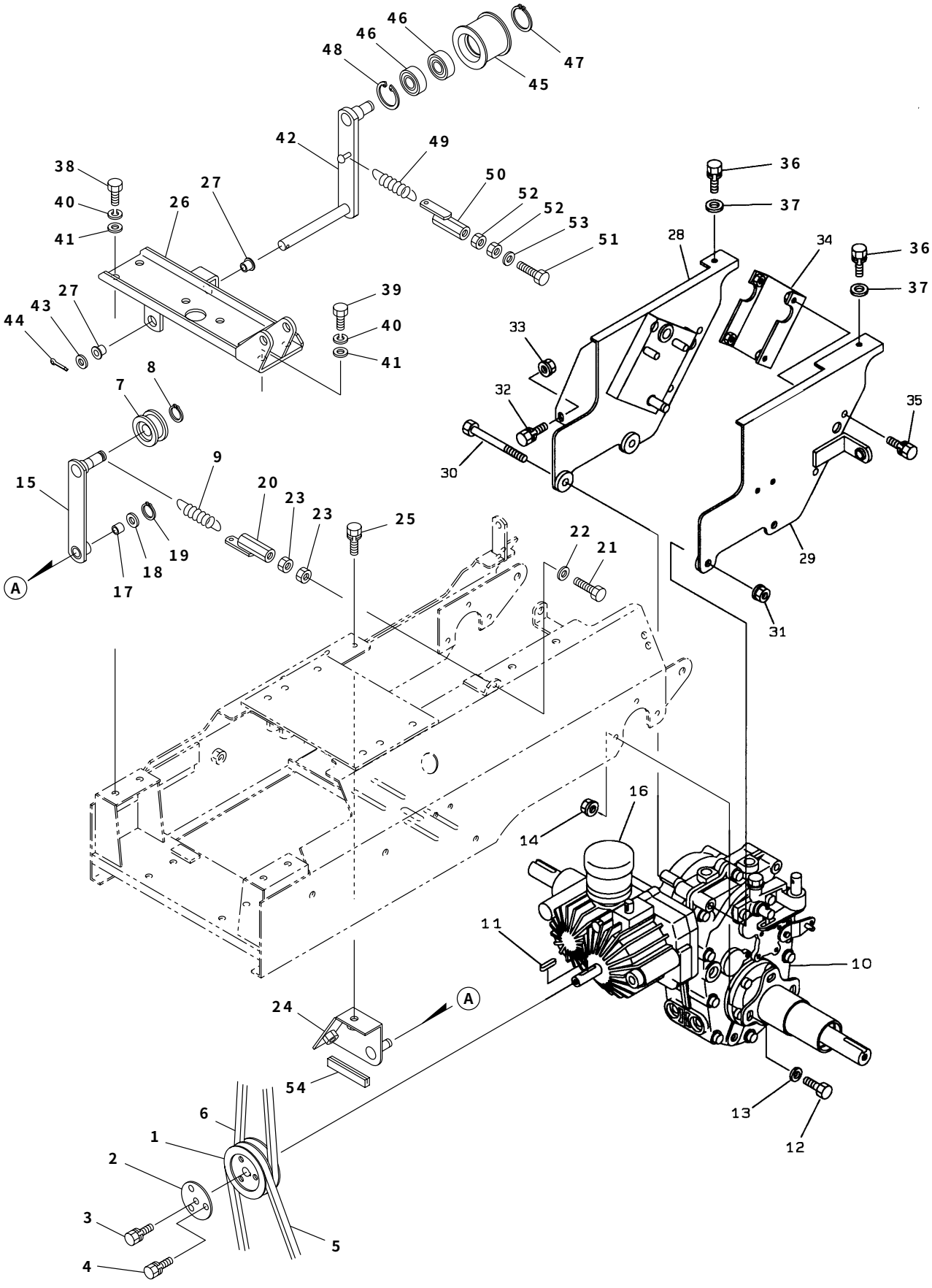
46
46
48
47
45
42
49
50
52
52
53
51
38
40
41
26
27
27
43
44
39
40
41
36
37
28
34
36
37
33
32
30
35
29
31
8
7
9
15
20
23
23
25
19
18
17
A
22
21
16
14
11
10
24
A
54
13
12
6
1
2
3
4
5

見出No.	部 品 番 号	部　品　名　称	摘　　要	個数	発注単位	標準工数
51	K902－8047	小形六角ボルト	M8×90（7T）	1		
52	K916－6205	小形六角ナット（三種）	M8	2	5	
53	K929－2205	平座金	8×18×1.6	1	5	
54	K082－9500	保護パッキン	No.114×60	1		

2005. 3

J010　コントロール部

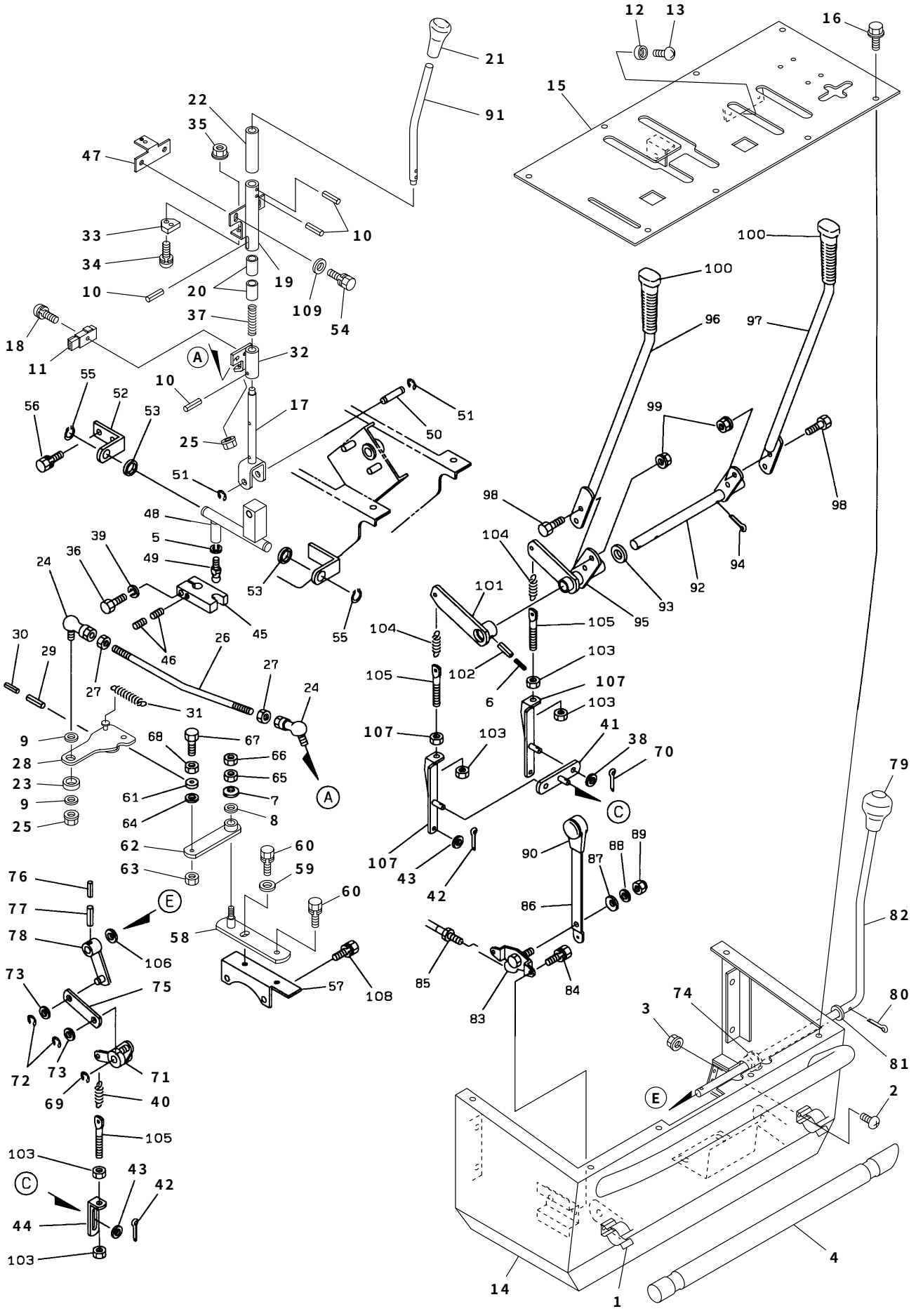

コントロール部　J010

見出No.	部品番号	部品名称	摘要	個数	発注単位	標準工数
1	K040－2670	木棒受金具		2		0.1
2	K908－1213	十字穴付ナベ小ネジ	M4×10	2	5	
3	K838－2102	サラ座ナット	M4	2	5	
4	K053－9110	木棒		1		
5	K926－1206	バネ座金	M8	1	5	
6	K931－1117	スプリングピン	3×25	1		
7	K927－1106	皿バネ座金	M8-1L	1	5	
8	K929－8206	平座金	10×21×2.0	1	5	
9	K929－2205	平座金	8×18×1.6	2	5	
10	K931－1123	スプリングピン	4×22	4		
11	K086－0510	変速レバースイッチ		1		
12	K058－3110	ゴム足		2		
13	K908－1214	十字穴付ナベ小ネジ	M4×12	2	5	
14	K082－3102	操作盤		1		2.5
15	K082－3123	操作パネル		1		1.5
16	K913－3608	フランジ付六角ボルト（黒）	M6×16（7T）	8	5	
17	K082－7204	主変速軸A		1		0.3
18	K915－1004－B	十字穴付六角ボルト（SW付）	M5×16	1		
19	K082－7212	主変速軸カラー		1		
20	K082－7340	主変速ブッシュ		2		
21	K082－3290	ニギリ 12－57Hアカ		1		
22	K082－7330	スリーブ		1		
23	K081－3140	シフトアームカラー		1		0.2
24	K081－7230	エルボール	LHSA-8	2		
25	K838－2205	サラ座ナット	M8	2	5	
26	K082－3190	主変速ロッド		1		0.2
27	K921－1205	フランジナット(セレーション付)	M8	2	5	
28	K082－3132	主変速シフトアーム		1		0.5
29	K931－1132	スプリングピン	5×25	1		
30	K931－1117	スプリングピン	3×25	1		
31	K705－3226	スプリング		1		
32	K082－3311	主変速アーム		1		0.3
33	K086－0520	変速レバースイッチマグネット		1		
34	K908－1225	十字穴付ナベ小ネジ	M5×12	1		
35	K838－2103	サラ座ナット	M5	1	5	
36	K902－0037	小形六角ボルト	M8×40（11T）	1	5	
37	K082－7220	主変速スプリング		1		
38	K929－2204	平座金	6×13×1.0	2	5	
39	K926－2206	バネ座金	M8（3号）	1	5	
40	K060－3321	クラッチスプリング		1		
41	K060－3331	ブレーキアームA		1		0.2
42	K930－0217	割ピン	2.5×16	3	10	
43	K929－2205	平座金	8×18×1.6	3	5	
44	K060－3340	ブレーキアームB		1		0.2
45	K081－7241	フォーク		1		0.3
46	K081－7310	ダブルポイント	M8×8	2	5	
47	K082－0601	スイッチセンサ板		1		0.2
48	K082－7254	シフトアーム		1		0.5
49	K081－7260	エンドボール		1		
50	K081－7270	シフトアーム支点軸		1		0.2

2005. 3

J010　コントロール部

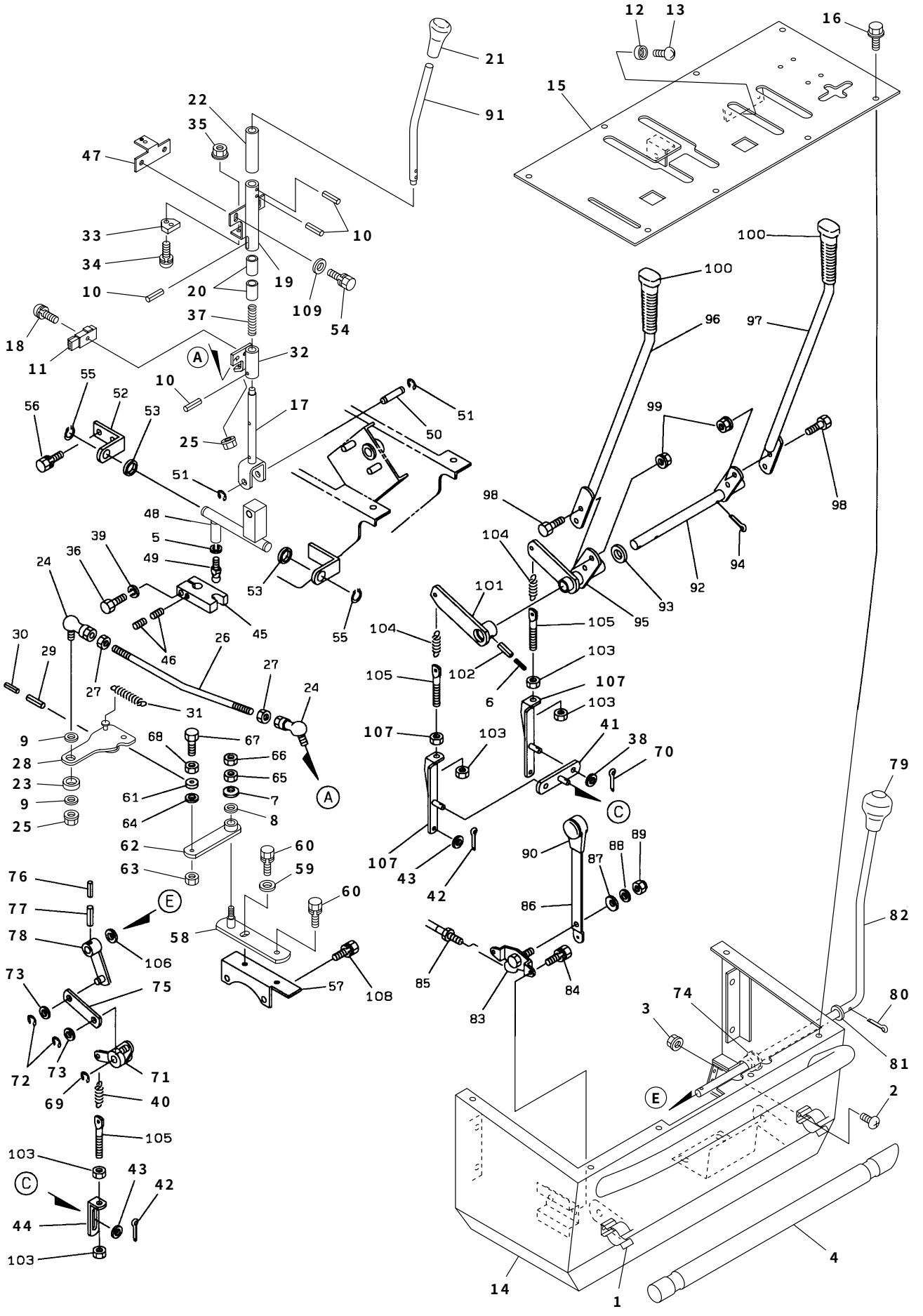

コントロール部　J010

見出No.	部品番号	部品名称	摘要	個数	発注単位	標準工数
51	K937－0208	Eリング	E8	2	5	
52	K082－7280	シフトアーム支点受		1		0.2
53	K082－7290	シフトアーム支点カラー		2		
54	K901－4015－B	六角ボルト（SW付）	M6×12（7T）	2	5	
55	K936－1015	軸用止め輪	S15	2	10	
56	K902－4033－B	小形六角ボルト（SW付）	M8×20（7T）	2	5	
57	K082－3110	ブラケット取付金具		1		0.5
58	K086－3150	中立調整アームブラケット		1		0.3
59	K929－4275	平座金	8×22×2.3	1	5	
60	K902－4033－B	小形六角ボルト（SW付）	M8×20（7T）	2	5	
61	K938－1367	ボールベアリング	626ZZ	1		
62	K086－0080	中立調整アーム		1		0.2
63	K838－2104	サラ座ナット	M6	1	5	
64	K929－1204	平座金	6×12×1.6	1	5	
65	K806－6203	小形六角Uナット	M8	1	5	
66	K916－6205	小形六角ナット	M8（3種）	1	5	
67	K901－4020	六角ボルト	M6×35（7T）	1	5	
68	K916－1204	六角ナット	M6	1	5	
69	K937－0210	Eリング	E10	1	5	
70	K930－0217	割ピン	2.5×16	2	10	
71	K060－3390	走行リンク		1		0.3
72	K937－0208	Eリング	E8	2	5	
73	K929－4206	平座金	10×24×2.3	2	5	
74	K5377－27461	アーム2ブッシュ		1		
75	K060－3371	ブレーキリンクB		1		0.3
76	K931－1116	スプリングピン	3×22	1		
77	K931－1131	スプリングピン	5×22	1		
78	K082－3360	ブレーキリンクA		1		0.3
79	K082－3530	ニギリ 12－45Pクロ		1		
80	K930－5228	割ピン	3×18	1	10	
81	K082－6000	平座金	12×22×1.6	1	5	
82	K060－3352	ブレーキレバー		1		0.5
83	K061－3520	スロットルレバーブラケット		1		0.2
84	K901－2003－B	六角ボルト（SW付）	M5×12	2	5	
85	K060－3550	スロットルワイヤ		1		0.3
86	K061－3510	スロットルレバー		1		0.3
87	K927－3106	皿バネ座金	L-8	1		
88	K929－2205	平座金	8×18×1.6	1	5	
89	K860－3203	ナイロンナット	M8	1	5	
90	K822－6301	握リ（呼鳴）		1		
91	K082－7232	主変速軸B		1		0.3
92	K082－3231	サイドクラッチレバー軸		1		0.5
93	K929－2209	平座金	17×30×3.0	1	5	
94	K930－0240	割ピン	4×30	1	10	
95	K082－3241	サイドクラッチレバーアーム		1		0.5
96	K082－3210	サイドクラッチレバー（左）		1		0.3
97	K082－3220	サイドクラッチレバー（右）		1		0.3
98	K902－4033	小形六角ボルト	M8×20（7T）	4	5	
99	K838－2205	サラ座ナット	M8	4	5	
100	K56731－56121	ニギリ 12－34クロ		2		

2005. 3

J010　コントロール部

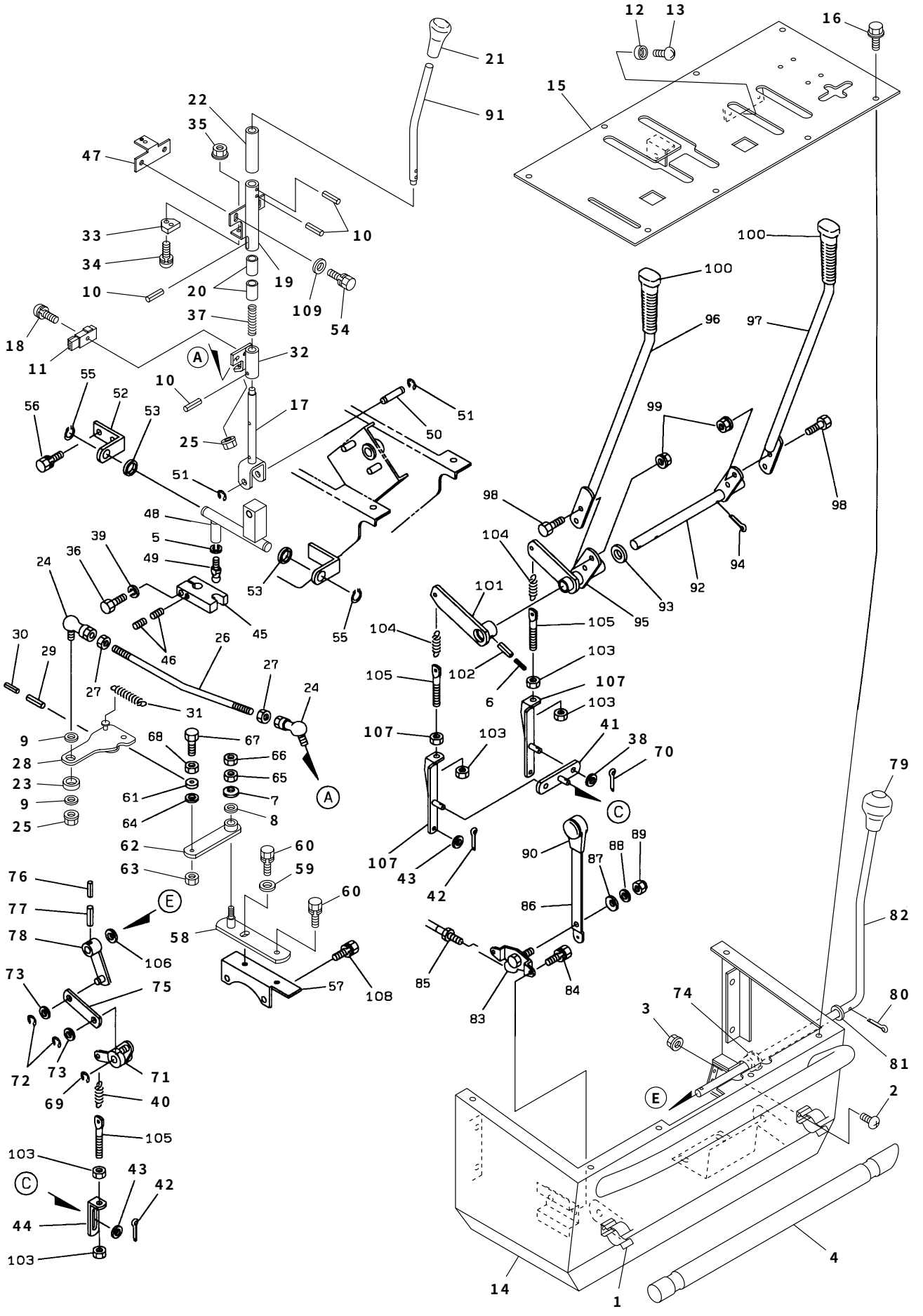

コントロール部　J010

見出No.	部 品 番 号	部　品　名　称	摘　　要	個数	発注単位	標準工数
101	K083－3250	サイドクラッチロッドアーム		1		0.3
102	K931－1132	スプリングピン	5×25	1		
103	K916－4205	小形六角ナット	M8	6	5	
104	K082－3280	サイドクラッチスプリング		2		0.3
105	K082－3540	テンションボルト8－88		3		
106	K082－6000	平座金	12×22×1.6	1	5	
107	K083－7021	サイドクラッチアーム（右）		2		0.3
108	K902－4038－B	小形六角ボルト（SW付）	M8×45（7T）	2	5	
109	K929－9604	平座金	6×18×1.2	2	5	

2005. 3

J010　走行部

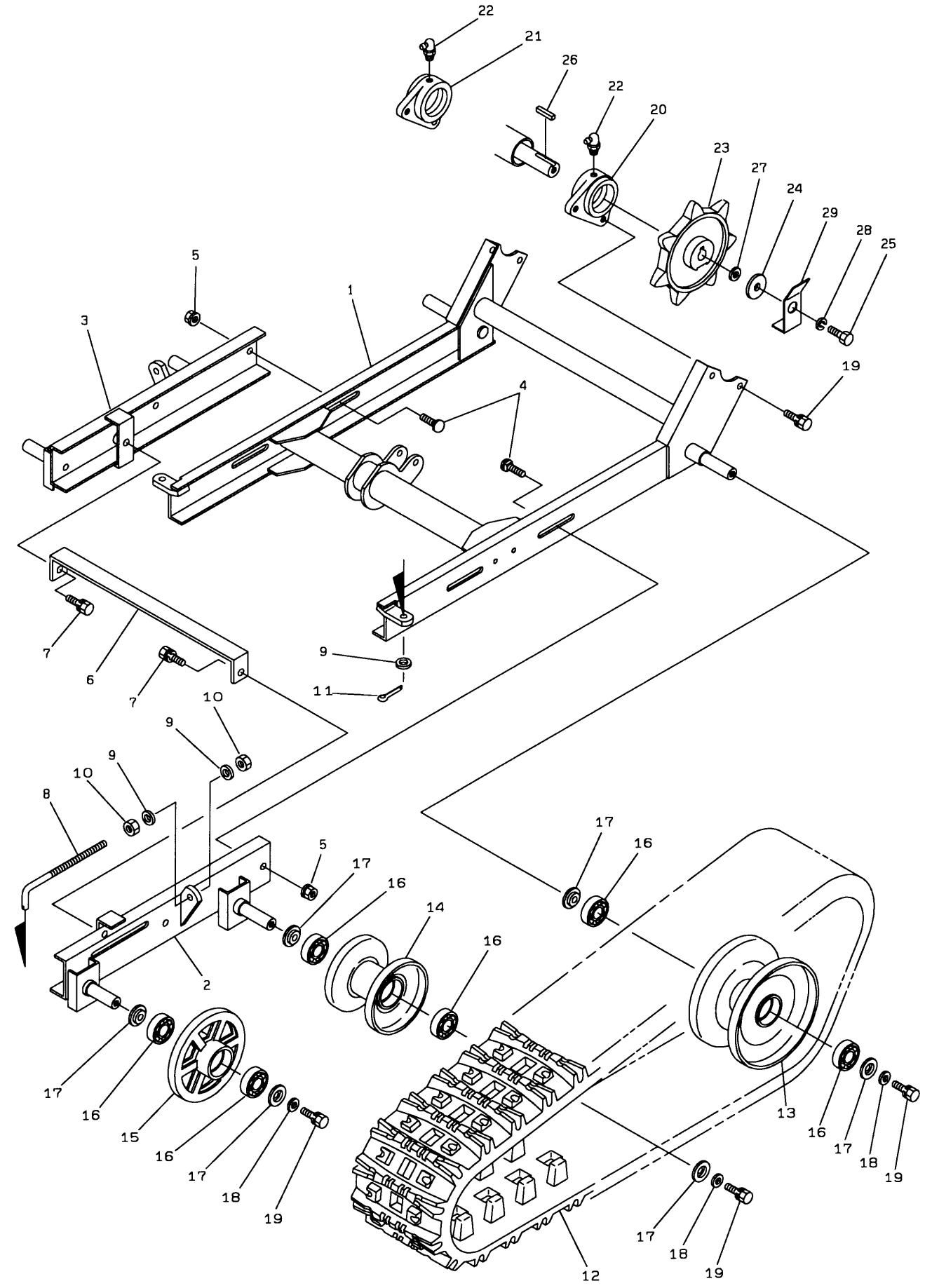
22
21
26
22
20
23
27
24
29
28
25
5
1
3
19
4
7
6
7
9
11
10
9
9
10
8
5
17
16
14
16
2
17
16
15
16
17
18
19
17
16
13
16
17
18
19
17
18
19
12

走行部　J010

見出No.	部品番号	部品名称	摘要	個数	発注単位	標準工数
1	K082－2251	走行フレーム		1		2.0
2	K082－2310L	アイドラフレーム（左）		1		0.8
3	K082－2310R	アイドラフレーム（右）		1		0.8
4	K906－1438	角根丸頭ボルト	A1-M10×25（7T）	4	5	
5	K838－2206	サラ座ナット	M10	4	5	
6	K060－2330	アイドラフレームツナギ		1		0.2
7	K902－4053－B	小形六角ボルト（SW付）	M10×25（7T）	2	5	
8	K082－2350	テンションロッド		2		0.3
9	K929－2206	平座金	10×21×2.0	6	5	
10	K916－4206	小形六角ナット	M10	4	5	
11	K930－5273	割ピン	3×16	2	10	
12	K060－2151	クローラ	230×72×31	2		0.5
13	K060－2410	転輪（大）		2		0.5
14	K060－2450	転輪（小）		2		0.5
15	K030－0170	トラッククローラ		2		0.8
16	K938－1724	ボールベアリング	6204LLU	12		
17	K252－0350	転輪用座金		12		
18	K929－4276	平座金	10×25×3.0	6	5	
19	K902－4052－B	小形六角ボルト（SW付）	M10×20（7T）	10	5	
20	K059－2210	アクスルケース受（左）		1		0.8
21	K059－2220	アクスルケース受（右）		1		0.8
22	K953－3202	グリスニップル	C-PT 1/8	2		
23	K082－2100	クローラスプロケット		2		0.8
24	K081－0172	エンドプレート		2		
25	K901－0054	六角ボルト	M10×30（11T）	2	5	
26	K941－1318	キー（両角）	7×7×35	2		
27	K084－2130	スプロケットカラー		2		
28	K926－2208	バネ座金	M10（3号）	2	5	
29	K082－2090	ボルトストッパ		2		0.2

2005. 3

J010　カバー部

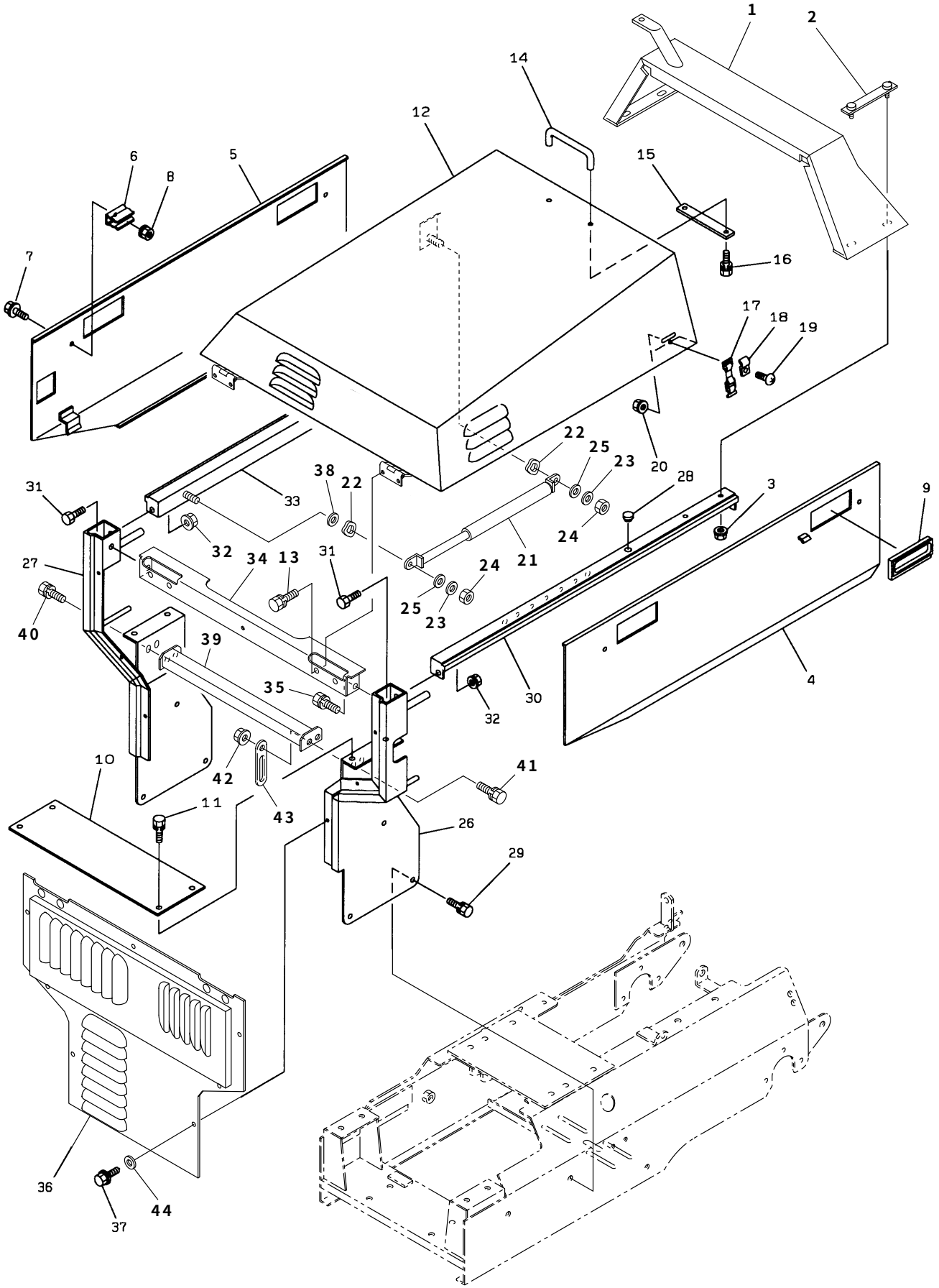
1
2
14
12
6
8
5
15
7
16
17
18
19
22
25
23
20
28
3
9
38
22
31
33
32
34
13
31
24
21
27
24
25
23
40
39
35
30
32
4
10
42
43
41
11
26
29
36
37
44

カバー部　J010

見出No.	部品番号	部品名称	摘要	個数	発注単位	標準工数
1	K082－8152	タンクカバー		1		1.0
2	K060－8141	タンクカバー押エ金		2		0.1
3	K838－2104	サラ座ナット	M6	4	5	
4	K082－8161	ボンネット側板（左）		1		0.2
5	K082－8171	ボンネット側板（右）		1		0.2
6	K060－8180	カバーキャッチ		4		
7	K913－3507	フランジ付六角ボルト（黒）	M6×12（7T）	4	5	
8	K838－2104	サラ座ナット	M6	4	5	
9	K060－8190	埋込み取手		4		
10	K060－8250	マフラ遮熱板		1		0.2
11	K902－4032－B	小形六角ボルト（SW付）	M8×16（7T）	4	5	
12	K082－8101	ボンネット		1		0.3
13	K902－4032－B	小形六角ボルト（SW付）	M8×16（7T）	4	5	
14	K074－8130	取手（ボンネット）		1		
15	K074－8500	補強板		1		
16	K901－2005－B	六角ボルト（SW付）	M5×14（7T）	2	5	
17	K056－2640	ゴムバンド		2		
18	K056－2540	フッククランプ		2		
19	K908－1236	十字穴付ナベ小ネジ	M6×12	2	5	
20	K838－2104	サラ座ナット	M6	2	5	
21	K083－8200	ガスシリンダ		1		0.3
22	K083－8200－1	波座金		2	5	
23	K083－8200－2	平座金	10×16×0.5	2	5	
24	K838－4106	小形六角タフロックナット	M10	2	5	
25	K929－1206	平座金	10×18×1.6	2	5	
26	K082－3812	本体枠柱（左）		1		0.5
27	K082－3822	本体枠柱（右）		1		0.5
28	K834－1001	グロメット	C30-SG-12A	2		
29	K902－4033－B	小形六角ボルト（SW付）	M8×20（7T）	4	5	
30	K082－3831	本体枠（左）		1		0.3
31	K902－4032	小形六角ボルト	M8×16（7T）	4	5	
32	K838－2205	サラ座ナット	M8	4	5	
33	K082－3841	本体枠（右）		1		0.3
34	K083－3851	本体枠（前）		1		0.2
35	K902－4033－B	小形六角ボルト（SW付）	M8×20（7T）	2	5	
36	K082－8211	前カバー		1		0.2
37	K913－3608	フランジ付六角ボルト（黒）	M6×16（7T）	7	5	
38	K929－4276	平座金	10×25×3.0	1	5	
39	K082－8230	電磁クラッチストッパ		1		
40	K902－4032－B	小形六角ボルト（SW付）	M8×16（7T）	3	5	
41	K902－4034－B	小形六角ボルト（SW付）	M8×25（7T）	1	5	
42	K838－2205	サラ座ナット	M8	1	5	
43	K061－9511	配線押エ	M8	1		
44	K929－4404	平座金	6×19×1.6	7		

2005. 3

J010　油圧部

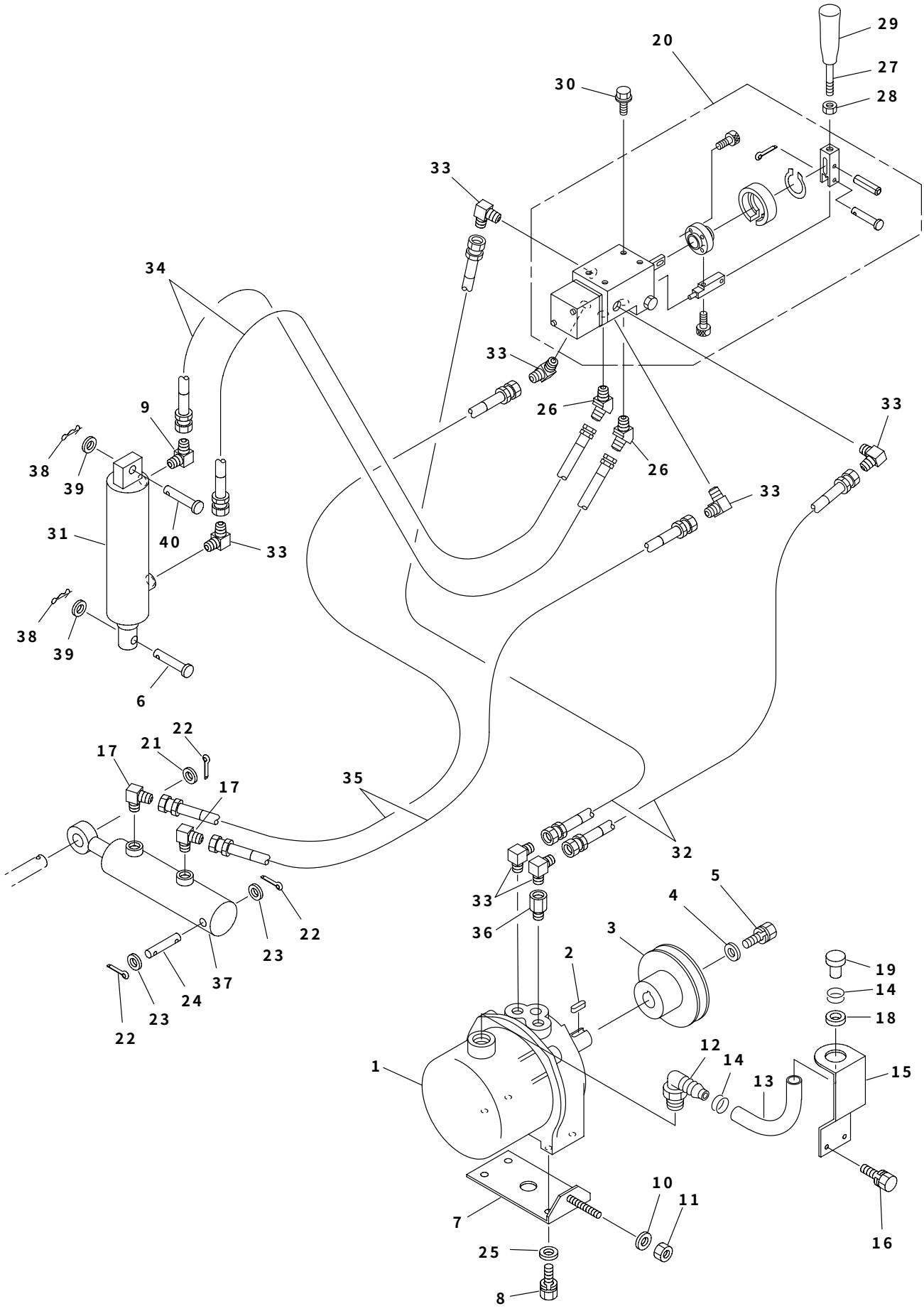
29
20
27
30
28
33
34
33
9
26
33
38
39
26
33
31
40
33
38
39
6
22
21
17
17
35
32
33
36
5
4
3
2
19
14
18
12
14
13
15
1
10
11
7
25
16
8
22
23
24
37
23
22

見出No.	部品番号	部品名称	摘要	個数	発注単位	標準工数
1	K083－2511	油圧パッケージ		1		0.5
2	K941－1180	平行キー（両丸）	5×5×18	1		
3	K058－1380	Vプーリ		1		0.5
4	K929－4276	平座金	10×25×3.0	1	5	
5	K902－4051－B	小形六角ボルト（SW付）	M10×16	1	5	
6	K824－1232	頭付ピン	10×60	1	5	
7	K082－2521	スライド金具		1		0.5
8	K902－4034－B	小形六角ボルト（SW付）	M8×25（7T）	4	5	
9	K060－2710	90°エルボ（絞り0.9）	1/4PT×PFメス	1		
10	K929－2205	平座金	8×18×1.6	1	5	
11	K838－4105	タフロックナット	M8	1	5	
12	K060－2530	ホースエルボ		1		
13	K082－2540	注油ホース		1		
14	K836－1016	ホースバンド		2		
15	K060－2560	ホースブラケット		1		
16	K901－4016－B	六角ボルト（SW付）	M6×16（7T）	2	5	
17	K060－2721	90°エルボ（絞り0.7）	1/4PT×PFメス	2		
18	K834－0011	グロメット	C30-BW-16-2	1		
19	K060－2550	ホース栓		1		
20	K082－2600	モノスプールバルブ組立品		1		0.4
21	K929－2209	平座金	17×30×3.0	1	5	
22	K930－0239	割ピン	4×25	3	10	
23	K929－2208	平座金	15×28×2.5	2	5	
24	K058－2630	シリンダ取付ピン		1		
25	K929－4275	平座金	8×22×2.3	4	5	
26	K060－2891	45°エルボ	1/4PT×PFメス	2		
27	K082－2690	油圧バルブレバー		1		
28	K916－6206	小形六角ナット	M10（3種）	1	5	
29	K082－2670	ニギリ 10－35W矢クロ		1		
30	K913－3608	フランジ付六角ボルト（黒）	M6×16	4	5	
31	K082－2610	油圧シリンダ（昇降）		1		0.5
32	K060－2811	油圧ホース	900L×PFメス	2		
33	K060－2881	90°エルボ	1/4PT×PFメス	7		
34	K060－2841	油圧ホース	980L×PFメス	2		
35	K083－2851	油圧ホース	1520L×PFメス	2		
36	K853－1201	ブッシング		1		
37	K082－2650	油圧シリンダ（ローリング）		1		0.3
38	K930－0228	ストッパーピン 10		2	5	
39	K929－4276	平座金	10×25×3.0	2	5	
40	K824－1229	頭付ピン	10×45	1	5	

2005. 3

J010　オーガ・ブロワ部

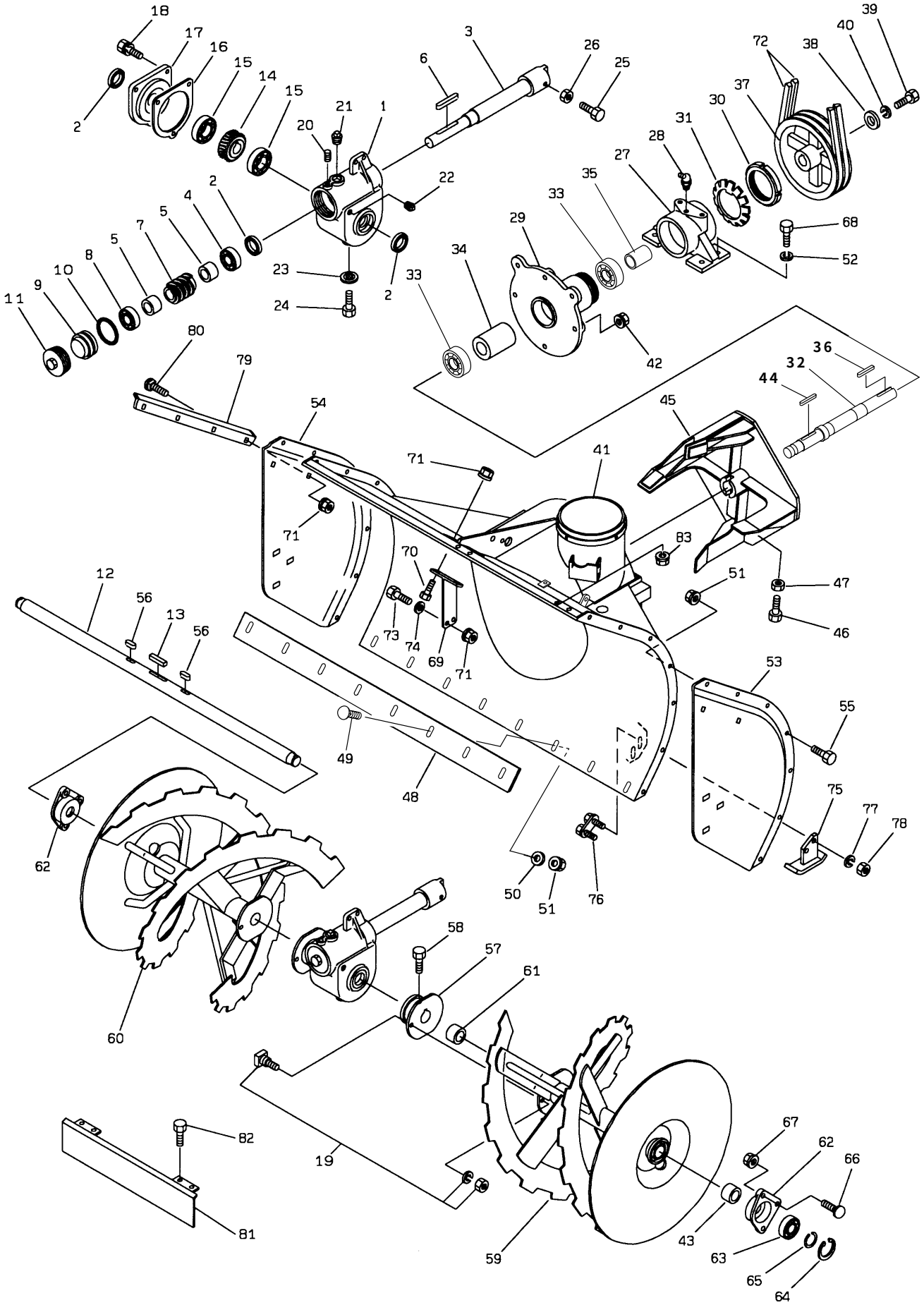

オーガ・ブロワ部　J010

見出No.	部品番号	部品名称	摘要	個数	発注単位	標準工数
1	K058－5310	ウォームギヤボックス		1		1.5
2	K811－2124	オイルシール	TC30458	3		
3	K058－5430	オーガ駆動軸		1		0.8
4	K939－3405	テーパローラベアリング	30205	1		
5	K053－5370	スペーサ		2		
6	K941－1179	平行キー（両丸）	7×7×60	1		
7	K702－3206	ウォーム		1		1.0
8	K938－1125	ボールベアリング	6205	1		
9	K058－5360	ベアリングリテーナ		1		
10	K951－2060	Oリング	G60	1	5	
11	K053－5330	ウォームキャップ		1		
12	K061－5130	オーガ軸		1		1.0
13	K941－1320	平行キー（両角）	7×7×45	1		
14	K082－5351	ウォームホイール		1		2.0
15	K938－1126	ボールベアリング	6206	2		
16	K053－5391	パッキン		1		
17	K053－5320	ウォームボックス軸受		1		
18	K902－4033－B	小形六角ボルト（SW付）	M8×20（7T）	3	5	
19	K709－2111－D	シャーボルト（N・SW付）	M10×25	2	30	
20	K910－4118	六角穴付止メネジ（クボミ先）	M8×12	1	5	
21	K952－1204	プラグ	PT1/2	1		
22	K952－1202	プラグ	PT1/4	1		
23	K812－1008	シールワッシャ	WF8	1		
24	K902－4032	小形六角ボルト	M8×16（7T）	1	5	
25	K902－4053	小形六角ボルト	M10×25（7T）	1	5	
26	K916－4206	小形六角ナット	M10	1	5	
27	K061－4512	ブロワ軸受		1		1.0
28	K953－2202	グリスニップル	B-PT1/8	1		
29	K061－4520	ブロワメタル		1		1.0
30	K954－0015	ベアリング用ナット	AN15	1		
31	K955－0115	ベアリング用ワッシャ	AW15	1		
32	K082－5220	ブロワ軸		1		1.0
33	K938－1726	ボールベアリング	6206LLU	2		
34	K061－5440	スペーサ		1		
35	K082－5450	スペーサ30×54		1		
36	K941－1221	平行キー（片丸）	7×7×50	1		
37	K060－4550	ブロワプーリ		1		0.5
38	K009－0480	エンドプレート	10×32×3.0	1		
39	K902－4052L	小形六角ボルト（左ネジ）	M10L×20（7T）	1	5	
40	K926－1208L	バネ座金（左ネジ用）	M10L小形	1	5	
41	K082－9600	オーガケース		1		1.7
42	K838－2206	サラ座ナット	M10	6	5	
43	K828－1223	ブッシュ	70B-3030	2		
44	K941－1120	平行キー（両丸）	7×7×45	1		
45	K058－5210	ブロワ		1		1.7
46	K902－4053	小形六角ボルト	M10×25（7T）	1	5	
47	K916－4206	小形六角ナット	M10	1	5	
48	K061－4120	ブレード		1		0.1
49	K906－1424	角根丸頭ボルト	A1-M8×25（7T）	7	5	
50	K016－9510	平座金	8×25×3.2	7		

2005. 3

J010　オーガ・ブロワ部

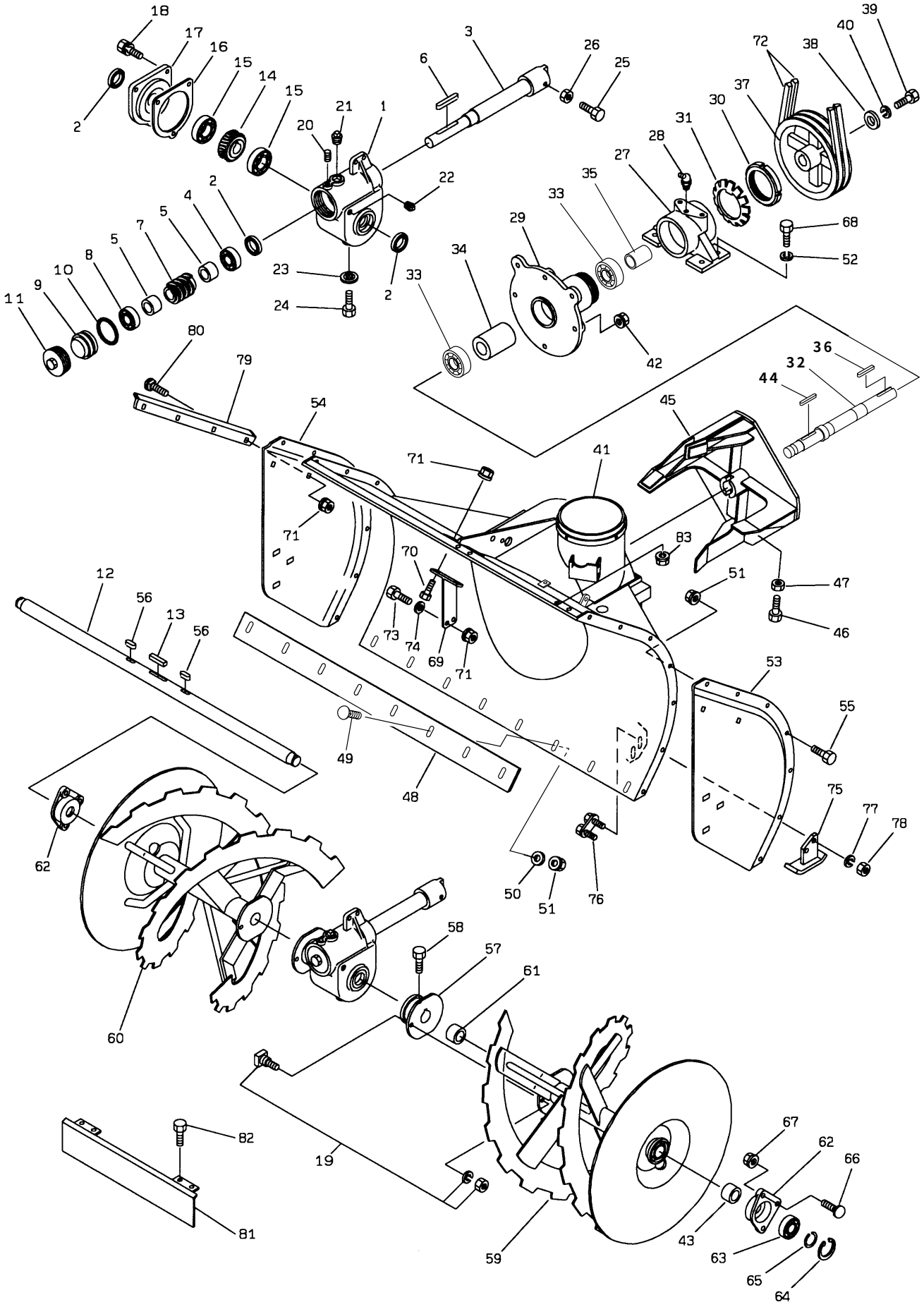

見出No.	部品番号	部品名称	摘要	個数	発注単位	標準工数
51	K838－2205	サラ座ナット	M8	21	5	
52	K926－2208	バネ座金	M10（3号）	4	5	
53	K061－4211L	オーガケース側板（左）		1		0.3
54	K061－4211R	オーガケース側板（右）		1		0.3
55	K902－4032	小形六角ボルト	M8×16（7T）	14	5	
56	K941－1195	平行キー（両丸）	7×7×24	2		
57	K053－5121	オーガボス		2		0.8
58	K902－4032	小形六角ボルト	M8×16（7T）	4	5	
59	K061－5111L	オーガ（左）		1		0.5
60	K061－5111R	オーガ（右）		1		0.5
61	K828－1123	ブッシュ	30×34×30	2		
62	K061－5170	オーガメタル		2		0.5
63	K938－1725	ボールベアリング	6205LLU	2		
64	K936－2052	穴用C形止メ輪	R-52	2	5	
65	K016－0100	サークリップ		2	5	
66	K906－3439	角根丸頭ボルト	B-M10×30（7T）	6	5	
67	K838－2206	サラ座ナット	M10	6	5	
68	K902－4055	小形六角ボルト	M10×35（7T）	4	5	
69	K053－5410	ギヤボックス受		1		
70	K902－4053	小形六角ボルト	M10×25（7T）	2	5	
71	K838－2206	サラ座ナット	M10	6	5	
72	K831－3043	Vベルト	LB-43(スーパーゴールド1000)	2		0.5
73	K902－4055	小形六角ボルト	M10×35（7T）	2	5	
74	K929－4206	平座金	10×24×2.3	2	5	
75	K060－4130	ソリ		2		0.2
76	K060－4140	ソリ固定ボルト		2		
77	K926－1208	バネ座金	M10	4	5	
78	K916－4256	小形六角ナット	M10（P1.25）	4	5	
79	K082－5410	サイドマーカ		1		
80	K906－1238	角根丸頭ボルト	A1-M10×25	2	5	
81	K082－9590	ヒサンボウシイタ（オプション）		1		0.2
82	K901－2003	ボルト（オプション）	M5×12	4	5	
83	K916－1203－B	六角ナット（SW付）（オプション）	M5	4	5	

2005. 3

J010　シュート部

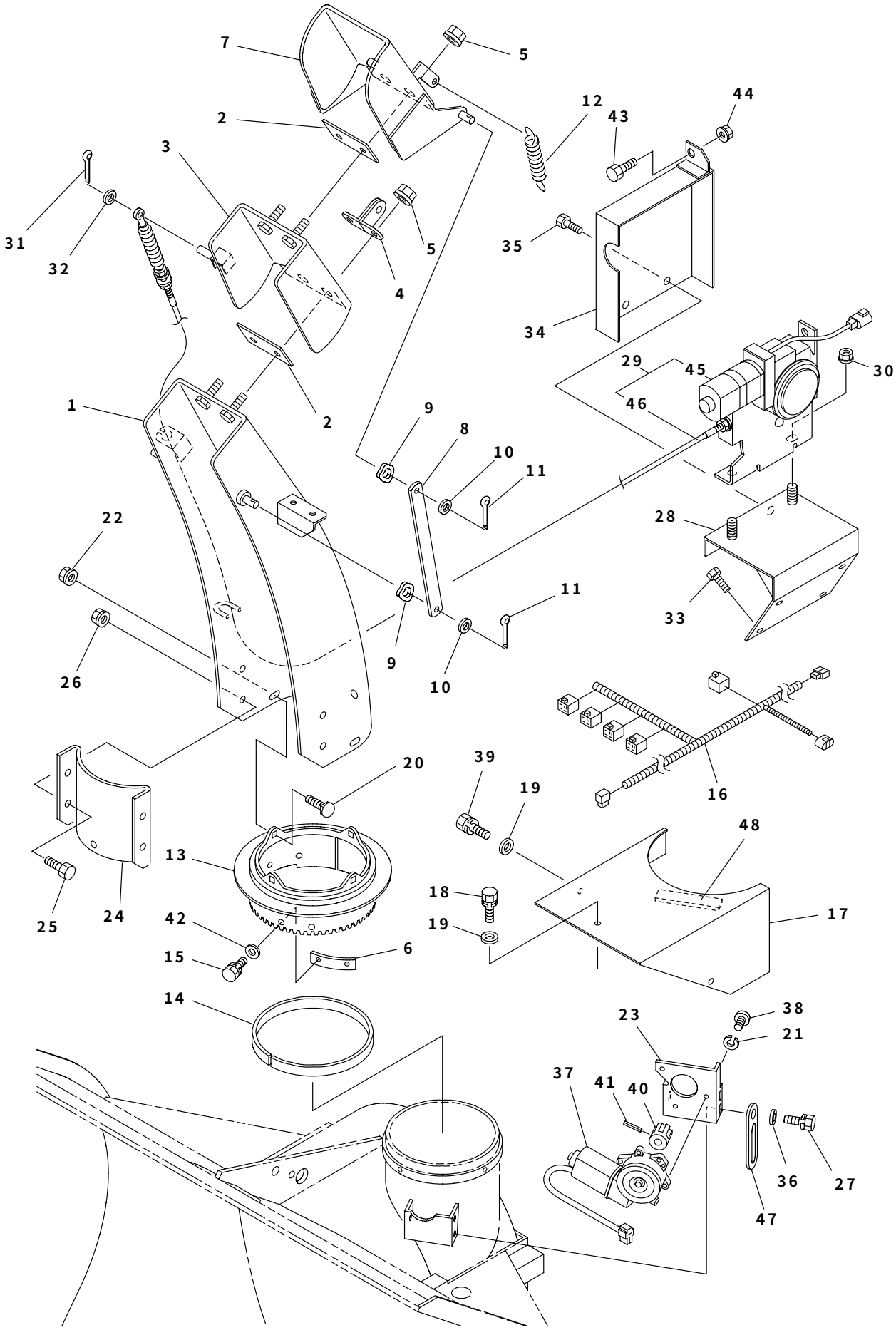

7
5
2
12
43
44
3
31
32
5
4
35
34
29
45
30
46
1
2
9
8
10
11
28
22
11
33
26
9
10
16
20
39
19
48
13
18
17
25
24
42
19
15
6
14
23
38
21
37
41
40
36
27
47

シュート部　J010

見出No.	部品番号	部品名称	摘要	個数	発注単位	標準工数
1	K082−6111	シュート		1		0.3
2	K081−2200	シュートキャップパッキン		2		
3	K083−6220	シュートキャップ1		1		0.4
4	K061−6230	バネ掛		1		
5	K838−2104	サラ座ナット	M6	4	5	
6	K082−5150	シュートガイド		3		0.2
7	K082−6210	シュートキャップ2		1		0.4
8	K061−6250	ステー		2		
9	K807−1004	波座金	WW-8	4	5	
10	K929−2205	平座金	8×18×1.6	4	5	
11	K930−5228	割ピン	3×20	4	10	
12	K084−5030	引張スプリング（シュート）		1		
13	K060−5111	シュートギヤ		1		0.5
14	K060−5210	リング		1		
15	K901−4014−B	六角ボルト（SW付）	M6×10（7T）	6	5	
16	K082−8663	モータハーネス		1		0.2
17	K082ー5340	モータカバー		1		
18	K901ー4016−B	六角ボルト（SW付）	M6×16（7T）	2	5	
19	K929−9704	平座金	6×18×1.6	3	5	
20	K906−1422	角根丸頭ボルト	A1-M8×16（7T）	4	5	
21	K926−1204	バネ座金	M6	3	5	
22	K838−2205	サラ座ナット	M8	4	5	
23	K086−5330	モータブラケット		1		0.5
24	K058−6220	セーフティガード		1		
25	K901−4015	六角ボルト	M6×12（7T）	4	5	
26	K838−2104	サラ座ナット	M6	4	5	
27	K901−4016−B	六角ボルト（SW付）	M6×16（7T）	3	5	
28	K082−5380	NBモータブラケット		1		
29	K082−5370	シュート上下モータ		1		0.3
30	K838−2205	サラ座ナット	M8	2	5	
31	K930−0217	割ピン	2.5×16	1	10	
32	K929−2205	平座金	8×18×1.6	1	5	
33	K902−4032−B	小型六角ボルト（SW付）	M8×16（7T）	4	5	
34	K082ー5390	NBモーターカバー		1		
35	K901−4015−B	六角ボルト（SW付）	M6×16（7T）	2	5	
36	K929−9704	平座金	6×18×1.6	3	5	
37	K086−8620	モータ		1		0.5
38	K908−1236	十字穴付ナベ小ネジ	M6×12	3	5	
39	K901−4017−B	六角ボルト（SW付）	M6×20（7T）	1	5	
40	K060−5310	モータギヤ		1		0.3
41	K931−1123	スプリングピン	4×22	1		
42	K929−2204	平座金	6×12×1.6	6	5	
43	K902−4032	小型六角ボルト	M8×16（7T）	1	5	
44	K838−2254	サラ座ナット	M8	1	5	
45	K082−5370−1	モータ		1		
46	K082−5370−2	ワイヤ		1		
47	K061−9520	配線押エ		1		0.1
48	K086−5470	ソフトテープ　4		1		

2005. 3

J010　電装部

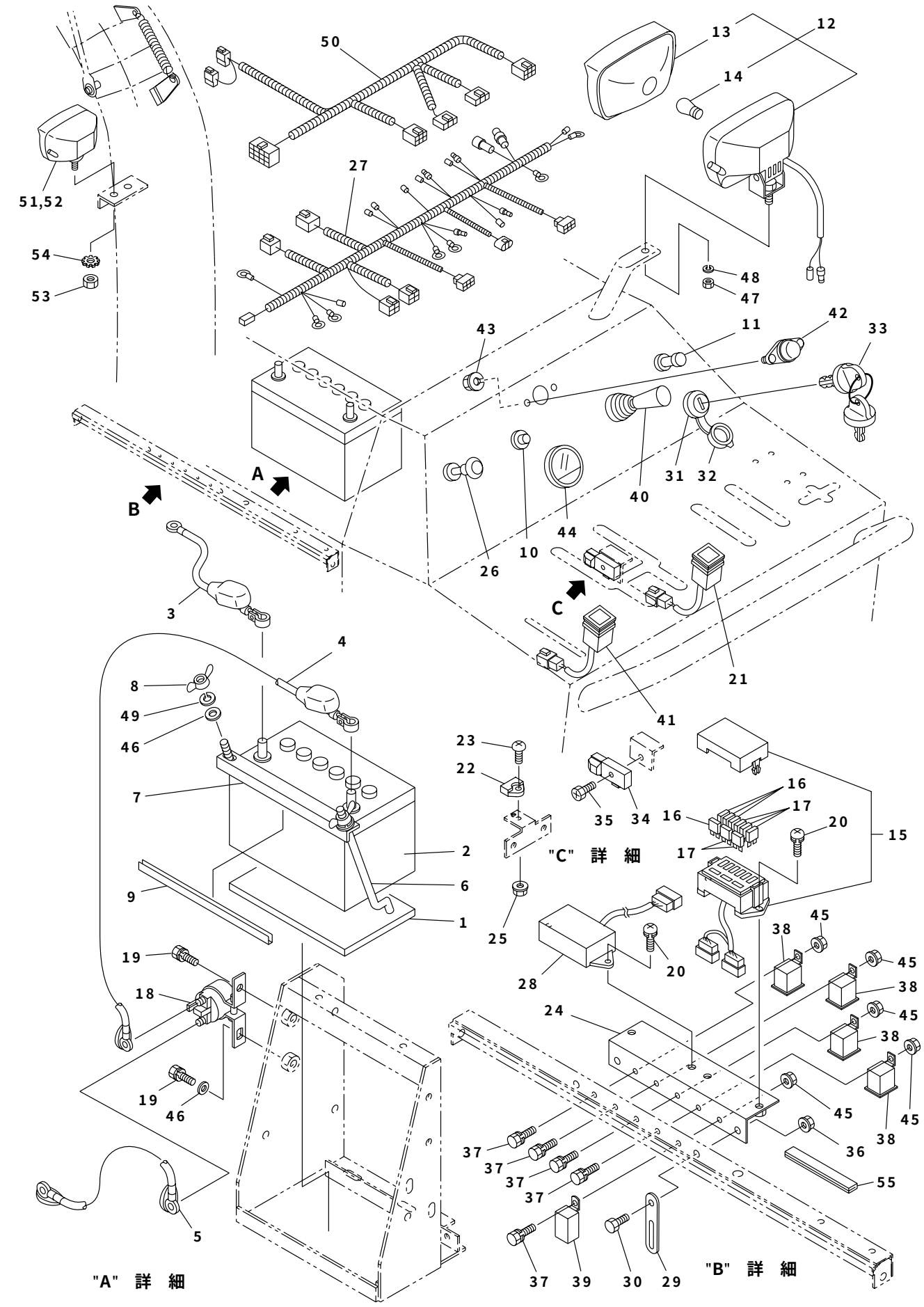

50
13
12
14
27
51,52
54
53
48
47
43
11
42
33
A
B
31
32
40
44
10
26
C
3
4
21
41
8
49
46
23
22
7
35
34
16
17
20
15
2
"C" 詳 細
6
9
1
25
45
38
19
28
20
18
24
19
46
37
36
55
5
"A" 詳 細
37
39
30
29
"B" 詳 細

見出No.	部品番号	部品名称	摘要	個数	発注単位	標準工数
1	K058－1130	バッテリゴムパッキン		1		
2	K753－1114	バッテリ	42B19L	1		0.3
3	K082－8040	バッテリ（－）ケーブル		1		0.2
4	K060－8023	バッテリ（＋）ケーブル		1		0.2
5	K060－8030	スタータケーブル（セルモータコード）		1		0.2
6	K081－8440	バッテリ押エボルト		2		
7	K082－8470	バッテリ押エ		1		
8	K920－1204	蝶ナット	M6	2	5	
9	K060－8480	バッテリ押エゴム		2		
10	K061－9450	オイルランプ		1		0.2
11	K050－7431	ライトスイッチ		1		
12	K074－7420	ライト		1		0.2
13	K074－7420－3	ライトレンズ		1		
14	K760－1022	電球	A12V35W(S25/BA15s)	1		
15	K083－9484	ヒューズボックス		1		0.1
16	K757－3020	ヒューズ	20A	4		
17	K757－3030	ヒューズ	30A	5		
18	ESB0082	マグネットスイッチ		1		0.3
19	K901－4016－B	六角ボルト（SW付）	M6×16（7T）	2	5	
20	K908－1238－B	ナベ小ネジ（SW付）	M6×20	4	5	
21	K086－8650	除雪スイッチ		1		
22	K086－0520	変速レバースイッチマグネット		1		
23	K908－1225	十字穴付ナベ小ネジ	M5×12	1	5	
24	K082－8701	リレーブラケット		1		0.2
25	K838－2103	サラ座ナット	M5	1	5	
26	K060－3741	チョークワイヤ		1		
27	K082－8013	メインハーネス		1		1.0
28	K086－8570	デッドマンユニット		1		
29	K061－9511	配線押エ	φ8	1		
30	K902－4032	小形六角ボルト	M8×16	2	5	
31	K081－8310	エンジンスイッチ		1		0.1
32	K752－1004－2	エンジンスイッチカバー		1		
33	K752－1004－3	エンジンキー		1		
34	K086－0510	変速レバースイッチ		1		0.2
35	K915－2004－B	十字穴付六角ボルト（SW付）	M5×16	1	5	
36	K838－2254	サラ座ナット	M8	2	5	
37	K901－4016	六角ボルト	M6×16	5	5	
38	K086－8670	リレー（TK-1）		4		0.2
39	K081－0520	セーフティ用NCリレー		1		0.2
40	K086－8081	ジョイスティック（4方向）		1		0.2
41	K082－8640	非常停止スイッチ		1		0.2
42	K060－8650	パネルライト		1		
43	K838－2102	サラ座ナット	M4	2		
44	K082－7170	フュエルメータ		1		
45	K838－2104	サラ座ナット	M6	5	5	
46	K929－2204	平座金	6×13×1.0	2	5	
47	K074－7420－4	小形六角ナット		1		
48	K074－7420－5	バネ座金		1		
49	K926－1204	バネ座金	M6	2	5	
50	K082－8580	デッドマンハーネス		1		

J010　電装部

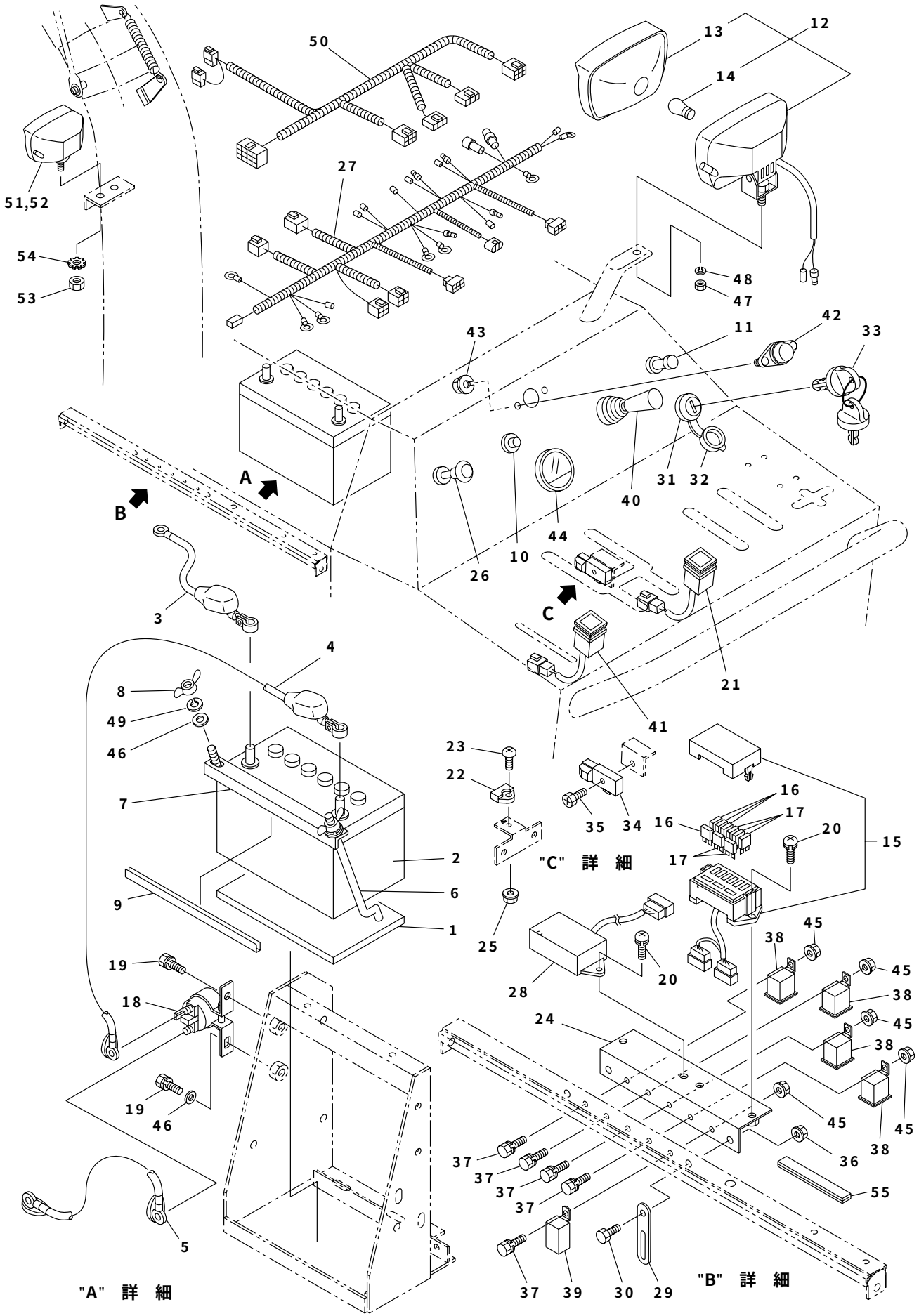

50
13
12
14
27
51,52
54
53
48
47
43
11
42
33
A
B
31
32
40
44
10
26
C
3
4
21
41
8
49
46
23
22
7
35
34
16
17
20
15
2
"C" 詳 細
6
9
1
25
28
20
45
38
19
18
24
19
46
37
36
55
5
"A" 詳 細
37
39
30
29
"B" 詳 細

見出No.	部品番号	部品名称	摘要	個数	発注単位	標準工数
51	K082－7420	ライト（シュート用）		1		
52	K760－1116	電球	A12V20W(G18/BA15s)	1		
53	K082－7420－4	六角ナット		1		
54	K082－7420－5	歯付座金		1		
55	K086－9500	ヒューズホゴパッキン	No.100×42	1		

2005. 3

J010　ステッカ部

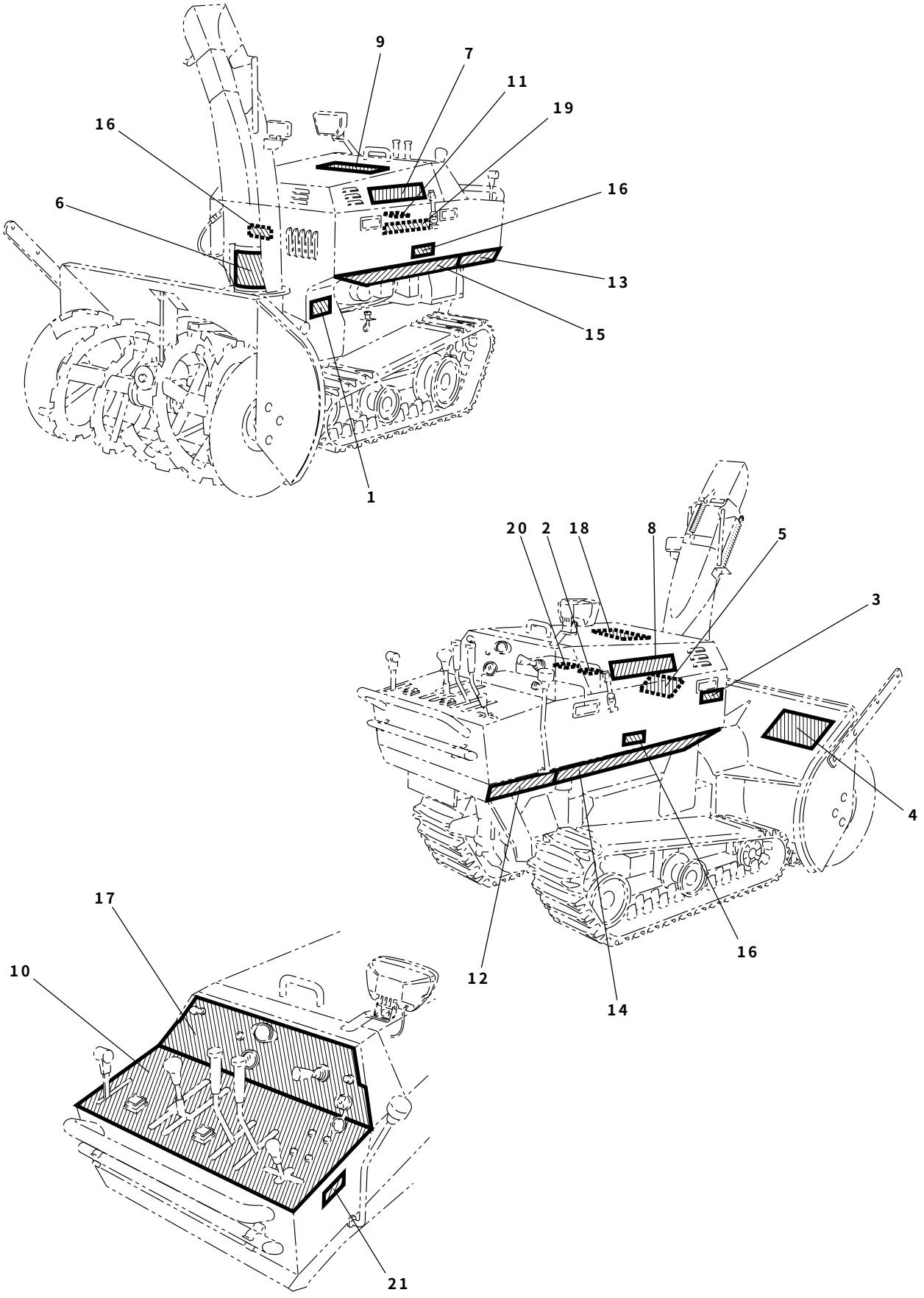

ステッカ部　J010

見出No.	部品番号	部品名称	摘要	個数	発注単位	標準工数
1	K082－9130	ステッカ（Vベルト一覧）		1		
2	E000040	警告ラベル（給油）		1		
3	E000041	警告ラベル（マフラー・排気ガス）		1		
4	S9999－0006	警告ラベル（安全のために）		1		
5	S9999－0009	警告ラベル（オーガ危険マーク）		1		
6	S9999－0010	警告ラベル（ブロワ危険マーク）		1		
7	16G03L－J010	ステッカ（10－16G左）		1		
8	16G03R－J010	ステッカ（10－16G右）		1		
9	S9999－0037	ステッカ（ＹＡＮＡＳＥ）		1		
10	16G01－H010	ステッカ（9－16G操作パネル）		1		
11	K082－9200	ステッカ（ヒューズ）		1		
12	K060－9152	ステッカ（操作盤右）		1		
13	K060－9162	ステッカ（操作盤左）		1		
14	K060－9212	ステッカ（側板右）		1		
15	K060－9222	ステッカ（側板左）		1		
16	S9999－0007	警告ラベル（カバー）		3		
17	16G02－H010	ステッカ（計器パネル）		1		
18	16G04－H010	ステッカ（配線図）		1		
19	K082－9231	ステッカ（リレー）		1		
20	S9999－0036	ステッカ（燃料注意）		1		
21	S9999－0019－1	ステッカ（駐車ブレーキ）		1		

2005. 3

J010　電気配線図

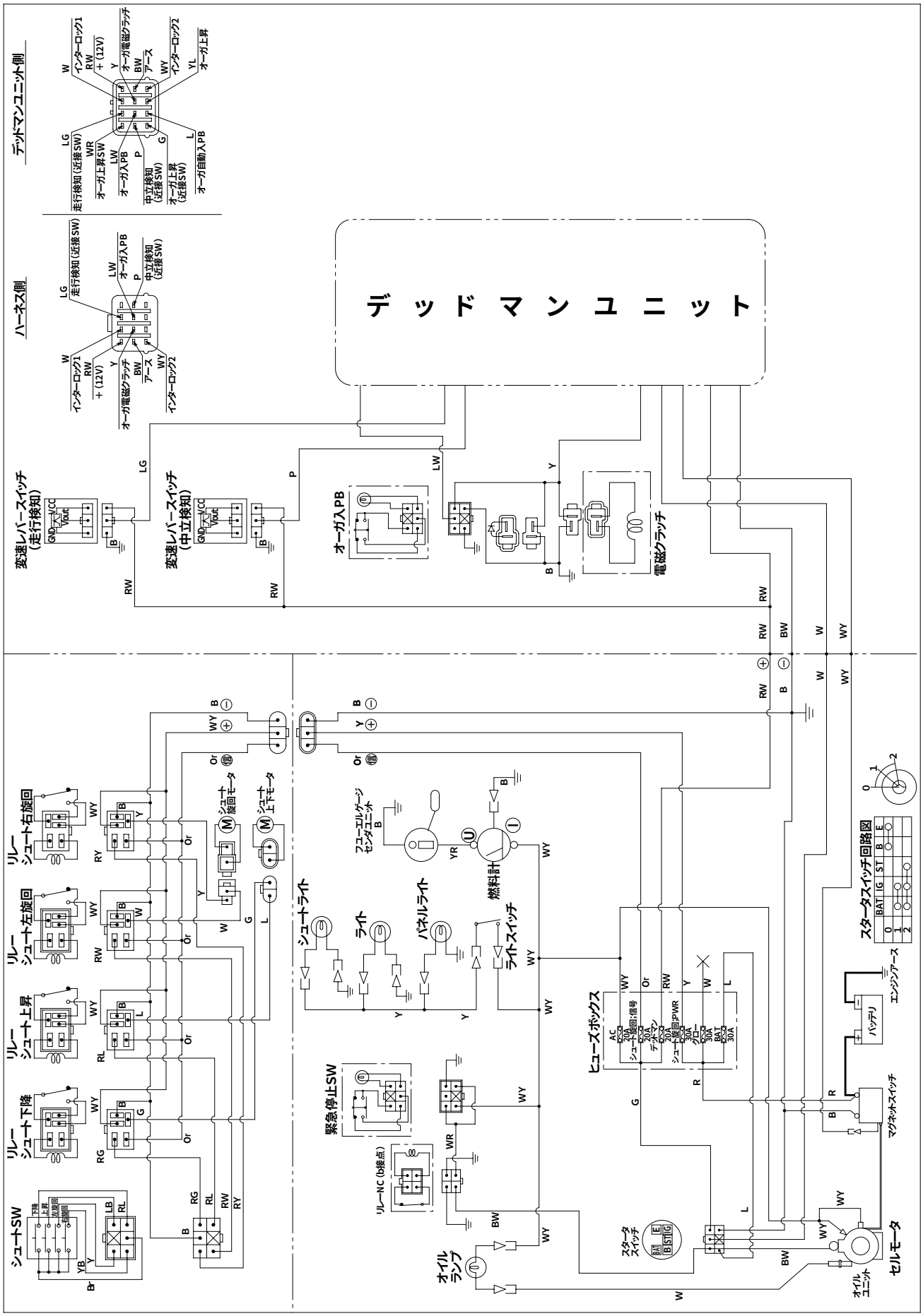
デッドマンユニット側
ハーネス側
デッドマンユニット
走行検知(近接SW)
オーガ入PB
中立検知(近接SW)
オーガ上昇(近接SW)
インターロック1
オーガ電磁クラッチ
インターロック2
オーガ上昇
オーガ自動入PB
変速レバースイッチ(走行検知)
変速レバースイッチ(中立検知)
電磁クラッチ
リレー シュート右旋回
リレー シュート左旋回
リレー シュート上昇
リレー シュート下降
シュートSW
シュート旋回モータ
シュート上下モータ
緊急停止SW
リレーNC(b接点)
シュートライト
ライト
パネルライト
ライトスイッチ
燃料計
フユーエルゲージセンダユニット
ヒューズボックス
スタータスイッチ
オイルランプ
バッテリ
エンジンアース
マグネットスイッチ
セルモータ
オイルユニット
スタータスイッチ回路図

エンジン

モデル303447　タイプ 1454－E1

シリンダ・クランクシャフト・カム・ピストン・
**　クランクケースカバー部 ……36**
ヘッド・バルブ・インテークマニホールド部 …37
エアクリーナ・キャブレタ・フュエル部 ……38
オイルグループ・マフラ・フライホィール・
**　スタータ部 ……39**
コントロール・オルタネータ・イグニッション・
**　ガバナシャフト部 ……40**
シュラウド・ブロワハウジング部 ……41
ガスケットセット・キットパーツ ……42

J010　シリンダ・クランクシャフト・カム・ピストン・クランクケースカバー部

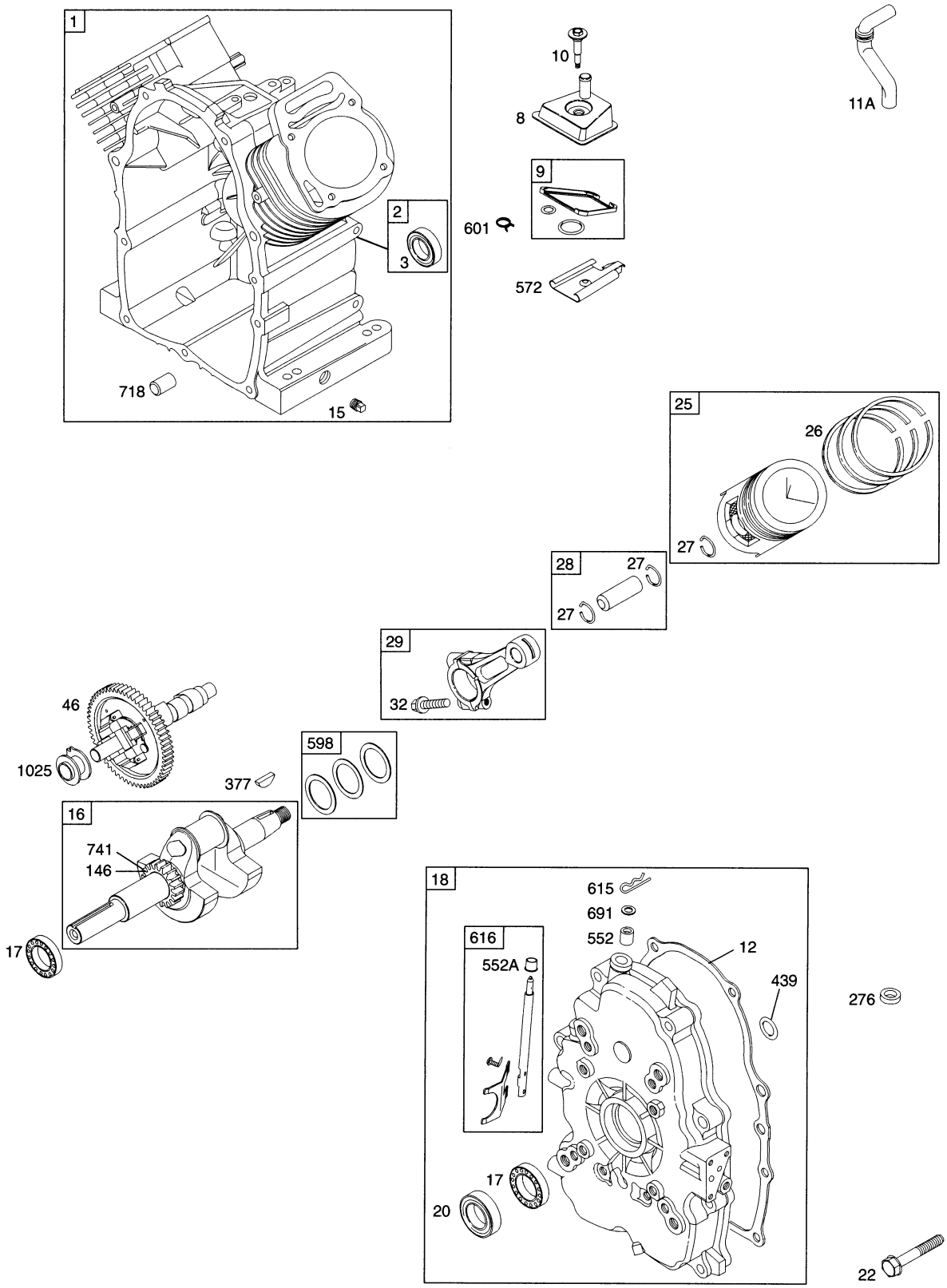

枠で囲まれている部品はアッセンブリ部品です。
★印部品は取り付に当たって特殊工具が必要です。リペアマニュアルを参照してください。
部品 No.271452「リペアマニュアル」を参照してください。

ヘッド・バルブ・インテークマニホールド部　J010

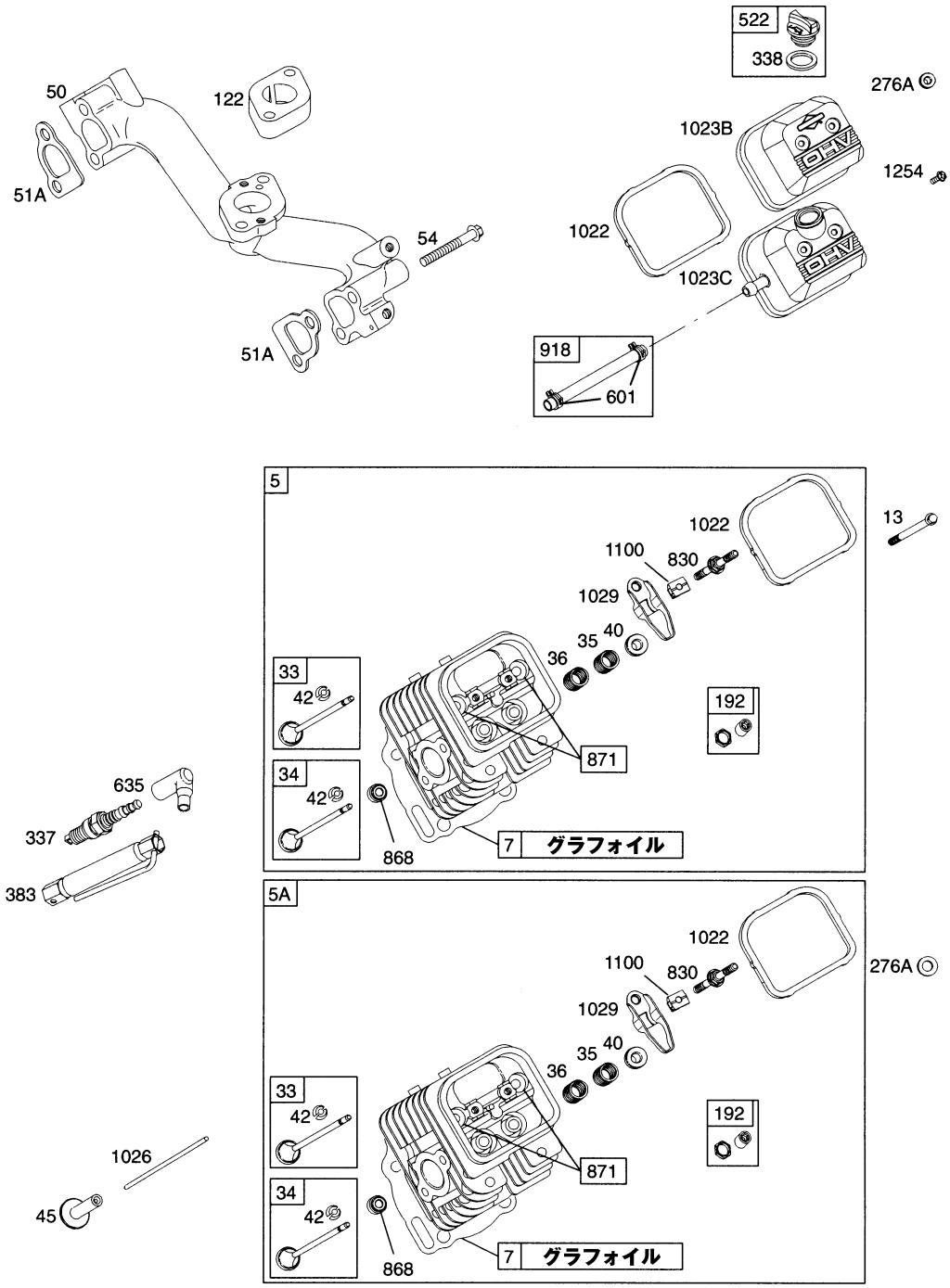

枠で囲まれている部品はアッセンブリ部品です。
★印部品は取り付に当たって特殊工具が必要です。リペアマニュアルを参照してください。
部品 No.271452「リペアマニュアル」を参照してください。

2005. 3

J010　エアクリーナ・キャブレタ・フュエル部

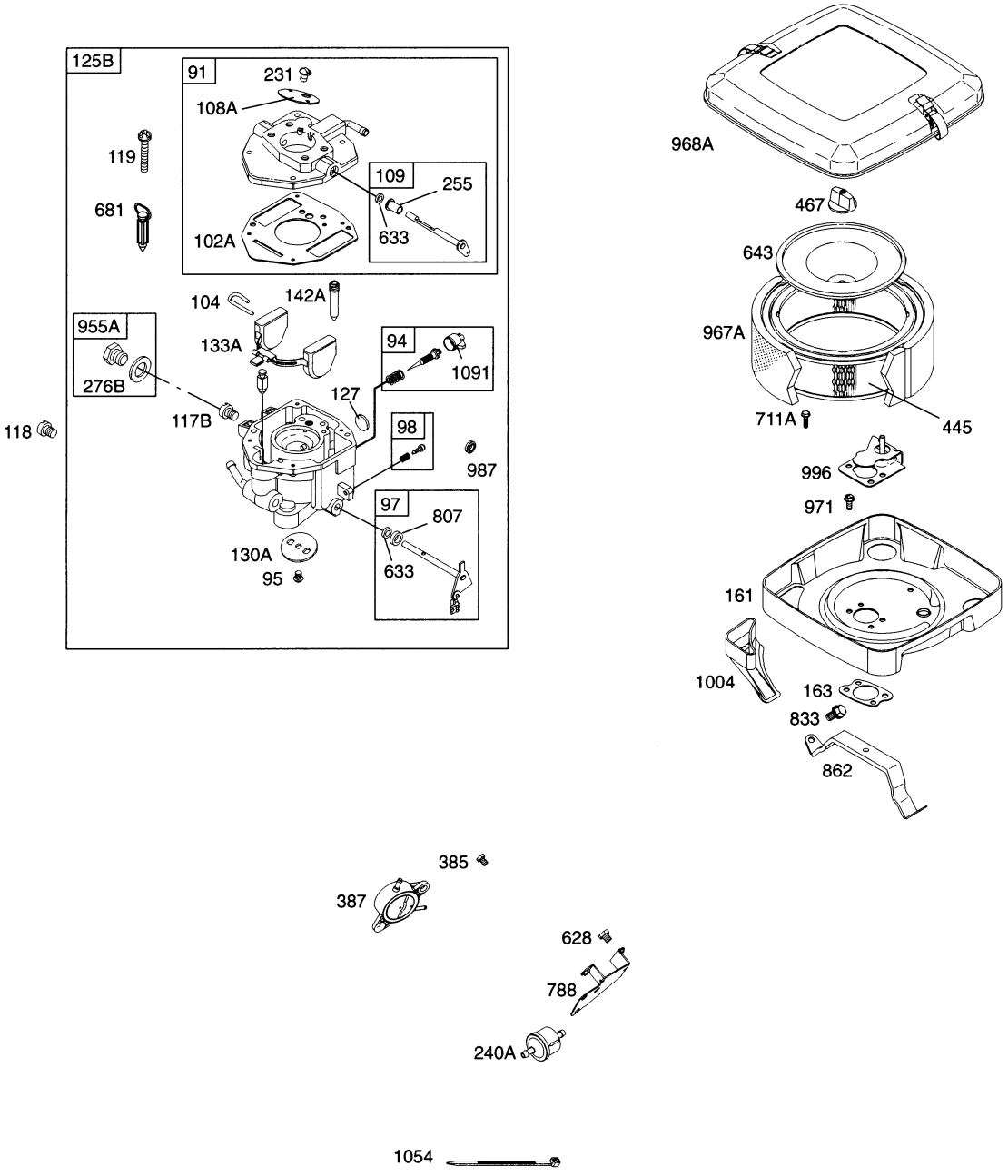

枠で囲まれている部品はアッセンブリ部品です。
★印部品は取り付に当たって特殊工具が必要です。リペアマニュアルを参照してください。
部品 No.271452「リペアマニュアル」を参照してください。

オイルグループ・マフラ・フライホィール・スタータ部　J010

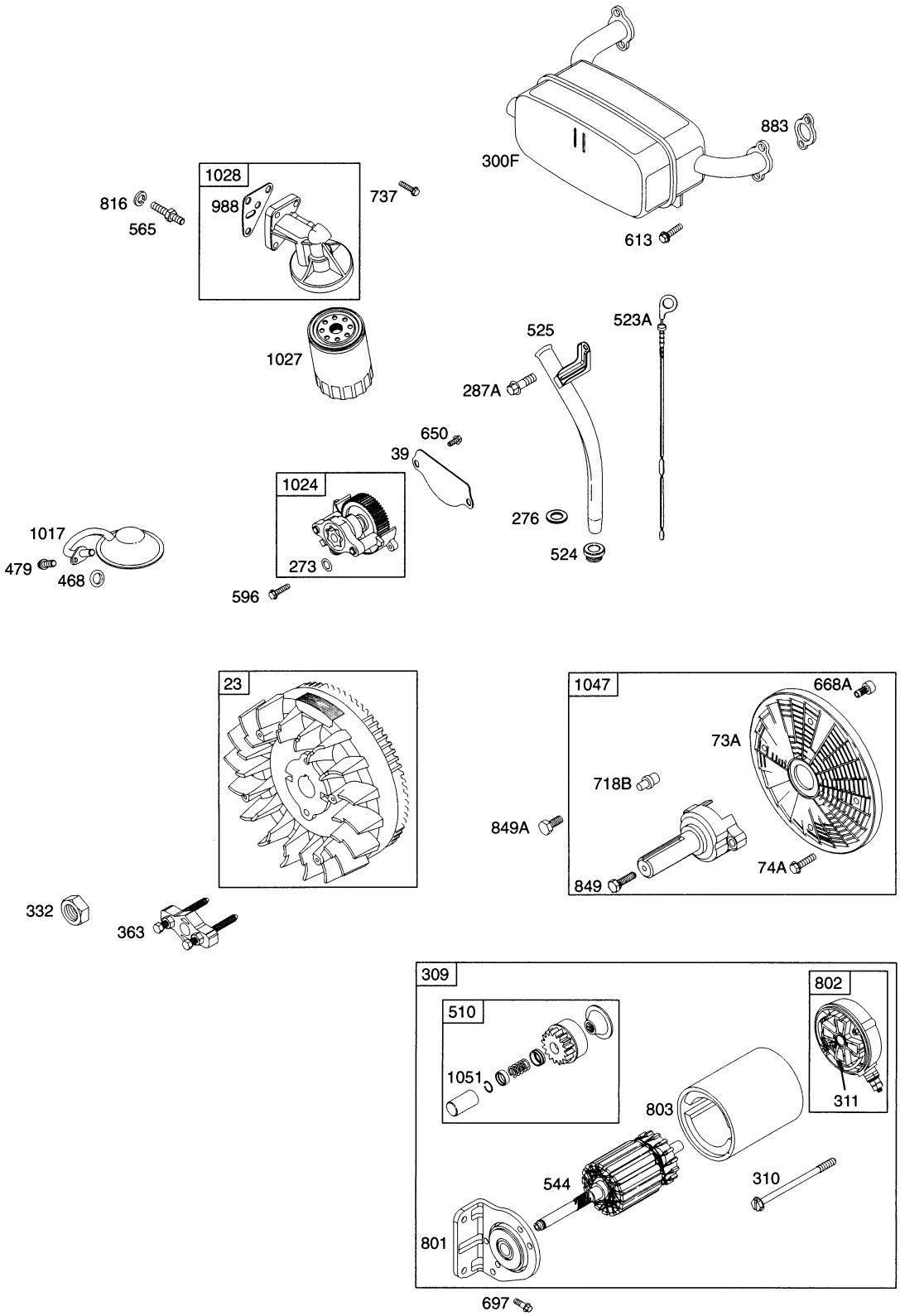

枠で囲まれている部品はアッセンブリ部品です。
★印部品は取り付に当たって特殊工具が必要です。リペアマニュアルを参照してください。
部品 No.271452「リペアマニュアル」を参照してください。

2005. 3

J010　コントロール・オルタネータ・イグニッション・ガバナシャフト部

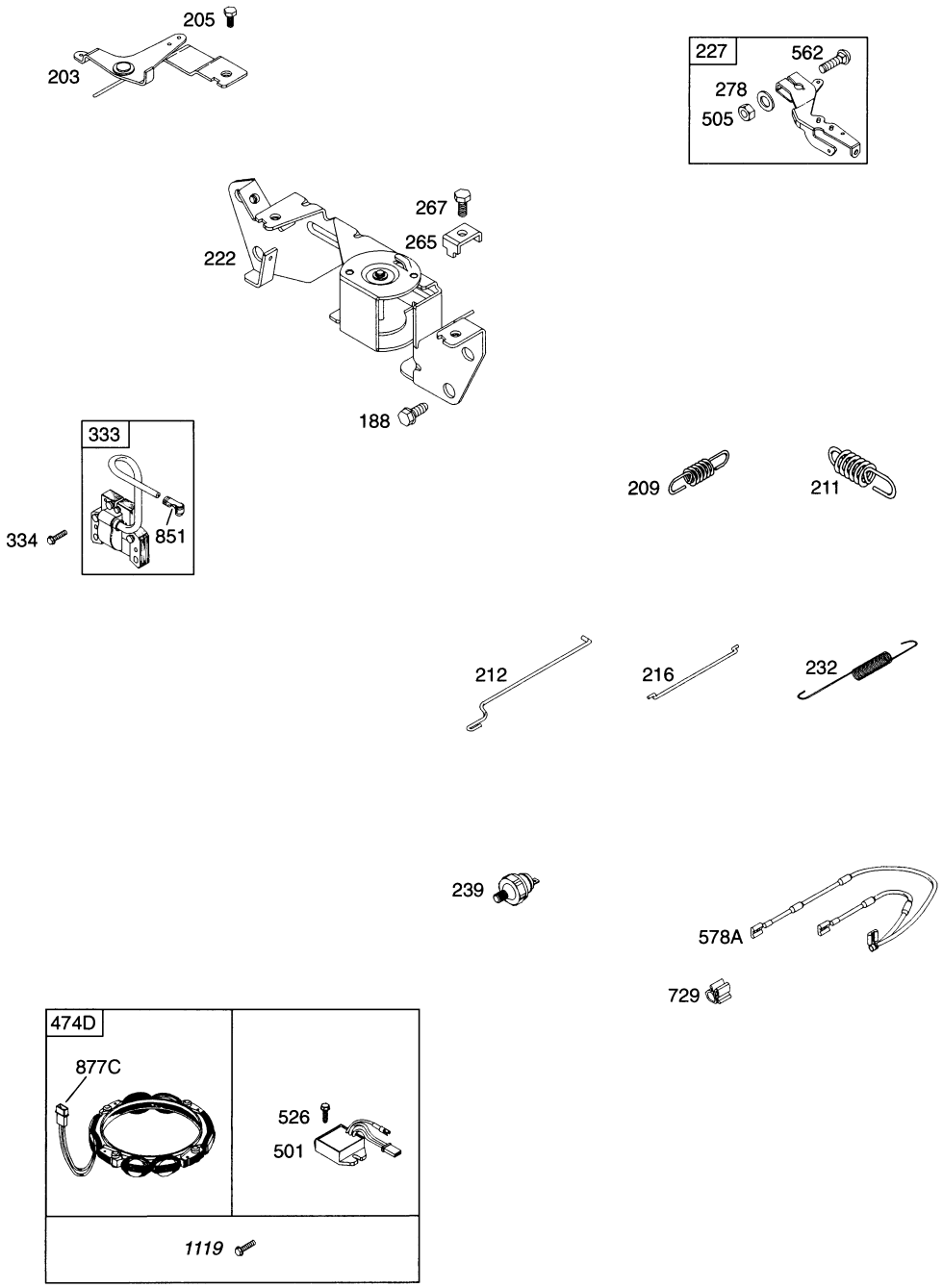

枠で囲まれている部品はアッセンブリ部品です。
★印部品は取り付に当たって特殊工具が必要です。リペアマニュアルを参照してください。
部品 No.271452「リペアマニュアル」を参照してください。

シュラウド・ブロワハウジング部　J010

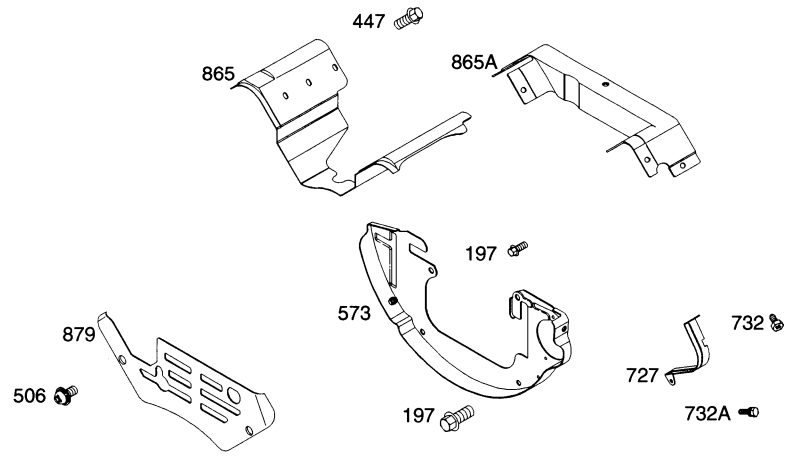

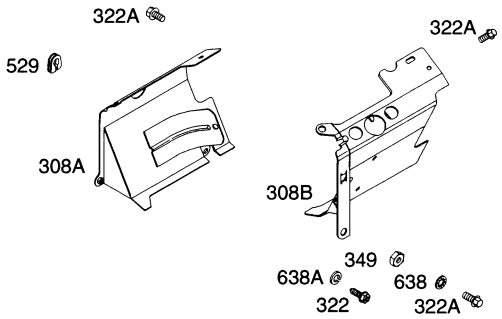

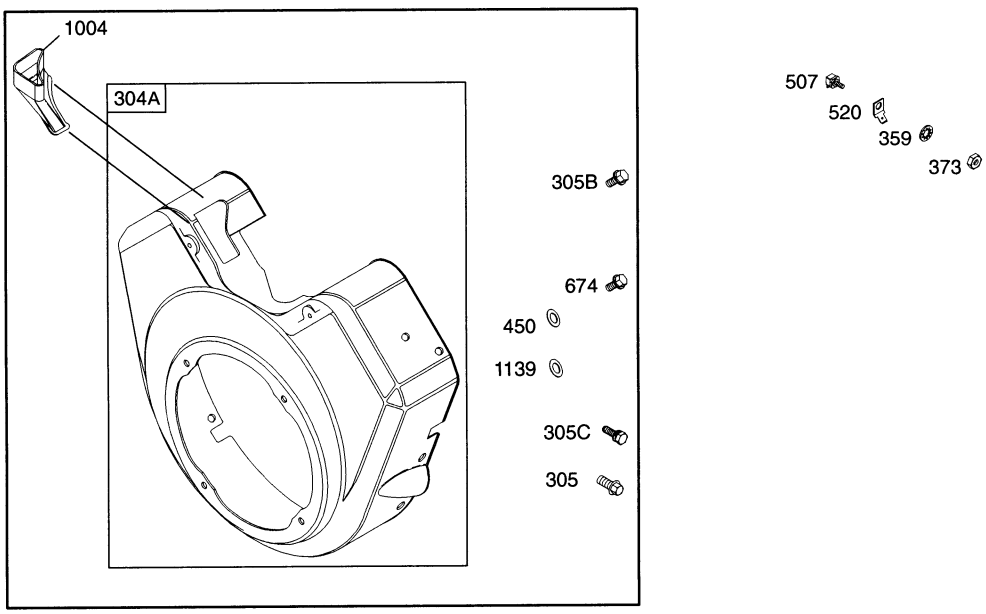

枠で囲まれている部品はアッセンブリ部品です。
★印部品は取り付に当たって特殊工具が必要です。リペアマニュアルを参照してください。
部品 No.271452「リペアマニュアル」を参照してください。

J010　ガスケットセット・キットパーツ

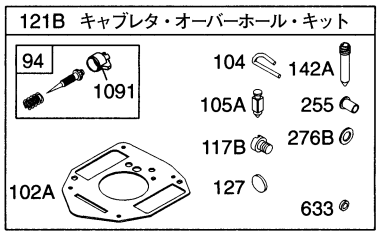

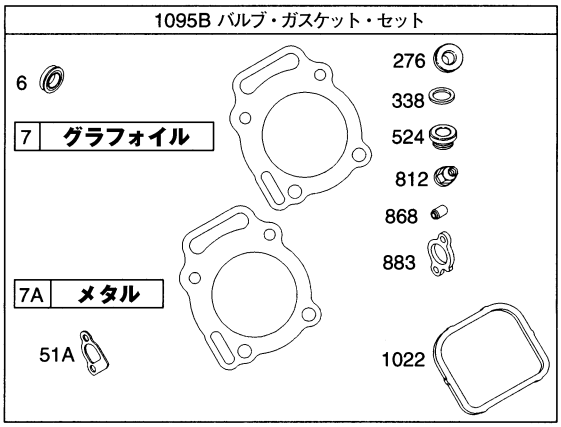

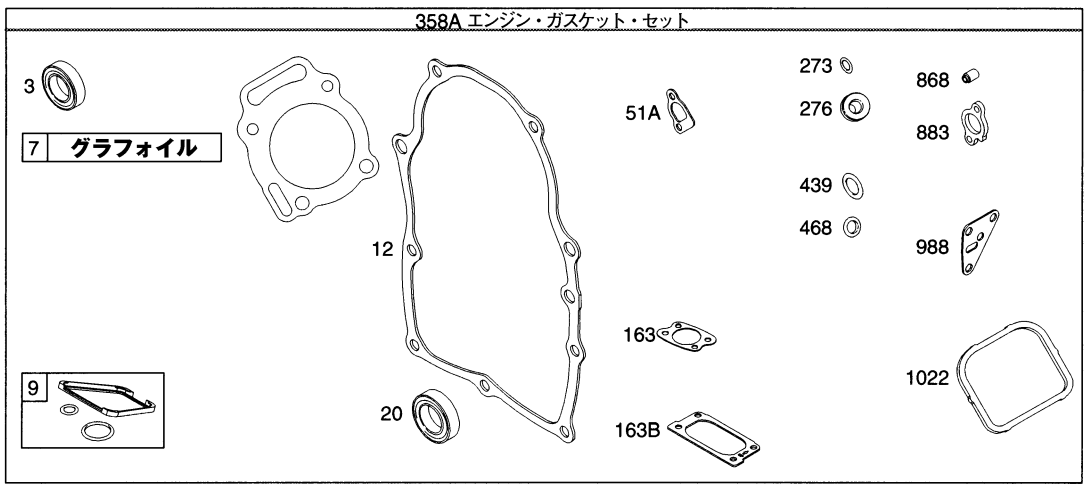

枠で囲まれている部品はアッセンブリ部品です。
★印部品は取り付に当たって特殊工具が必要です。リペアマニュアルを参照してください。
部品 No.271452「リペアマニュアル」を参照してください。

見出No.	部品番号	部品名称	摘要	個数	発注単位	標準工数
1	692178	シリンダAssy.				3.8
2	808534	シリンダ・ブッシング				4.5
3	＊ 805101	オイル・シール(マグネットサイド)				
5	809200	シリンダ・ヘッド（№1）				
5A	809201	シリンダ・ヘッド（№2）				
7	＊△ 806085	シリンダヘッド・ガスケット（グラフォイル）				
8	808984	ブリーザAssy.				
9	＊ 809094	ブリーザ・ガスケット				
10	690751	ブリーザ固定スクリュ				
11A	806083	ブリーザ･チューブ				
12	＊ 691684	クランクケース・ガスケット				
13	692059	スクリュ（シリンダヘッド)				
15	690946	オイルドレン・プラグ				0.1
16	692161	クランクシャフト				2.5
17	690752	ボール・ベアリング				
18	808847	クランクケース・カバー				0.8
20	＊ 805049	オイル・シール(ＰＴＯサイド)				
22	692540	スクリュ　(クランクケースカバー)				
23	808766	フライホィール				0.9
25	807619	ピストンAssy.（スタンダード）				@1.6
	807809	ピストンAssy.（0.508mm オーバーサイズ）				
26	807620	リング・セット（スタンダード）				@1.4
	807810	リング･セット(0.508mm オーバーサイズ)				
	807812	リング･セット(0.762mm オーバーサイズ)				
27	690683	ピストンピン・ロック				
28	807621	ピストン・ピン（スタンダード）				
29	807900	コネクティング・ロッド				1.7
32	690698	スクリュ				
33	807681	エキゾースト・バルブ				1.2
34	807680	インテーク・バルブ				1.2
35	692084	バルブ・スプリング　(インテーク)				
36	692084	バルブ・スプリング　(エキゾースト)				
39	690745	オイル･ディフレクタ				
40	692058	バルブ・リテーナ				
42	807683	バルブ・キーパ				
45	690977	バルブ･タペット				
46	691557	カム･ギア				
50	690754	インテーク･マニホールド				1.0
51A	＊△ 692035	インテーク・ガスケット				
51C	＊ 691694	インテーク・ガスケット				
54	690676	インテークマニホールド取付スクリュ				
73A	690749	ローテーティング・スクリーン				
74A	691647	スクリュ（ローテーティング・スクリーン）				
91	807919	アッパ・ボディAssy.				0.5
94	● 808257	アイドル調整　キット				
95	690718	スクリュ　(スロットルバルブ)				
97	807720	スロットル･シャフト				
98	808177	アイドルスピード　キット				
102A	● 692077	キャブレタ・ガスケット				
104	● 690723	フロートヒンジ・ピン				

● 印番号は見出No.121 キャブレタ・キットに含まれます。
＊ 印番号は見出No.358 ガスケット・セットに含まれます。
△ 印番号は見出No.1033 バルブオーバーホール・キットに含まれます。

図解中､枠で囲まれたものはアッセンブリ部品となります。

2005. 3

J010

見出No.	部品番号	部品名称	摘要	個数	発注単位	標準工数
108A	690719	チョーク・バルブ				
109	807722	チョーク・シャフト				
117B	● 690862	メイン・ジェット（スタンダード）				
118	● 805537	メイン・ジェット（高度1500m以上）				
119	690720	アッパボディ･スクリュ				
121B	809022	キャブレタ　オーバーホール　キット				
122	690691	キャブレタ・スペーサ				
125B	809011	キャブレタ				
127	● 690727	ウェルチ・プラグ				
130A	690726	スロットル・バルブ				
133A	806961	キャブレタ・フロート				
142A	● 690725	キャブレタ・ノズル（スタンダード）				
146	691639	タイミング・キー				
161	691561	エアクリーナ･ベース				
163	＊ 692081	エアクリーナ･ガスケット				
187	296004	フューエル･ホース(必要に応じて切って使用)				
188	692056	スクリュ　(コントロールブラケット)				
192	807623	バルブ調整スクリュ				0.5
197	841233	スクリュ　(バックプレート)				
203	690923	チョークコントロール･レバー				
205	692083	スクリュ（チョークコントロール･レバー）				
209	691507	ガバナ・スプリング				0.3
211	692069	ガバーンドアイドル・スプリング				
212	690712	スロットル･リンク				
216	690705	チョーク・リンク				
222	808454	コントロール･ブラケット				
227	690236	ガバナコントロール･レバー				
231	690718	スクリュ(チョーク･バルブ)				
232	692073	ガバナリンク・スプリング				
239	690233	オイルプレッシャ･スイッチ				
240A	691035	フュエル･フィルタ				
255	● 690721	チョークシャフト・ブッシング				
265	691024	ケーシングクランプ				
267	692083	スクリュ　(ケーシングクランプ)				
273	690681	Oリング・シール（オイルポンプ）				
276	690704	シーリング・ワッシャ				1.3
276A	＊△ 807085	シーリング・ワッシャ（シリンダヘッド）				
276B	● 690724	シーリング・ワッシャ（キャブレタプラグ）				
278	690237	ワッシャ(ガバナコントロールレバー)				
287A	805177	スクリュ（ディップスティック）				
300F	690931	エキゾースト・マフラ				0.8
304A	808055	ブロワ・ハウジング				0.6
305	841233	スクリュ（ブロワハウジング）				
	692056	スクリュ（ブロワハウジング）（長さ14mm）				
	807163	スクリュ（ブロワハウジング）（長さ10mm）				
305B	692062	スクリュ（ブロワハウジング）（長さ18mm）				
308A	806544	シリンダヘッド・カバー（№２）				0.7
308B	806545	シリンダヘッド・カバー（№１）				0.7
309	691564	スタータ・モータ				1.0
310	496880	ボルト　(スタータモータ)				

● 印番号は見出No.121 キャブレタ・キットに含まれます。
＊ 印番号は見出No.358 ガスケット・セットに含まれます。
△ 印番号は見出No.1033 バルブオーバーホール・キットに含まれます。

図解中､枠で囲まれたものはアッセンブリ部品となります。

見出No.	部品番号	部品名称	摘要	個数	発注単位	標準工数
311	496887	ブラシ　セット				1.4
322	841233	スクリュ（シリンダヘッドカバー）				
322A	692067	スクリュ（シリンダヘッドカバー）				
332	690887	フライホィール・ナット				
333	492341	マグネット・アマチュア				@0.8
334	692066	スクリュ　(マグネットアマチュア)				
337	491055	スパーク･プラグ				
338	＊△ 691312	ディップスティック・ガスケット				
349	690238	ナット　(シリンダヘッドカバー)				
358A	808390	ガスケット・セット				
359	691077	ワッシャ　(グランドターミナル)				
363	19203	フライホィール・プーラ（特殊工具）				
373	691612	ナット　(グランドターミナル)				
377	808095	キー（フライホィール）				
383	19374	スパークプラグ・レンチ（工具）				
385	807084	スクリュ　(フュエル・ポンプ)				
387	808656	フュエル･ポンプ				0.1
439	692154	Oリング・シール (クランクケースカバー)				
447	841233	スクリュ　(エアガイドカバー)				
468	＊ 690690	Oリング･シール(オイルポンプスクリーン)				
474D	696458	オルタネータAssy.				
479	692537	スクリュ(オイルポンプスクリーン)				
501	691185	レギュレタ				0.1
505	690238	ナット(ガバナコントロールレバー)				
506	690677	スクリュ　(キャブレタ)				
507	691972	インシュレータ				
510	496881	スタータ・ドライブ				1.2
520	691084	グランド・ターミナル				
522	491832	オイルフィラー･プラグ				
523A	693175	ディップスティック				
524	＊ 693172	ディップスティックチューブ・シール				
525	693174	ディップスティック･チューブ				
526	692067	スクリュ　(レギュレタ)				
529	690744	グロメット				
544	690855	スタータ・アマチュア				
552	690701	ガバナクランク･ブッシング				
552A	806686	ガバナクランク・ブッシング				
562	690239	ボルト(ガバナコントロールレバー)				
565	690682	スタッド(オイルフィルタアダプタ)				
572	690686	ブリーザ･バッフル				
573	841310	バック・プレート				
578A	692319	グランド・ワイヤ				
596	691492	スクリュ(オイルポンプ)				
598	807625	エンドプレー・シム				
601	691038	ホース･クランプ				
613	841233	スクリュ（マフラ）				
615	691550	ガバナシャフト･リテーナ				
616	806685	ガバナ･クランク				
628	806660	ポンプブラケット･スクリュ				
633	● 806131	チョークシャフト・シール				

● 印番号は見出No.121 キャブレタ・キットに含まれます。
＊ 印番号は見出No.358 ガスケット・セットに含まれます。
△ 印番号は見出No.1033 バルブオーバーホール・キットに含まれます。

図解中､枠で囲まれたものはアッセンブリ部品となります。

2005. 3

J010

見出No.	部品番号	部品名称	摘要	個数	発注単位	標準工数
635	692076	スパークプラグ・ブーツ				
638	691551	ワッシャ				
638A	690706	ワッシャ(オイルフィルタアダプタ)				
643	692079	エアクリーナ･リテーナ				
650	841233	スクリュ（オイルディフレクタ）				
668A	691500	スペーサ				
681	808798	ニードル・キット				
691	＊ 690680	ガバナシャフト･シール				
697	692062	スクリュ				
711A	691492	スクリュ (キャブレタシールド)				
718B	690740	ロケーティング・ピン				
727	690714	スタータドイブ・カバー				
729	690586	ワイヤ・クリップ				
732	690688	スクリュ　(スタータドライブカバー)				
732A	841233	スクリュ　(スタータドライブカバー)				
737	690679	スクリュ(オイルフィルタアダプタ)				
741	691530	タイミング・ギア				
788	691559	ポンプ･ブラケット				
801	808777	ドライブ・キャップ				
802	496813	エンド・キャップ				
803	690854	スタータ・ハウジング				
807	● 805557	スロットル・スペーサ				
816	690706	ワッシャ(オイルフィルタアダプタ)				
830	809157	ロッカアーム･スタッド				
833	841233	スクリュ (エアクリーナストラップ)				
837	808085	マフラスペーサ				
849	691088	スクリュ（スタブシャフト）				
849A	690342	スクリュ（スタブシャフト）				
851	493880	スパークプラグ・ターミナル				
862	692153	エアクリーナ取付ストラップ				
865	690750	エアガイド・カバー				
865A	690901	エアガイド・カバー				0.9
868	691963	バルブ・シール				
871	692057	バルブガイドブッシング				
877C	399916	オルタネータ・コネクタ				
879	690757	キャブレタ・カバー				
918	393815	バキューム・ホース				
955A	807723	キャブレタ･プラグ				
967A	272490	プリエアクリーナ･フィルタ				
968A	692097	エアクリーナ･カバー				
971	807084	スクリュ（エアクリーナベース）				
987	● 806864	スロットルシャフト・シール				
988	＊ 692063	オイルフダプタ・ガスケット				
996	691577	キャブレタ･シールド				
1004	690743	エア・ダクト				
1017	690900	オイルポンプ・スクリーン				
1019	808036	ラベル・キット				
1022	＊△ 806039	ロッカカバー・ガスケット				
1023B	691494	ロッカ・カバー（#2シリンダ）				
1023C	690910	ロッカ・カバー（#1シリンダ）				

● 印番号は見出No.121 キャブレタ・キットに含まれます。
＊ 印番号は見出No.358 ガスケット・セットに含まれます。
△ 印番号は見出No.1033 バルブオーバーホール・キットに含まれます。

図解中､枠で囲まれたものはアッセンブリ部品となります。

見出No.	部品番号	部品名称	摘要	個数	発注単位	標準工数
1024	693185	オイル・ポンプ				1.0
1025	690689	ガバナ・スプール				
1026	691836	プッシュ・ロッド（スチール製）				
1027	492932S	オイル･フィルタ				
1028	808235	オイルフィルタ･アダプタ				0.2
1029	807323	ロッカ･アーム				
1036	806881	エミッション・ラベル				
1047	807867	スタブ・シャフト				
1051	691124	リテーニング・リング				
1054	280275	ケーブル・タイ				
1054A	710349	ケーブル・タイ				
1091	● 691516	リミッタ・キャップ				
1095B	808392	バルブオーバーホール・キット				
1100	690973	ロッカアーム･パイロット				
1119	691552	スクリュ （オルタネータ)				
1254	807084	スクリュ（ロッカーカバースタッド）				
1330	272617	リペアマニュアル				
	272617A	リペアマニュアル（補足版）				

● 印番号は見出No.121 キャブレタ・キットに含まれます。
＊ 印番号は見出No.358 ガスケット・セットに含まれます。
△ 印番号は見出No.1033 バルブオーバーホール・キットに含まれます。

図解中､枠で囲まれたものはアッセンブリ部品となります。

2005. 3

good new days
人間らしい美しい未来を

ヤナセ

総発売元
ヤナセ産業機器販売（株）

〒105-0013東京都港区浜松町1-2-15
TEL.（03）5425-1832（代表）
製造元 **株式会社コンマ製作所**

KPL-J010