L005

スノースロワー

10-20Gs

部　品　表

製造番号

L005□□□

ヤナセ

部品表の利用方法について

構成

この部品表は本体、エンジンの二部で構成されています。

摘要

摘要欄には一般規格、名称などを記載しています。

発注単位

発注単位欄に記載されている数字は、ご注文いただく際の単位数量を示しております。ここに示された数量を一単位として袋又は箱に入っておりますので、単位数量の倍数にてご注文下さるようお願い致します。

標準工数

標準工数欄に記載されている数字は、部品交換時の標準的な工数（時間）です。@は1部品もしくは1セットでの標準工数です。

エンジン

図解で枠に囲まれている場合はアッセンブリー部品です。また、個々の部品が必要であれば見出し番号の付されている物に限り供給可能です。

● 印部品は見出No. 121 キャブレタ・オーバーホールキットに含まれます。
＊ 印部品は見出No. 385 エンジンガスケット・セットに含まれます。
△ 印部品は見出No. 1095 バルブガスケットセットに含まれます。

部品番号は改良のため、変更することがあります。部品価格表で部品番号変更の有無をご確認願います。
（例）

Part No.	List Price	Description	Dispo. Code
93440	130	Use94712	C

（この場合93440の部品番号は94712に変更されたことを示します。もし93440の在庫があれば、これを優先して使用し、在庫がない場合94712を使用します。）

本　　体

L005□□□

エンジン・フレーム部 …… 2～5
コントロール部（1） …… 6～9
コントロール部（2） …… 10～13
オーガ・ミッション部 …… 14～15
オーガ・ブロワ部 …… 16～19
シュート部 …… 20～23
走行変速部 …… 24～27
油圧部 …… 28～31
カバー・走行フレーム部 …… 32～35
電装部 …… 36～39
ステッカ部 …… 40～41
電気配線図 …… 42

L005　エンジン・フレーム部

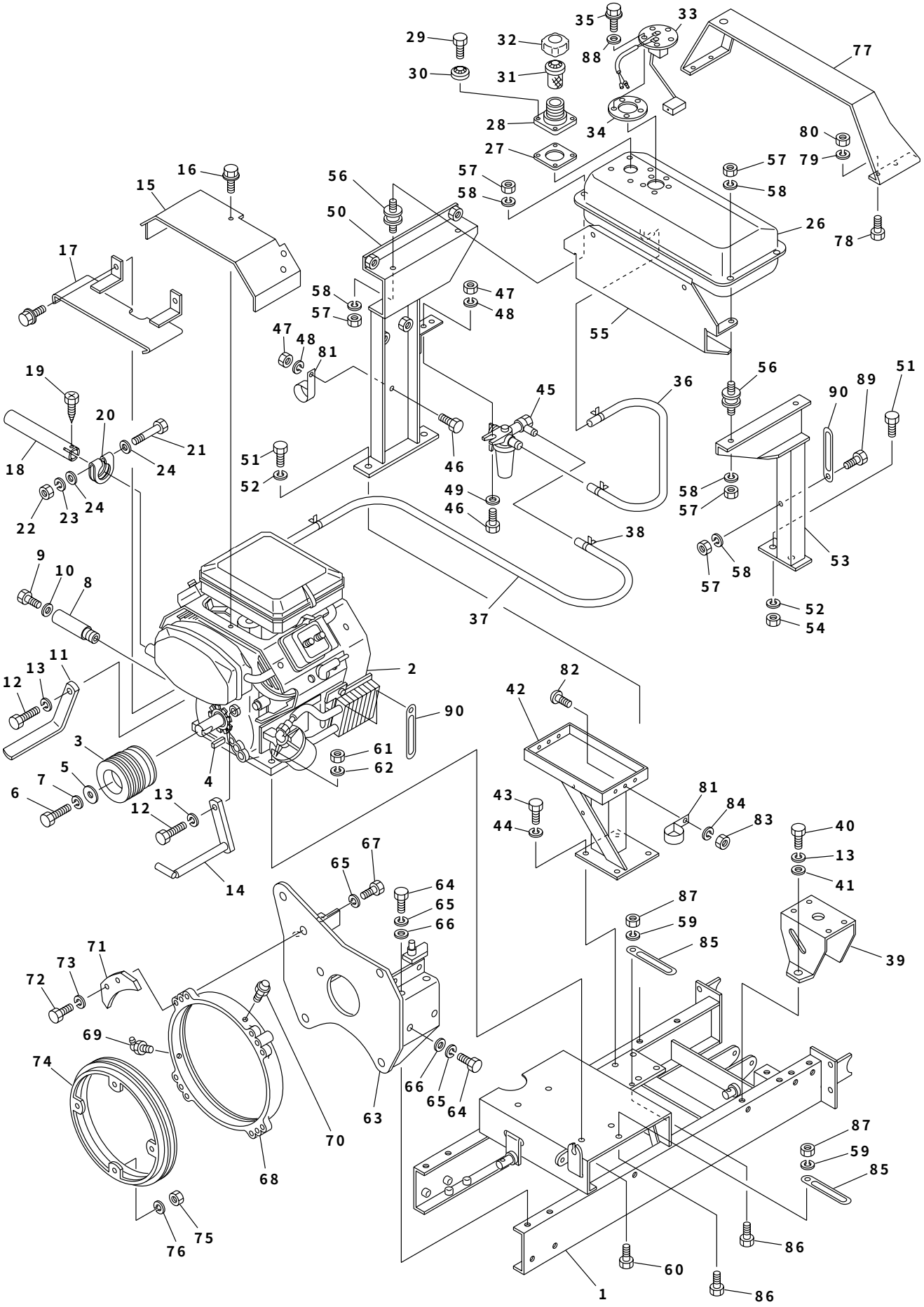

エンジン・フレーム部　L005

見出No.	部品番号	部品名称	摘要	個数	発注単位	標準工数
1	S074−1112	メインフレーム		1		
2	S074−7102	B&Sエンジン 381447	(20HP)	1		3.0
3	S072−7110	エンジンプーリ		1		
4	S941−2394	平行キー（両角）	1／4×1／4×62	1		
5	S009−0480	エンドプレート		1		
6	S801−1252	六角ボルト（ユニファイ細目ネジ 24山／インチ）	3／8−24UNF×20	1		
7	S926−1207	バネ座金	W3／8	1		
8	S058−7120	ドレンチューブ		1		
9	S009−0971	ドレンチューブキャップ（小形六角ボルト）		1		
10	S812−1012	シールワッシャ	WF12	1		
11	S074−7120R	ベルト押え（右）		1		
12	S801−1254	六角ボルト（ユニファイ細目ネジ 24山／インチ）	5／16−24UNF×25	2		
13	S926−1206	バネ座金	M8	5		
14	S072−7120L	ベルト押え（左）		1		
15	S074−7130	マフラカバー（上）		1		
16	S913−3207	フランジ付六角ボルト	M6×12	5		
17	S074−7140	マフラカバー（下）		1		
18	S074−7100−1	マフラパイプ		1		
19	S914−4221	十字穴付六角タッピンネジ	M4×12	1		
20	S072−7101−2	マフラパイプ固定金具		1		
21	S902−4042	小形六角ボルト	M8×65(7T)	1		
22	S916−5205	小形六角ナット	M8	1		
23	S926−1206	バネ座金	M8	1		
24	S929−2205	平座金	M8	2		
25	S074−7201	燃料タンク組立品	見出No.26〜35,88含む	1		1.0
26	S074−7150	燃料タンク		1		
27	S255−2441	ゴムパッキン(給油口)		1		
28	S255−2420	給油口		1		
29	S901−2016	六角ボルト	M6×16	4		
30	S812−1006	シールワッシャ	WF6	4		
31	S061−7152−3	ストレーナ		1		
32	S255−2450	燃料タンクキャップ(ゴムパッキン付)		1		
33	S074−7381	燃料ゲージセンダユニット		1		
34	S074−7380−2	ゴムパッキン（燃料ゲージ）		1		
35	S913−3202	フランジ付六角ボルト	M5×12	5		
36	S074−7170−1	燃料ホース（タンク→フィルタ）	200L	1		
37	S074−7170−2	燃料ホース（フィルタ→エンジン）	900L	1		
38	S836−2012	ホースバンド	8-12	4		
39	S074−1140	パッケージブラケット		1		
40	S902−4033	小形六角ボルト	M8×20(7T)	3		
41	S929−2205	平座金	M8	3		
42	S074−1220	バッテリ台		1		
43	S902−2054	小形六角ボルト	M10×30	4		
44	S926−1208	バネ座金	M10	4		
45	S028−1910	ガソリンフィルタ		1		0.1
46	S901−4017	六角ボルト	M6×20(7T)	2		
47	S916−1204	六角ナット	M6	2		
48	S926−1204	バネ座金	M6	2		
49	S929−2204	平座金	M6	1		
50	S074−2811	タンク台（右）		1		

2006. 2

L005　エンジン・フレーム部

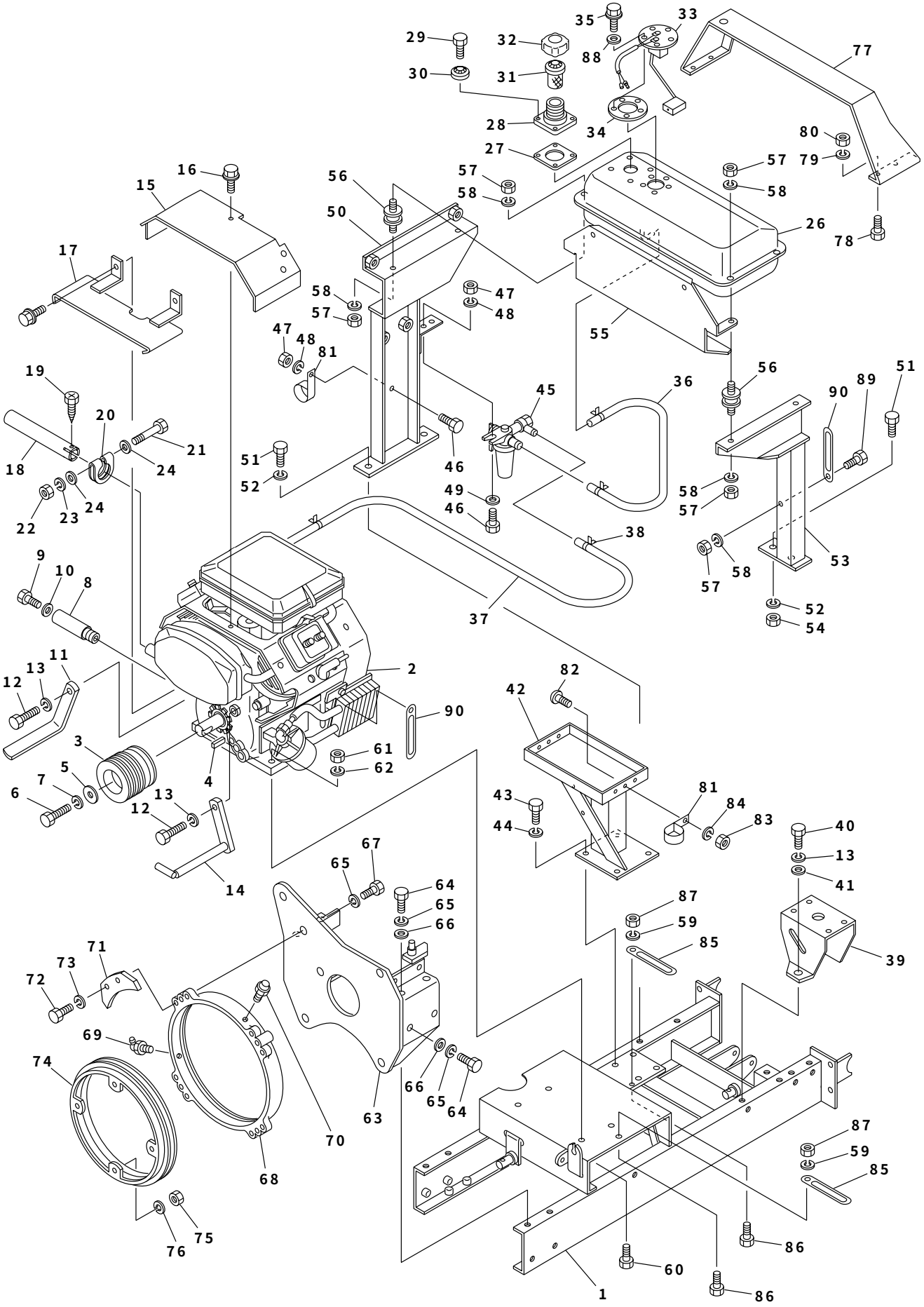

見出No.	部品番号	部品名称	摘要	個数	発注単位	標準工数
51	S902－4033	小形六角ボルト	M8×20(7T)	4		
52	S926－1206	バネ座金	M8	4		
53	S074－2820	タンク台（左）		1		
54	S916－5205	小形六角ナット	M8	2		
55	S074－3750	燃料タンクカバー		1		
56	S050－2290	防振ゴム		4		
57	S916－1204	六角ナット	M6	9		
58	S926－1204	バネ座金	M6	9		
59	S926－1206	バネ座金	M8	2		
60	S902－4038	小形六角ボルト	M8×45(7T)	4		
61	S916－5205	小形六角ナット	M8	4		
62	S926－1206	バネ座金	M8	4		
63	S072－1270	オーガケース支持ブラケット		1		
64	S902－4053	小形六角ボルト	M10×25(7T)	8		
65	S926－1208	バネ座金	M10	12		
66	S929－2206	平座金	M10	8		
67	S902－4054	小形六角ボルト	M10×30(7T)	4		
68	S016－6031	ケース回転軸受		1		
69	S953－2202	グリスニップル	B－PT1／8	1		
70	S953－1202	グリスニップル	A－PT1／8	1		
71	S072－6040	座金（ケース回転軸用）		4		
72	S902－4053	小形六角ボルト	M10×25(7T)	8		
73	S926－1208	バネ座金	M10	8		
74	S016－6020	ケース回転軸		1		
75	S916－5206	小形六角ナット	M10	4		
76	S926－1208	バネ座金	M10	4		
77	S074－8100	タンクカバー		1		
78	S902－4032	小形六角ボルト	M8×16(7T)	4		
79	S926－1206	バネ座金	M8	4		
80	S916－5205	小形六角ナット	M8	4		
81	S870－2525	コーティングクリップ	25	2		
82	S908－4237	十字穴付トラス小ネジ	M6×16	1		
83	S916－1204	六角ナット	M6	1		
84	S926－1204	バネ座金	M6	1		
85	S870－2112	配線押え（8用）	旧061－9510	4		
86	S902－2032	小形六角ボルト	M8×16	2		
87	S916－5205	小形六角ナット	M8	2		
88	S812－3005	シールワッシャ	SW5×12	5		
89	S901－2015	六角ボルト	M6×12	1		
90	S870－2111	配線押え（6用）	旧061－9520	2		

L005　コントロール部（1）

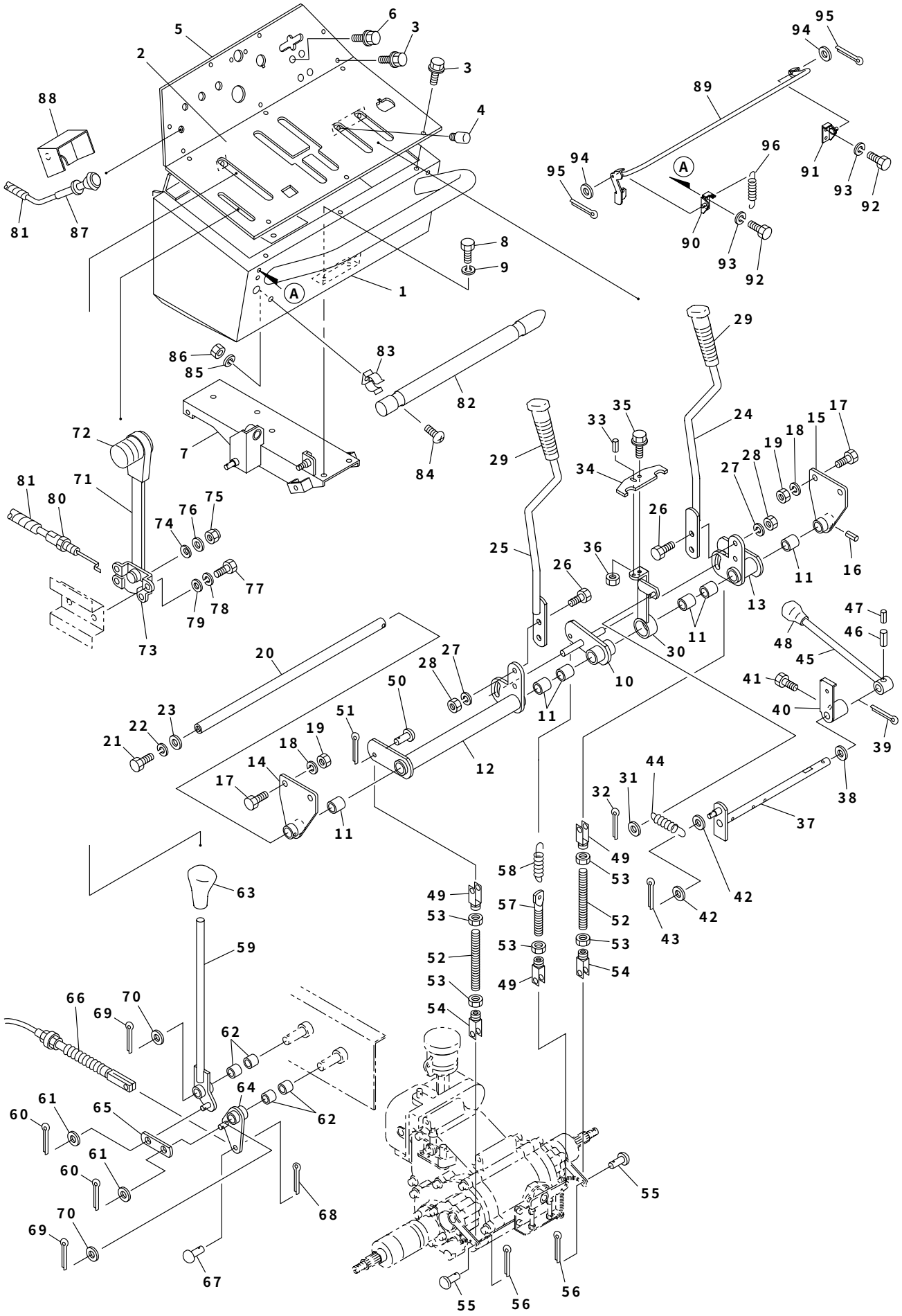

コントロール部（1） L005

見出No.	部品番号	部品名称	摘要	個数	発注単位	標準工数
1	S074−3103	操作盤		1		
2	S074−3123	操作盤パネル		1		
3	S913−3608	フランジ付六角ボルト	2−M6×16(7T)黒	13		
4	S872−1002	クッションゴム（旧S065−4130）	C−30−CS−2	4		
5	S074−3150	計器パネル		1		
6	S913−3607	フランジ付六角ボルト	2−M6×12(7T)黒	4		
7	S074−3011	操作盤マウント		1		
8	S902−4033	小形六角ボルト	M8×20(7T)	3		
9	S926−1206	バネ座金	M8	3		
10	S074−3201	デフロック解除アーム		1		
11	S828−1295	ブッシュ（バックメタル）	16×18×20	6		
12	S074−3251	旋回ブレーキアーム（左）		1		
13	S074−3241	旋回ブレーキアーム（右）		1		
14	S074−3040L	取付金具（旋回ブレーキレバー軸）(左)		1		
15	S074−3040R	取付金具（旋回ブレーキレバー軸）(右)		1		
16	S931−1132	スプリングピン	5×25	1		
17	S902−4033	小形六角ボルト	M8×20(7T)	4		
18	S926−1206	バネ座金	M8	4		
19	S916−5205	小形六角ナット	M8	4		
20	S074−3230	旋回ブレーキレバー軸		1		
21	S902−2052	小形六角ボルト	M10×20	1		
22	S926−1208	バネ座金	M10	1		
23	S929−2206	平座金	M10	1		
24	S074−3220R	旋回ブレーキレバー（右）		1		
25	S074−3220L	旋回ブレーキレバー（左）		1		
26	S902−4033	小形六角ボルト	M8×20(7T)	4		
27	S926−1206	バネ座金	M8	4		
28	S916−5205	小形六角ナット	M8	4		
29	S072−3790	握り（旋回ブレーキ）		2		
30	S074−3880	駐車ブレーキアーム		1		
31	S929−2204	平座金	M6	1		
32	S930−0208	割ピン	2×16	1		
33	S931−1120	スプリングピン	4×16	1		
34	S074−3850	アーム(イコライザ)		1		
35	S913−3508	フランジ付六角ボルト	2−M6×16(7T)	1		
36	S916−1204	六角ナット	M6	1		
37	S074−3861	駐車ブレーキレバー軸		1		
38	S929−2207	平座金	M12	2		
39	S930−0239	割ピン	4×25	2		
40	S075−3880	ドックホルダ		1		
41	S902−4032	小形六角ボルト	M8×16(7T)	1		
42	S929−2205	平座金	M8	2		
43	S930−0217	割ピン	2.5×16	1		
44	S705−5255	スプリング		1		
45	S074−3070	駐車ブレーキレバー		1		
46	S931−1124	スプリングピン	4×25	1		
47	S931−1112	スプリングピン	2.5×25	1		
48	S082−3530	握り（P）		1		
49	S061−3280	クレビス		3		
50	S824−1209	頭付ピン	6×20	3		

2006. 2

L005　コントロール部（1）

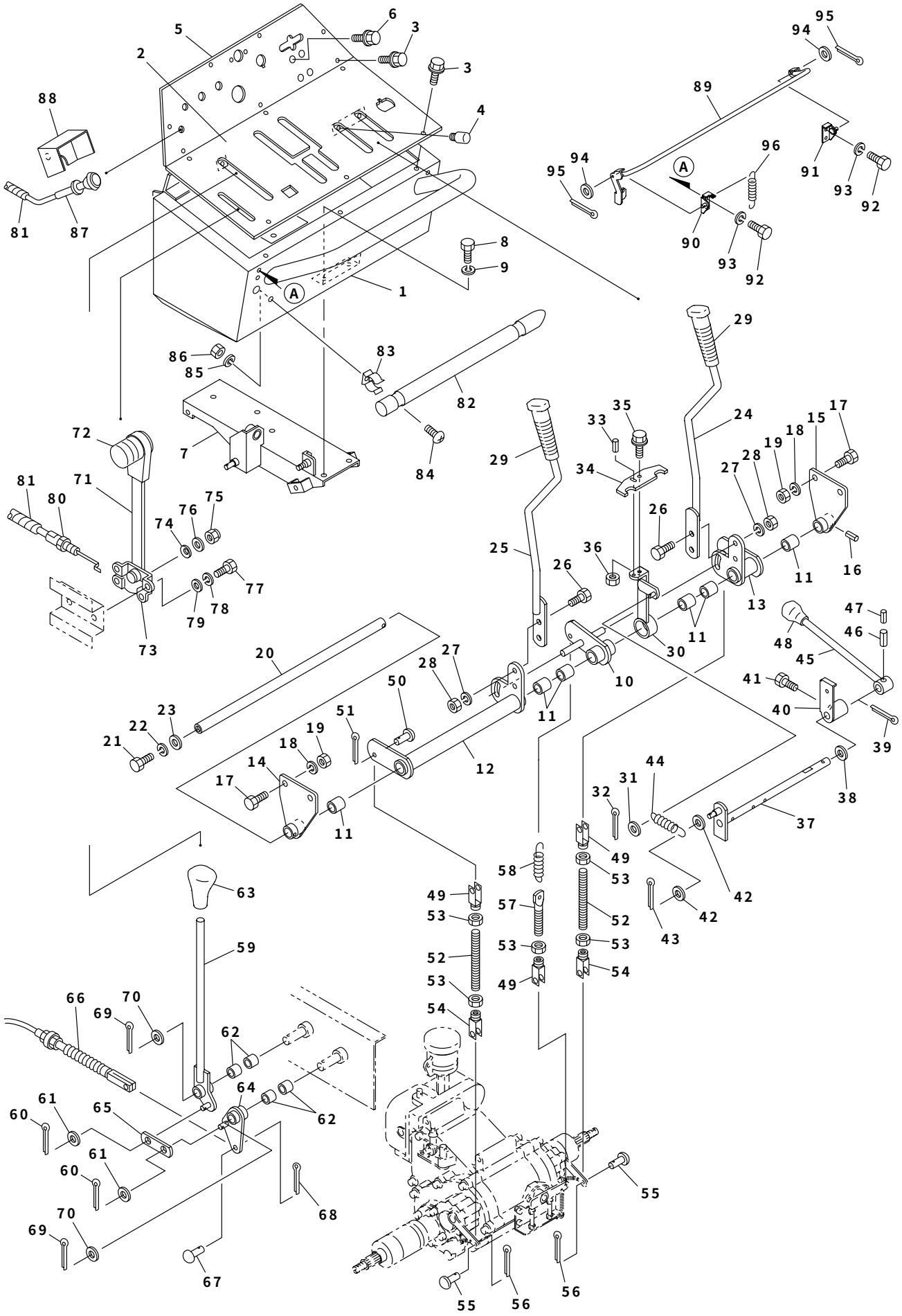

コントロール部（1） L005

見出No.	部品番号	部品名称	摘要	個数	発注単位	標準工数
51	S930－0208	割ピン	2×16	3		
52	S074－3270	ロッド（旋回ブレーキ）		2		
53	S916－5205	小形六角ナット	M8	5		
54	S005－1480	クレビス		2		
55	S824－1215	頭付ピン	8×20	2		
56	S930－5228	割ピン	3×20	2		
57	S074－3210	テンションロッド（デフロック解除）		1		
58	S072－9150	スプリング		1		
59	S069－3480	オーガクラッチレバー		1		
60	S930－0217	割ピン	2.5×16	2		
61	S929－2205	平座金	M8	2		
62	S828－1260	ブッシュ（バックメタル）	12×14×12	4		
63	S082－3490	握り（オーガ）		1		
64	S074－3490	リンクアーム（オーガ）		1		
65	S053－3340	リンクプレート		1		
66	S074－3500	オーガクラッチワイヤ		1		0.3
67	S824－1295	頭付ピン	8×18	1		
68	S930－5228	割ピン	3×20	1		
69	S930－5228	割ピン	3×20	2		
70	S929－2207	平座金	M12	2		
71	S061－3510	スロットルレバー		1		
72	S822－6301	握り（呼鳴）		1		
73	S061－3520	スロットルレバーブラケット		1		
74	S927－3106	皿バネ	L－8	1		
75	S806－8203	小形六角ナイロンナット	M8	1		
76	S929－2205	平座金	M8	1		
77	S901－2004	六角ボルト	M5×16	2		
78	S926－1203	バネ座金	M5	2		
79	S929－2203	平座金	M5	2		
80	S061－3550	スロットルワイヤ（N付）		1		0.2
81	S870－3202	スパイラルチューブ		1		
82	S053－9110	木棒		1		
83	S040－2670	木棒受金具		2		
84	S908－1213	十字穴付ナベ（丸）小ネジ	M4×10	2		
85	S926－1202	バネ座金	M4	2		
86	S916－1202	六角ナット	M4	2		
87	S074－3740	チョークワイヤ（N付）		1		0.1
88	S074－9000－2	チョークワイヤカバー	M5	1		
89	S074－4871	デッドマンクラッチレバー	M5	1		
90	S074－4880	ループハンドル受（左）		1		
91	S074－4890	ループハンドル受（右）		1		
92	S901－4016	六角ボルト	M6×16(7T)	4		
93	S926－1204	バネ座金	M6	4		
94	S929－2205	平座金	M8	2		
95	S930－0217	割ピン	2.5×16	2		
96	S074－4900	スプリング		1		

2006. 2

L005　コントロール部（2）

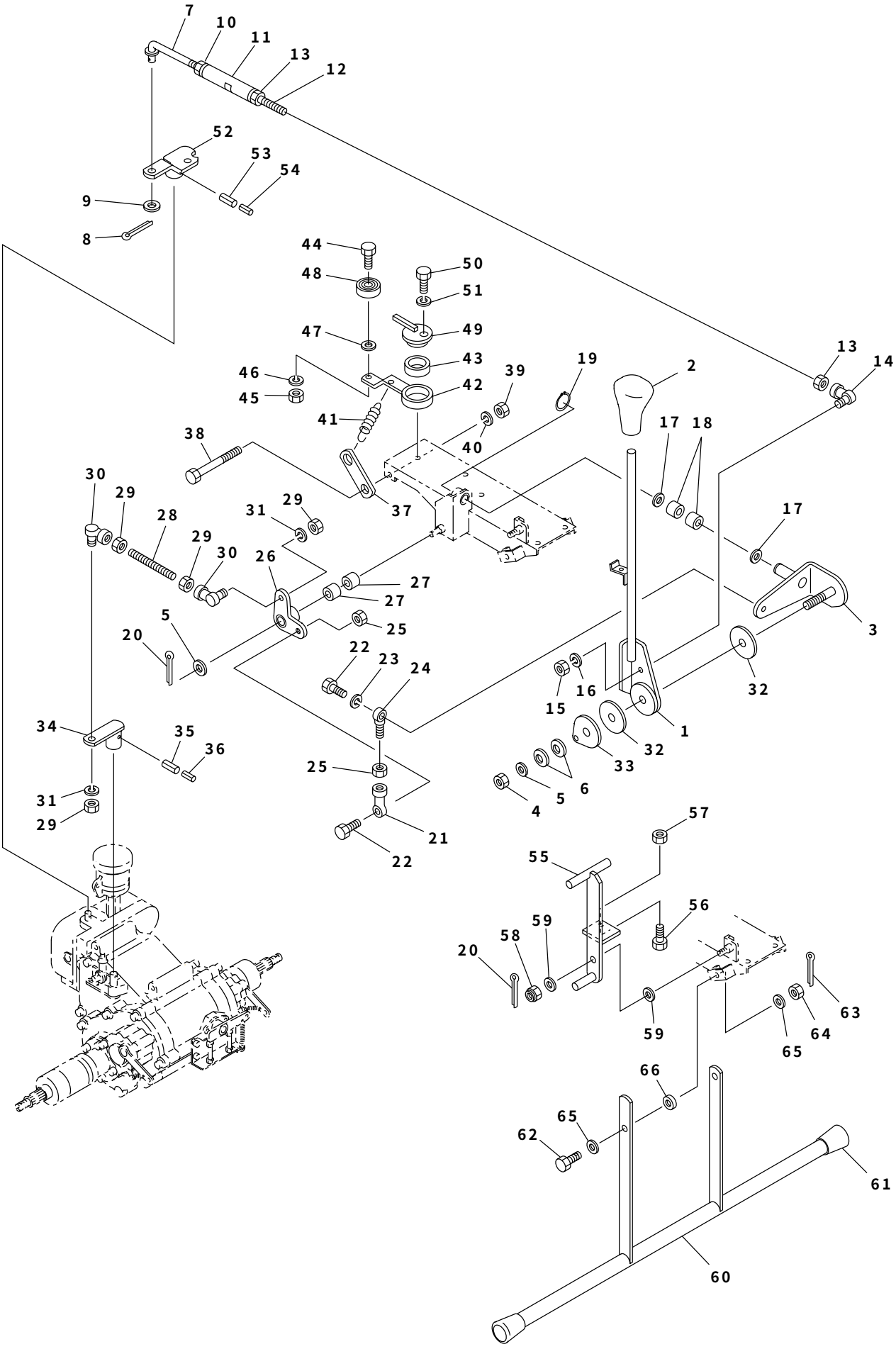

コントロール部（2） L005

見出No.	部品番号	部品名称	摘要	個数	発注単位	標準工数
1	S074−3292	変速レバー		1		
2	S082−3290	握り（変速レバー）		1		
3	S074−3311	レバーポスト（変速）		1		
4	S806−3205	ナイロンナット	M12	1		
5	S929−2207	平座金	M12	2		
6	S005−4540	皿バネ		2		
7	S074−3390	ロッド（主変速）		1		
8	S930−0219	割ピン	2.5×20	1		
9	S929−2205	平座金	M8	1		
10	S916−5205L	小形六角ナット(左ネジ)	M8L	1		
11	S040−1660	ターンバックル		1		
12	S061−3381	変速ロッド		1		
13	S916−5205	小形六角ナット	M8	2		
14	S835−2555	ロッドエンド（L型）	M8×1.25	1		
15	S916−5205	小形六角ナット	M8	1		
16	S926−1206	バネ座金	M8	1		
17	S929−2209	平座金	M16	2		
18	S828−1211	ブッシュ（バックメタル）	16×18×15	2		
19	S936−1016	軸用C形止メ輪	S−16	1		
20	S930−5228	割ピン	3×20	2		
21	S835−1303	ロッドエンド（アイ形メネジ）	8−M8×1.25	1		
22	S902−4034	小形六角ボルト	M8×25(7T)	2		
23	S926−1206	バネ座金	M8	1		
24	S835−1102	ロッドエンド（アイ形オネジ）	8−M8×1.25	1		
25	S916−6205	小形六角ナット（3種）	M8	2		
26	S074−3321	レバーポスト（副変速）		1		
27	S828−1260	ブッシュ（バックメタル）	12×14×12	2		
28	S074−3411	副変速ロッド		1		
29	S916−5205	小形六角ナット	M8	4		
30	S835−2555	ロッドエンド（L型）	M8×1.25	2		
31	S926−1206	バネ座金	M8	2		
32	S061−3441B	摩擦板		2		
33	S074−3650	フリクションプレート		1		
34	S061−3361	副変速アーム（ミッション）		1		
35	S931−1132	スプリングピン	5×25	1		
36	S931−1117	スプリングピン	3×25	1		
37	S074−3000	バネ掛け金具(中立調整)		1		
38	S053−3840	小形六角ボルト（M10×135）		2		
39	S916−5206	小形六角ナット	M10	2		
40	S926−1208	バネ座金	M10	2		
41	S705−3225	スプリング		1		
42	S074−3340	中立調整アーム		1		
43	S828−1297	ブッシュ（バックメタル）	30×34×12	1		
44	S901−4017	六角ボルト	M6×20(7T)	1		
45	S916−1204	六角ナット	M6	1		
46	S926−1204	バネ座金	M6	1		
47	S929−2204	平座金	M6	1		
48	S938−1367	ボールベアリング	626ZZ	1		
49	S061−3350	中立調整軸		1		
50	S902−4035	小形六角ボルト	M8×30(7T)	1		

2006. 2

L005　コントロール部（2）

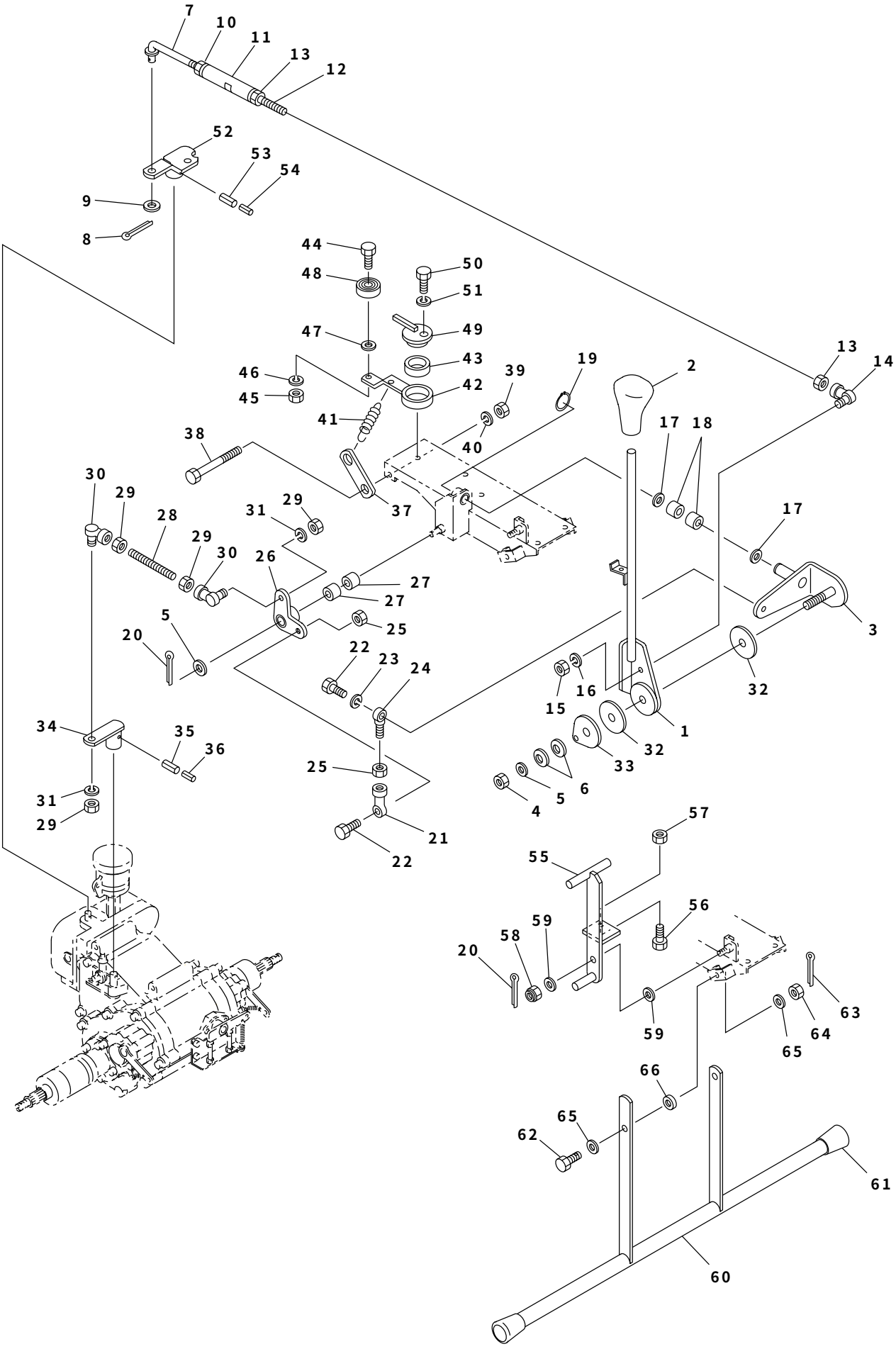

コントロール部（2） L005

見出No.	部品番号	部品名称	摘要	個数	発注単位	標準工数
51	S926－1206	バネ座金	M8	1		
52	S074－3330	主変速アーム（ミッション）		1		
53	S931－1132	スプリングピン	5×25	1		
54	S931－1117	スプリングピン	3×25	1		
55	S074－3060	セーフティクラッチアーム		1		
56	S902－4033	小形六角ボルト	M8×20(7T)	1		
57	S916－5205	小形六角ナット	M8	1		
58	S806－2204	六角Uナット	M10	1		
59	S929－2206	平座金	M10	2		
60	S074－3050	セーフティクラッチバー		1		
61	S711－1101	パイプキャップ	15A	2		
62	S061－3030	小形六角ボルト		2		
63	S930－5228	割ピン	3×20	2		
64	S806－2204	六角Uナット	M10	2		
65	S929－2206	平座金	M10	2		
66	S050－4831	スラストワッシャ（セーフティクラッチ）		2		

2006. 2

L005　オーガ・ミッション部

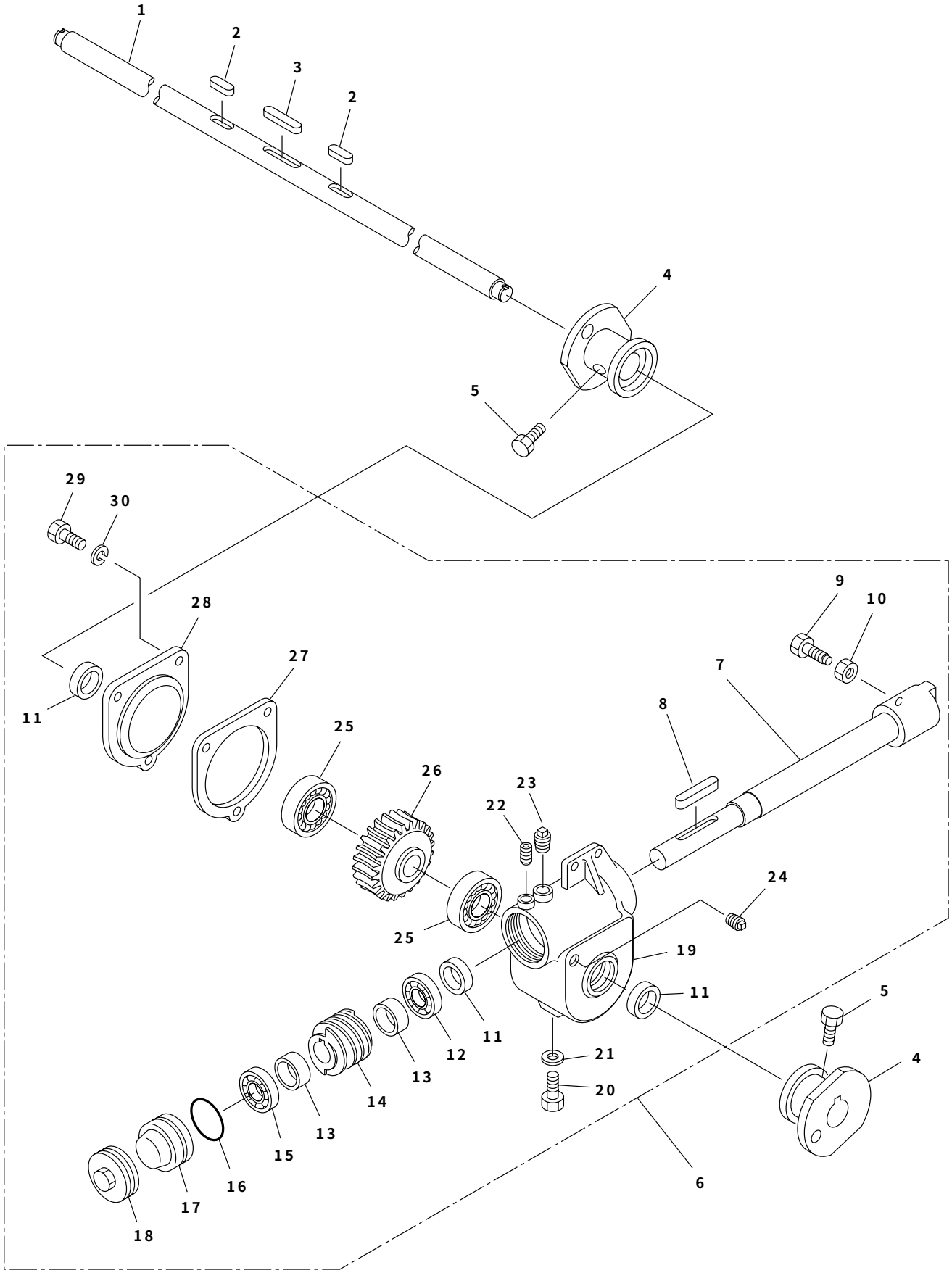

オーガ・ミッション部　L005

見出No.	部品番号	部品名称	摘要	個数	発注単位	標準工数
1	S074－5130	オーガ軸		1		2.5
2	S941－1195	平行キー（両丸）	7×7×24	2		
3	S941－1320	平行キー（両角）	7×7×45	1		
4	S053－5121	オーガボス		2		
5	S902－4032	小形六角ボルト	M8×16(7T)	4		
6	S074－5500	オーガミッション組立品	見出No.1,3含む	1組		2.0
7	S074－5430	オーガ駆動軸		1		3.0
8	S941－1179	平行キー（両丸）	7×7×60	1		
9	S902－4453	小形六角ボルト（丸先）	M10×25(7T)	1		
10	S916－5206	小形六角ナット	M10	1		
11	S811－2124	オイルシール	TC30458	3		
12	S939－3025	テーパローラベアリング	30205	1		
13	S053－5370	スペーサ（25×13）		2		
14	S702－3206	ウォームギヤ		1		
15	S938－1125	ボールベアリング	6205	1		
16	S951－2060	Oリング	G60	1		
17	S058－5360	ベアリングリテーナ		1		
18	S053－5330	ウォームキャップ		1		
19	S058－5310	ウォームギヤボックス		1		
20	S902－2032	小形六角ボルト	M8×16	1		
21	S812－1008	シールワッシャ	WF8	1		
22	S910－4118	六角穴付止ネジ（クボミ先）	M8×12	1		
23	S952－1204	四角頭付テーパネジプラグ	PT1／2	1		
24	S952－1202	四角頭付テーパネジプラグ	PT1／4	1		
25	S938－1126	ボールベアリング	6206	2		
26	S702－4207	ウォームホイール		1		
27	S053－5390	パッキン		1		
28	S053－5320	ウォームボックス軸受		1		
29	S902－2033	小形六角ボルト	M8×20	3		
30	S926－1206	バネ座金	M8	3		

2006. 2

L005　オーガ・ブロワ部

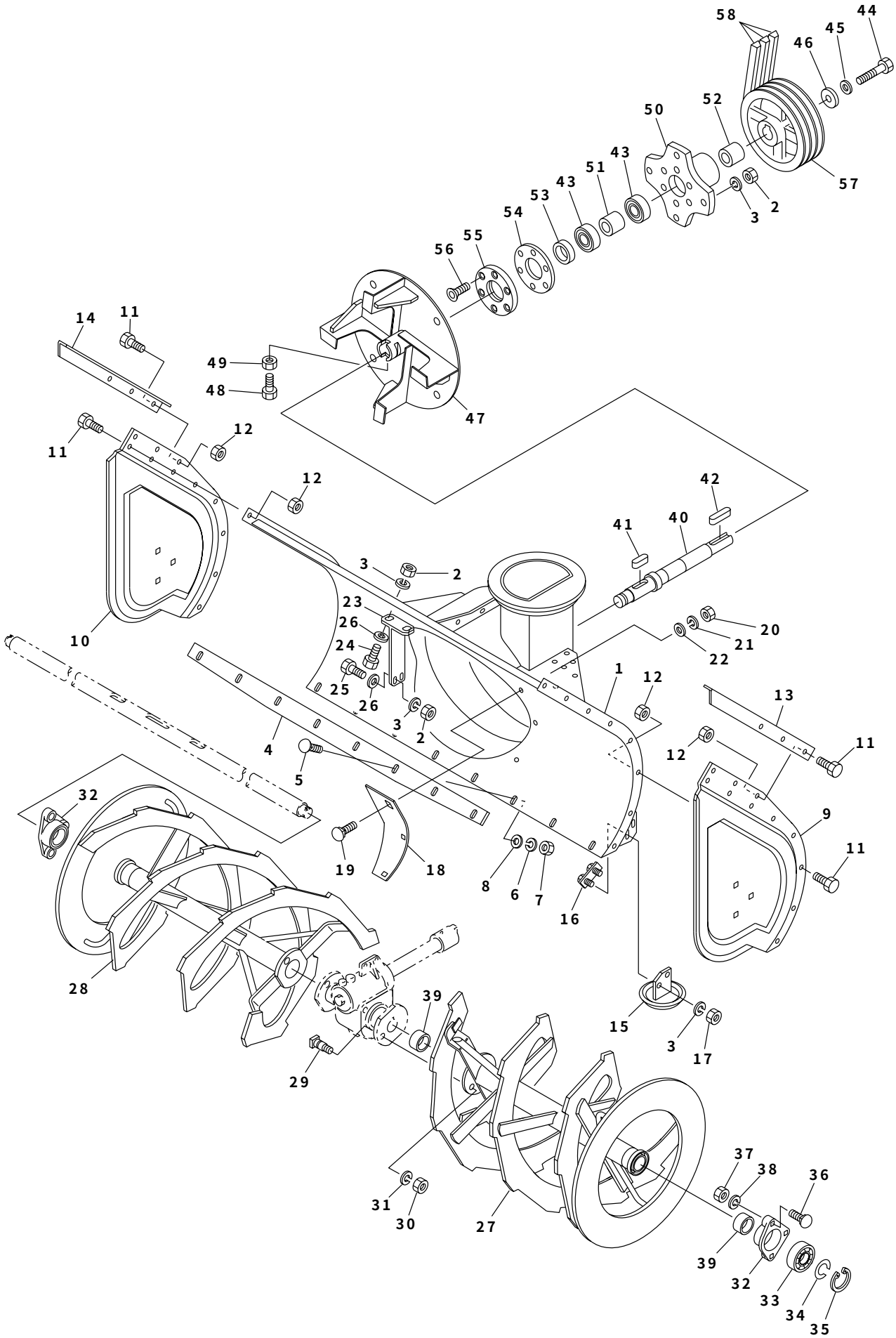

オーガ・ブロワ部　L005

見出No.	部品番号	部品名称	摘要	個数	発注単位	標準工数
1	S074−4111	オーガケース		1		
2	S916−5206	小形六角ナット	M10	8		
3	S926−1208	バネ座金	M10	12		
4	S074−4120	ブレード		1		
5	S906−1424	角根丸頭ボルト	A1−M8×25(7T)	8		
6	S926−1206	バネ座金	M8	8		
7	S916−5205	小形六角ナット	M8	8		
8	S016−9510	座金		8		
9	S074−4211L	オーガケース側板（左）		1		
10	S074−4211R	オーガケース側板（右）		1		
11	S913−3216	フランジ付六角ボルト	2−M8×16	22		
12	S921−1205	フランジ付六角ナット	M8	22		
13	S074−5420L	サイドマーカ（左）		1		
14	S074−5420R	サイドマーカ（右）		1		
15	S069−5320	ソリ		2		
16	S050−5340	ソリ固定ボルト		2		
17	S916−5256	小形六角ナット	M10(P1.25)	4		
18	S074−5471	ブロワカバー		1		
19	S906−1423	角根丸頭ボルト	M8×20(7T)	3		
20	S916−5205	小形六角ナット	M8	3		
21	S926−1206	バネ座金	M8	3		
22	S929−2205	平座金	M8	3		
23	S074−5410	ギヤボックス受		1		
24	S902−4054	小形六角ボルト	M10×30(7T)	2		
25	S902−4055	小形六角ボルト	M10×35(7T)	2		
26	S929−2206	平座金	M10	4		
27	S074−5110L	オーガ（左）		1		0.5
28	S074−5110R	オーガ（右）		1		0.5
29	S709−2111	シャーボルト	M10×25	2		
30	S916−1106	六角ナット	M10	2		
31	S926−1208	バネ座金	M10	2		
32	S061−5170	オーガメタル		2		
33	S938−1725	ボールベアリング	6205LLU	2		
34	S016−0100	軸用サークリップ（25用）		2		
35	S936−2052	穴用C形止メ輪	R−52	2		
36	S906−3239	角根丸頭ボルト	B−M10×30	6		
37	S916−5206	小形六角ナット	M10	6		
38	S926−1208	バネ座金	M10	6		
39	S828−1123	ブッシュ	30×34×30	4		
40	S072−5220	ブロワ軸		1		4.0
41	S941−1120	平行キー（両丸）	7×7×45	1		
42	S941−1221	平行キー（片丸）	7×7×50	1		
43	S938−1726	ボールベアリング	6206LLU	2		
44	S902−4052L	小形六角ボルト（左ネジ）	M10L×20(7T)	1		
45	S926−1208L	バネ座金（左ネジ用）	M10L	1		
46	S009−0480	エンドプレート		1		
47	S074−5210	ブロワ		1		1.0
48	S902−4053	小形六角ボルト	M10×25(7T)	1		
49	S916−5206	小形六角ナット	M10	1		
50	S016−6750	ブロワメタル		1		

2006. 2

L005　オーガ・ブロワ部

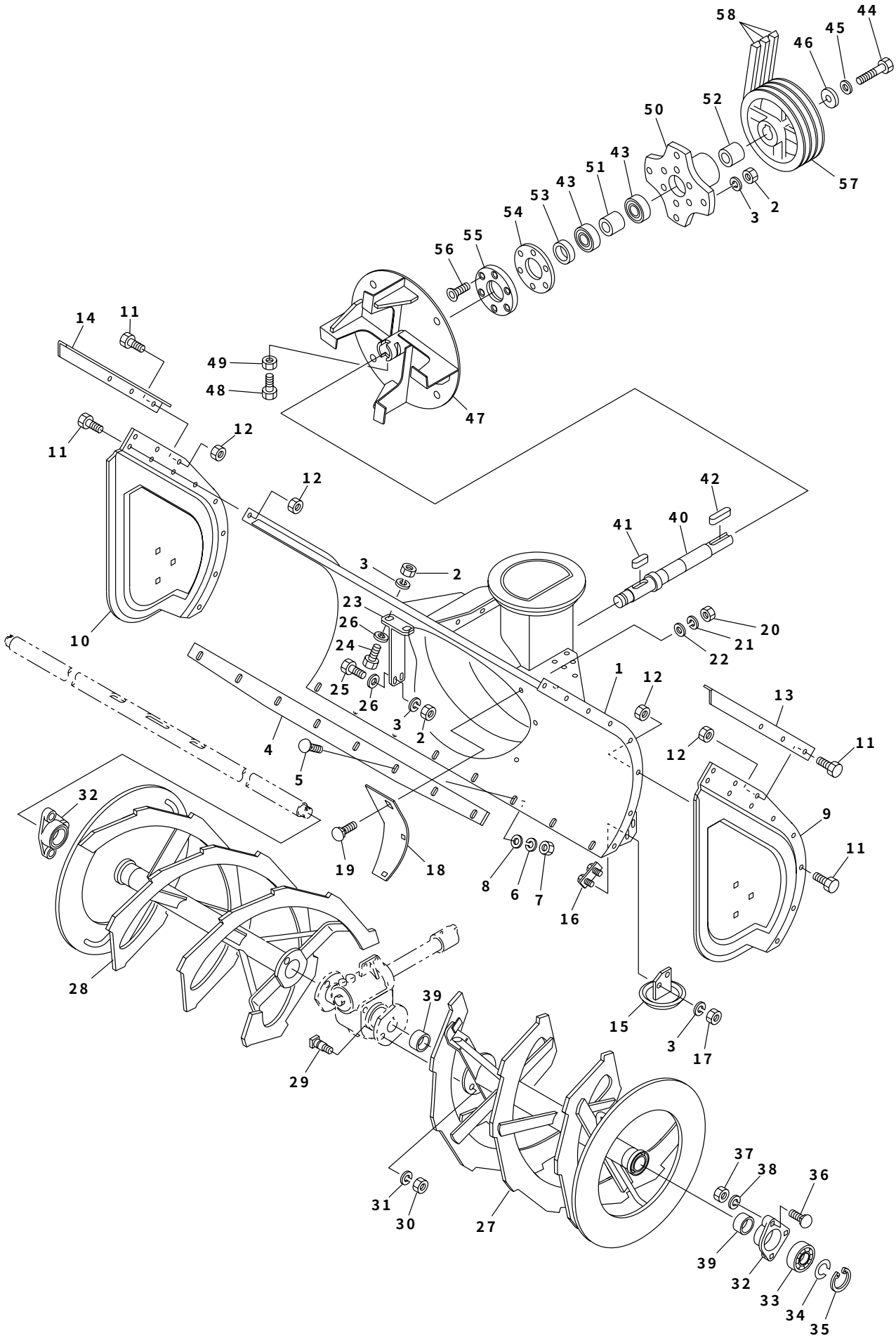

見出No.	部品番号	部品名称	摘要	個数	発注単位	標準工数
51	S072－5440	スペーサ（30×48.5）		1		
52	S072－5450	スペーサ（30×50）		1		
53	S811－2129	オイルシール	TC35488	1		
54	S016－9770	パッキン（メタルキャップ）		1		
55	S072－6770	メタルキャップ		1		
56	S803－0227	六角穴付サラボルト	M8×20	6		
57	S704－8221	Vプーリ	10B－3	1		
58	S831－3344	Vベルト	LB－44	3		0.2

2006. 2

L005　シュート部

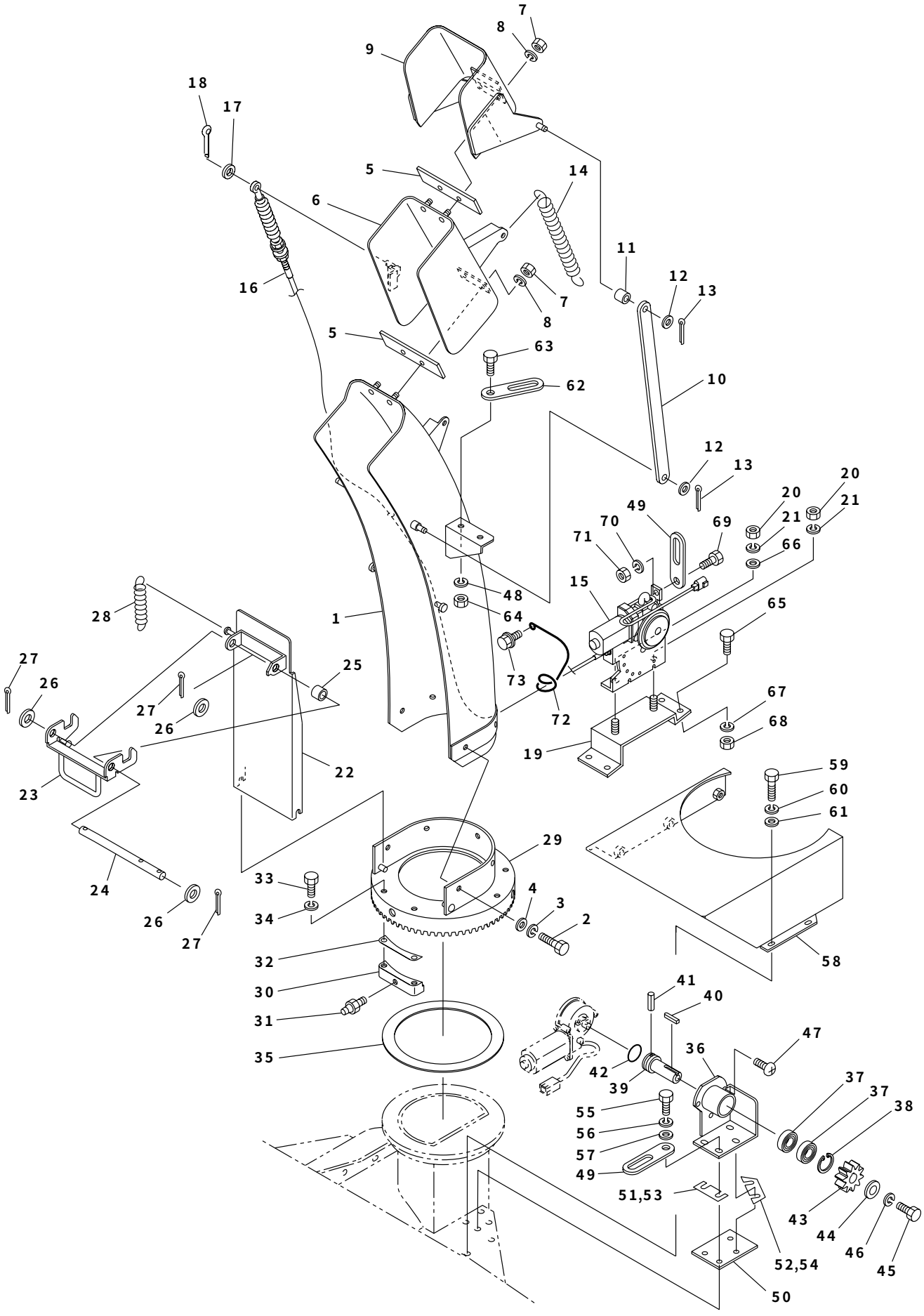

7
8
9
18
17
5
14
6
11
12
13
16
7
8
5
63
62
10
12
13
20
20
21
21
49
70
69
71
66
15
48
64
65
28
1
73
27
26
25
27
26
72
67
68
19
22
23
59
60
61
29
33
4
3
2
24
34
26
27
58
32
30
41
40
31
47
35
36
42
39
37
37
38
55
56
57
49
51,53
43
44
46
45
52,54
50

シュート部　L005

見出No.	部品番号	部品名称	摘要	個数	発注単位	標準工数
1	S074−7013	シュート		1		1.0
2	S902−4032	小形六角ボルト	M8×16(7T)	5		
3	S926−1206	バネ座金	M8	5		
4	S929−2205	平座金	M8	5		
5	S074−7040	シュートキャップゴム		2		
6	S075−7020	シュートキャップ（中）		1		
7	S916−5205	小形六角ナット	M8	4		
8	S926−1206	バネ座金	M8	4		
9	S075−7030	シュートキャップ（上）		1		
10	S075−7060	シュートリンク		2		
11	S075−7080	シュートリンクスペーサ		2		
12	S929−2206	平座金	M10	4		
13	S930−0219	割ピン	2.5×20	4		
14	S705−3246	スプリング		1		
15	S074−7960	電動ケーブル		1		
16	S074−7960−2	シュート上下ワイヤ		1		
17	S929−2205	平座金	M8	1	5	
18	S930−0217	割ピン	2.5×16	1	10	
19	S074−7980	電動ケーブル取付台		1		
20	S916−5205	小形六角ナット	M8	2	5	
21	S926−1206	バネ座金	M8	2	5	
22	S074−7070	セーフティガード		1		
23	S074−9130	取手（セーフティガード）		1		
24	S074−9140	軸（セーフティガード取手）		1		
25	S074−9150	カラー（セーフティガード取手軸）		1		
26	S929−7207	平座金（ISO小形丸）	M12	3		
27	S930−5228	割ピン	3×20	3		
28	S705−3226	スプリング		1		
29	S074−6910	シュート取付台		1		0.4
30	S071−6920	クランプ（シュート取付）		3		
31	S953−1201	グリスニップル	A−M6F	3		
32	S074−7000	パッキン（シュート取付台）		3		
33	S902−4033	小形六角ボルト	M8×20(7T)	6		
34	S926−1206	バネ座金	M8	6		
35	S071−6931	シュート取付台受		1		
36	S074−6970	シュート旋回モータ軸軸受		1		
37	S938−1703	ボールベアリング	6003LLU	2		
38	S936−2035	穴用C形止メ輪	R−35	1		
39	S074−6960	シュート旋回ギヤ軸		1		0.5
40	S941−1207	平行キー（片丸）	5×5×22	1		
41	S933−1123	平行ピン	4×20	1		
42	S951−1022	Oリング	P22	1		
43	S074−6980	シュート旋回ギヤ		1		0.3
44	S074−6900	座金（エンドプレート）		1		
45	S901−4016	六角ボルト	M6×16(7T)	1		
46	S926−1204	バネ座金	M6	1		
47	S839−1103	FTボルト（ポリデルタイト）	M5×16	3		
48	S926−1204	バネ座金	M6	1		
49	S870−2112	配線押え（8用）		2		
50	S074−6940	ベース板(シュート旋回モータ軸軸受)		1		

2006. 2

L005　シュート部

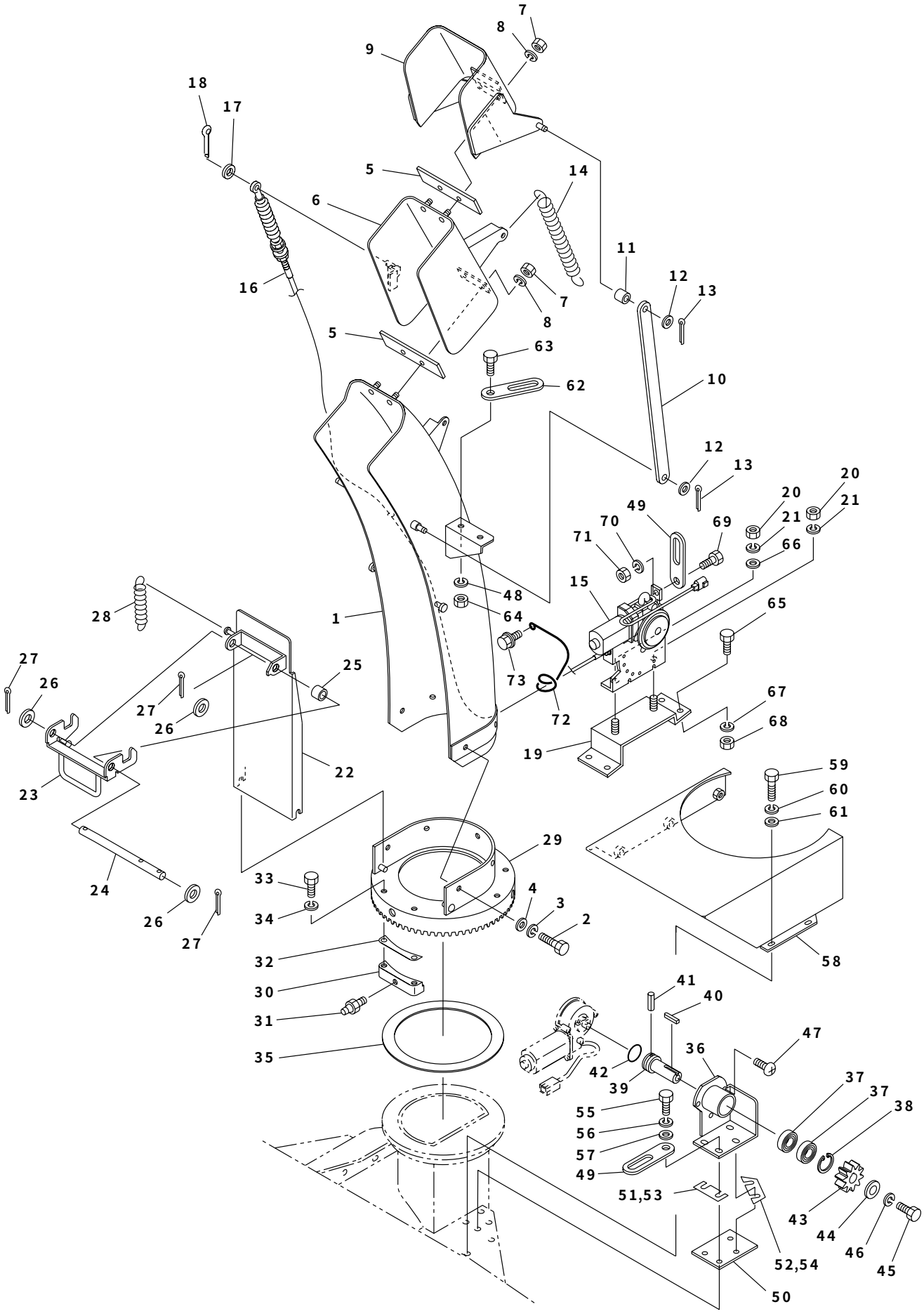

7
8
9
18
17
5
14
6
11
12
13
16
7
8
5
63
62
10
12
13
20
20
21
21
49
70
69
71
66
15
48
64
65
28
1
73
27
26
25
27
26
72
67
68
19
22
23
59
60
61
29
33
4
3
2
24
34
26
27
58
32
30
41
40
31
47
35
36
42
39
37
37
38
55
56
57
49
51,53
43
44
46
45
52,54
50

シュート部　L005

見出No.	部品番号	部品名称	摘要	個数	発注単位	標準工数
51	S074－6950－1	ライナ2.3t		(1)		
52	S074－6950－2	ライナ2.3t		(1)		
53	S074－6950－3	ライナ1.0t		(2)		
54	S074－6950－4	ライナ1.0t		(2)		
55	S902－4035	小形六角ボルト	M8×30(7T)	4		
56	S926－1206	バネ座金	M8	4		
57	S929－2205	平座金	M8	4		
58	S074－6991	シュート旋回モータカバー		1		
59	S901－4016	六角ボルト	M6×16(7T)	5		
60	S926－1204	バネ座金	M6	5		
61	S929－2204	平座金	M6	5		
62	S870－2111	配線押え（6用）		1		
63	S901－2015	六角ボルト	M6×12	1		
64	S916－2204	六角ナット	M6	1		
65	S902－2033	小形六角ボルト	M8×20	4		
66	S929－2205	平座金	M8	1		
67	S926－1206	バネ座金	M8	4		
68	S916－5205	小形六角ナット	M8	4		
69	S902－2032	小形六角ボルト	M8×16	1		
70	S926－1206	バネ座金	M8	1		
71	S916－5205	小形六角ナット	M8	1		
72	S074－7990	ワイヤステー		1		
73	S913－3508	フランジ付六角ボルト	M6×16(7T)	1		

2006. 2

L005　走行変速部

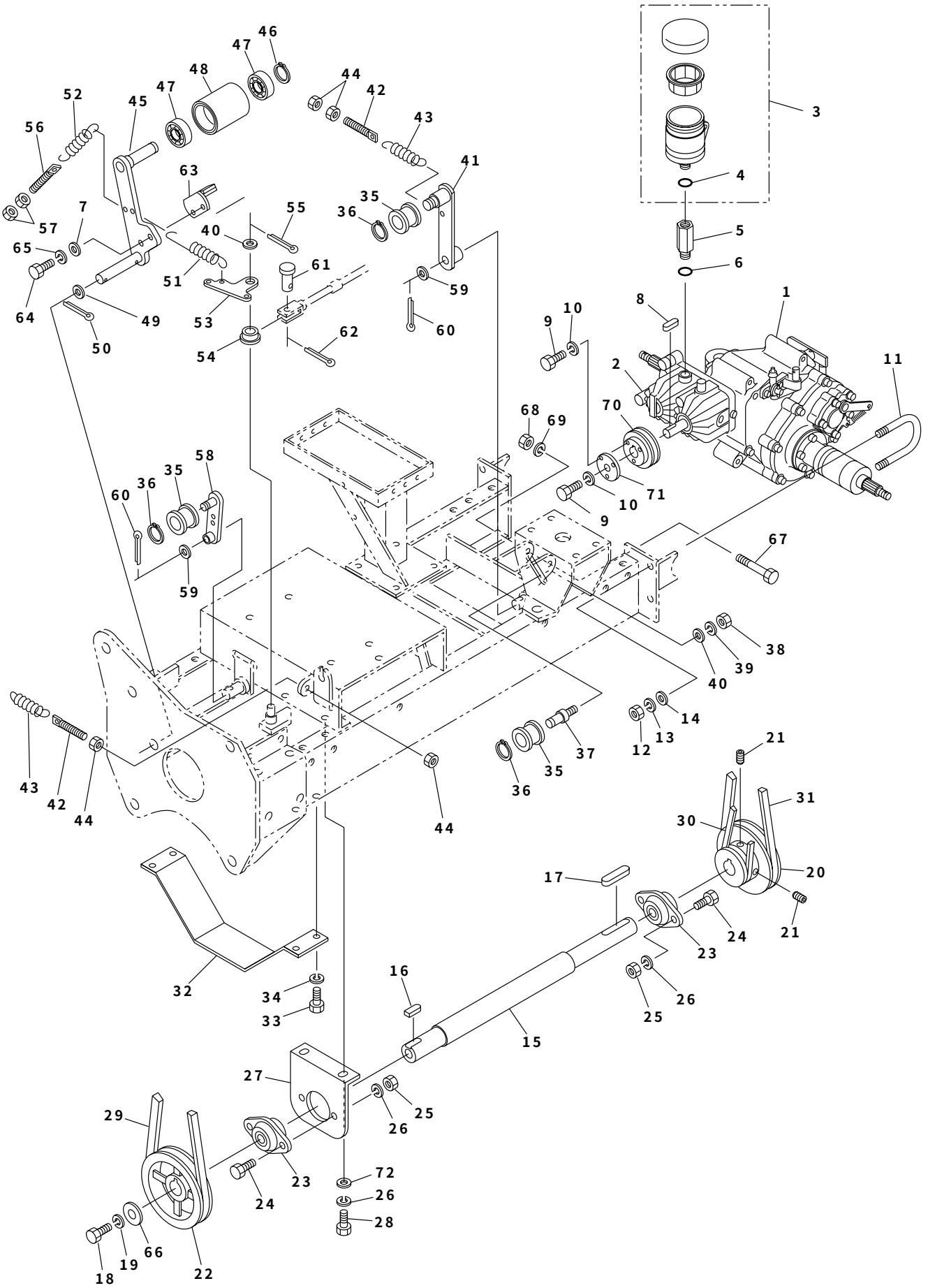
1
2
3
4
5
6
7
8
9
10
11
12
13
14
15
16
17
18
19
20
21
22
23
24
25
26
27
28
29
30
31
32
33
34
35
36
37
38
39
40
41
42
43
44
45
46
47
48
49
50
51
52
53
54
55
56
57
58
59
60
61
62
63
64
65
66
67
68
69
70
71
72

走行変速部　L005

見出No.	部品番号	部品名称	摘要	個数	発注単位	標準工数
1	S074−1260	走行ミッション		1		4.5
2	S074−1260−1	HST		1		
3	S074−1260−2F	オイルタンク（HST）		1		
4	S074−1260−2D	Oリング		1		
5	S074−1260−2E	コネクター		1		
6	S074−1260−2D	Oリング		1		
7	S929−2204	平座金	M6	2		
8	S941−1107	平行キー（両丸）	5×5×22	1		
9	S901−4016	六角ボルト	M6×16(7T)	4		
10	S926−1204	バネ座金	M6	4		
11	S058−1120	Uボルト		2		
12	S916−5206	小形六角ナット	M10	4		
13	S926−1208	バネ座金	M10	4		
14	S929−2206	平座金	M10	4		
15	S074−1320	カウンタ軸		1		0.8
16	S941−1215	平行キー（片丸）	7×7×25	1		
17	S941−1119	平行キー（両丸）	7×7×40	1		
18	S902−4032	小形六角ボルト	M8×16(7T)	1		
19	S926−1206	バネ座金	M8	1		
20	S061−1330	Vプーリ（カウンタ出力）		1		
21	S910−4124	六角穴付止ネジ（クボミ先）	M8×25	2		
22	S704−1222	Vプーリ（カウンタ入力）	5.5A−1	1		
23	S826−5125	ひしフランジ形ベアリングユニット	ASPFL205	2		
24	S902−2033	小形六角ボルト	M8×20	4		
25	S916−5205	小形六角ナット	M8	4		
26	S926−1206	バネ座金	M8	6		
27	S072−1200	ベアリングリテーナ（カウンタ軸）		1		
28	S902−4033	小形六角ボルト	M8×20(7T)	2		
29	S831−1337	Vベルト（エンジン→カウンタ入力）	LA−37	1		0.5
30	S831−1332	Vベルト（カウンタ出力→パッケージ）	LA−32	1		0.2
31	S831−1327	Vベルト（カウンタ出力→走行ミッション）	LA−27	1		0.1
32	S074−1250	ベルト受		1		
33	S902−2033	小形六角ボルト	M8×20	4		
34	S926−1206	バネ座金	M8	4		
35	S715−1101	テンションプーリ	20×45	3		
36	S936−1015	軸用C形止メ輪	S−15	3		
37	S061−1470	テンション軸		1		
38	S916−5206	小形六角ナット	M10	1		
39	S926−1208	バネ座金	M10	1		
40	S929−2206	平座金	M10	2		
41	S074−1420	テンションアーム（走行）		1		
42	S072−1430	テンション調整ロッド（M8×117）		2		
43	S705−4241	スプリング		2		
44	S916−5205	小形六角ナット	M8	4		
45	S074−5241	テンションアーム（ブロワ）		1		0.8
46	S936−1017	軸用C形止メ輪	S−17	1		
47	S938−1723	ボールベアリング	6203LLU	2		
48	S715−2673	テンションプーリ		1		
49	S929−2209	平座金	M16	1		
50	S930−0241	割ピン	4×32	1		

2006. 2

L005　走行変速部

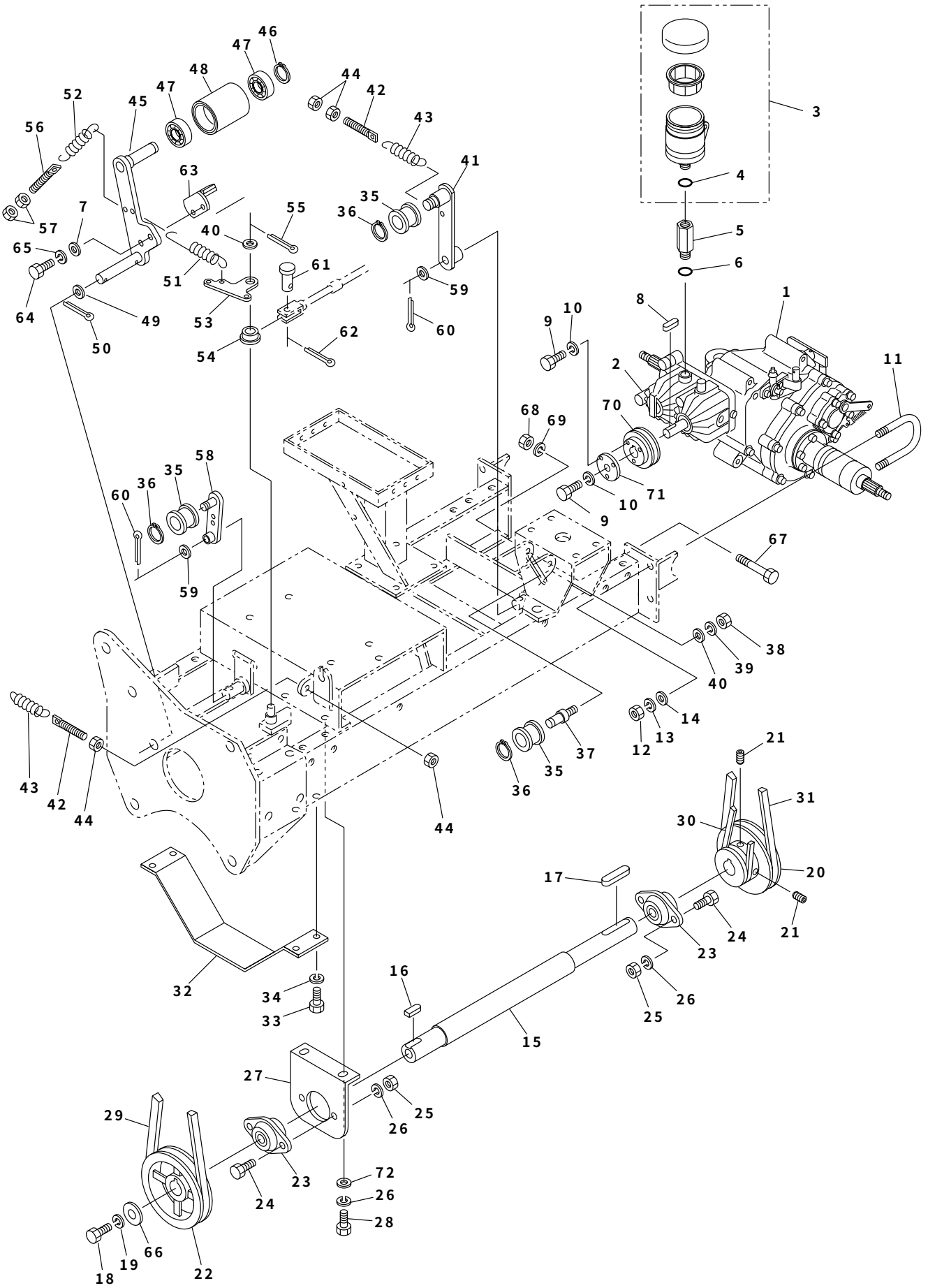
1
2
3
4
5
6
7
8
9
10
11
12
13
14
15
16
17
18
19
20
21
22
23
24
25
26
27
28
29
30
31
32
33
34
35
36
37
38
39
40
41
42
43
44
45
46
47
48
49
50
51
52
53
54
55
56
57
58
59
60
61
62
63
64
65
66
67
68
69
70
71
72

見出No.	部品番号	部品名称	摘要	個数	発注単位	標準工数
51	S705－5247	スプリング		1		
52	S705－4248	スプリング		1		
53	S074－1460	レバーポスト（ブロワテンション）		1		
54	S040－1460	ブッシュ（10×10）		1		
55	S930－5228	割ピン	3×20	1		
56	S072－1480	ロッド（ブロワリターン）		1		
57	S916－1204	六角ナット	M6	2		
58	S072－1410	テンションアーム（エンジン→カウンタ）		1		
59	S929－7207	平座金（小形丸）	M12	2		
60	S930－5230	割ピン	3×25	2		
61	S824－1207	頭付ピン	6×16	1		
62	S930－0208	割ピン	2×16	1		
63	S074－1510	オーガブレーキシュー		1		
64	S901－4017	六角ボルト	M6×20(7T)	2		
65	S926－1204	バネ座金	M6	2		
66	S058－1360	座金		1		
67	S902－4065	小形六角ボルト	M10×85(7T)	1		
68	S916－5206	小形六角ナット	M10	1		
69	S926－1208	バネ座金	M10	1		
70	S074－1370	Vプーリ（走行ミッション）		1		
71	S074－1380	プレート（HST入力）		1		
72	S929－2205	平座金	M8	2		

2006. 2

L005　油圧部

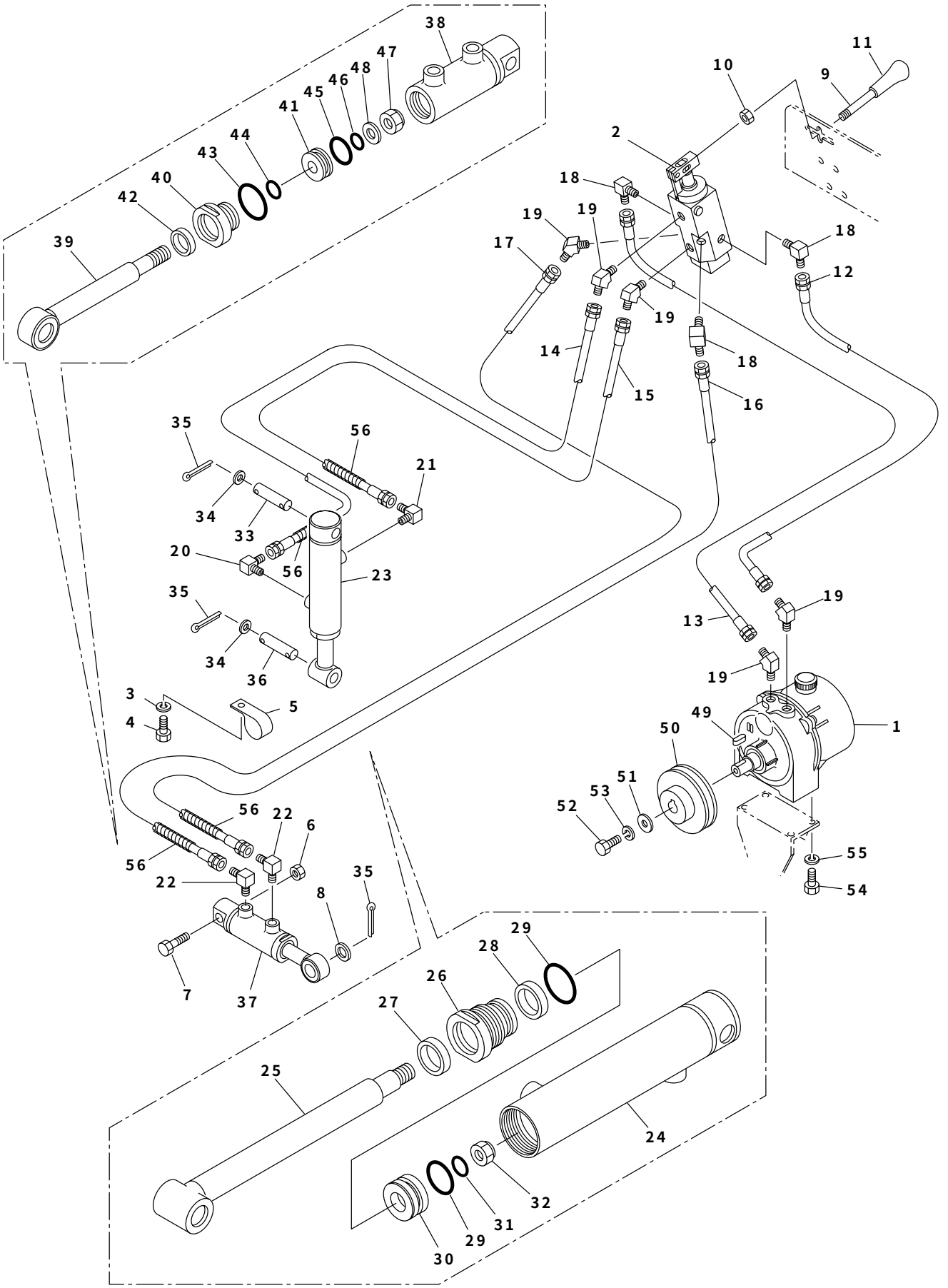
38
47
48
46
45
41
44
43
40
42
39
11
10
9
2
18
19
19
17
18
12
19
14
15
18
16
35
56
21
34
33
20
56
23
35
34
36
3
4
5
19
13
19
49
50
1
51
53
52
55
54
56
22
6
56
22
8
35
7
37
29
28
26
27
25
24
32
31
29
30

油圧部　L005

見出No.	部品番号	部品名称	摘要	個数	発注単位	標準工数
1	S058－2510	油圧パッケージ		1		1.0
2	S074－6210	モノスプールバルブ		1		0.8
3	S926－1204	バネ座金	M6	1		
4	S901－2016	六角ボルト	M6×16	1		
5	S870－2525	コーティングクリップ	25	2		
6	S916－6209	小形六角ナット（3種）	M16	1		
7	S901－4137	六角ボルト	M16×55(7T)	1		
8	S929－2209	平座金	M16	1		
9	S050－6220	レバー（油圧バルブ）		1		
10	S916－6205	小形六角ナット（3種）	M8	1		
11	S072－3770	握り（油圧レバー）		1		
12	S074－2530－5	油圧ホース（570L）	PF1／4メスシートユニオン	1		
13	S074－2530－6	油圧ホース（650L）	PF1／4メスシートユニオン	1		
14	S074－2531－1	油圧ホース（900L）	PF1／4メスシートユニオン	1		
15	S074－2531－2	油圧ホース（920L）	PF1／4メスシートユニオン	1		
16	S074－2531－3	油圧ホース（1500L）	PF1／4メスシートユニオン	1		
17	S074－2531－4	油圧ホース（1370L）	PF1／4メスシートユニオン	1		
18	S851－3106	アダプタ（90°）	PT×PFオスシート1／4	3		
19	S851－4106	アダプタ（45°）	PT×PFオスシート1／4	5		
20	S851－3106	アダプタ（90°）	PT×PFオスシート1／4	1		
21	S851－8106	アダプタ（90°）絞り1.0	PT×PFオスシート1／4	1		
22	S851－8103	アダプタ（90°）絞り0.7	PT×PFオスシート1／4	2		
23	S061－2610	油圧シリンダ（昇降）	見出No.24～32含む	1		0.5
24	S061－2610－1	昇降シリンダパイプ		1		
25	S061－2610－2	昇降シリンダロッド		1		
26	S030－0360G	ロッドカバー		1		
27	S818－1125	ダストシール	SDR－25(LBH－25)	1		1.0
28	S819－1125	ロッドパッキン	SKY－25	1		
29	S951－4034	Oリング	1B－P34	2		
30	S028－0370	ピストン		1		
31	S951－3016	Oリング	S16	1		
32	S806－7256	小形六角Uナット	M14(P1.5)	1		
33	S058－2620	油圧シリンダ用ピン（上）		1		
34	S929－2208	平座金	M14	4		
35	S930－0241	割ピン	4×32	5		
36	S058－2630	油圧シリンダ用ピン（下）		1		
37	S017－8560	油圧シリンダ（ローリング）	見出No.38～48含む	1		0.4
38	S017－8560－1	ローリングシリンダパイプ		1		
39	S017－8560－2	ローリングシリンダロッド		1		
40	S017－8560－6	ロッドカバー		1		
41	S050－6530	ピストン		1		
42	S818－1116	ダストシール	SDR－16(LBH－16)	1		0.9
43	S951－5030	Oリング	1B－G30	1		
44	S951－4016	Oリング	1B－P16	1		
45	S951－4024	Oリング	1B－P24	1		
46	S951－4012	Oリング	1B－P12	1		
47	S806－2205	六角Uナット	M12	1		
48	S929－2207	平座金	M12	1		
49	S941－1380	平行キー（両角）	5×5×18	1		
50	S058－1380	Vプーリ（パッケージ）	4A－1	1		0.2

2006. 2

L005　油圧部

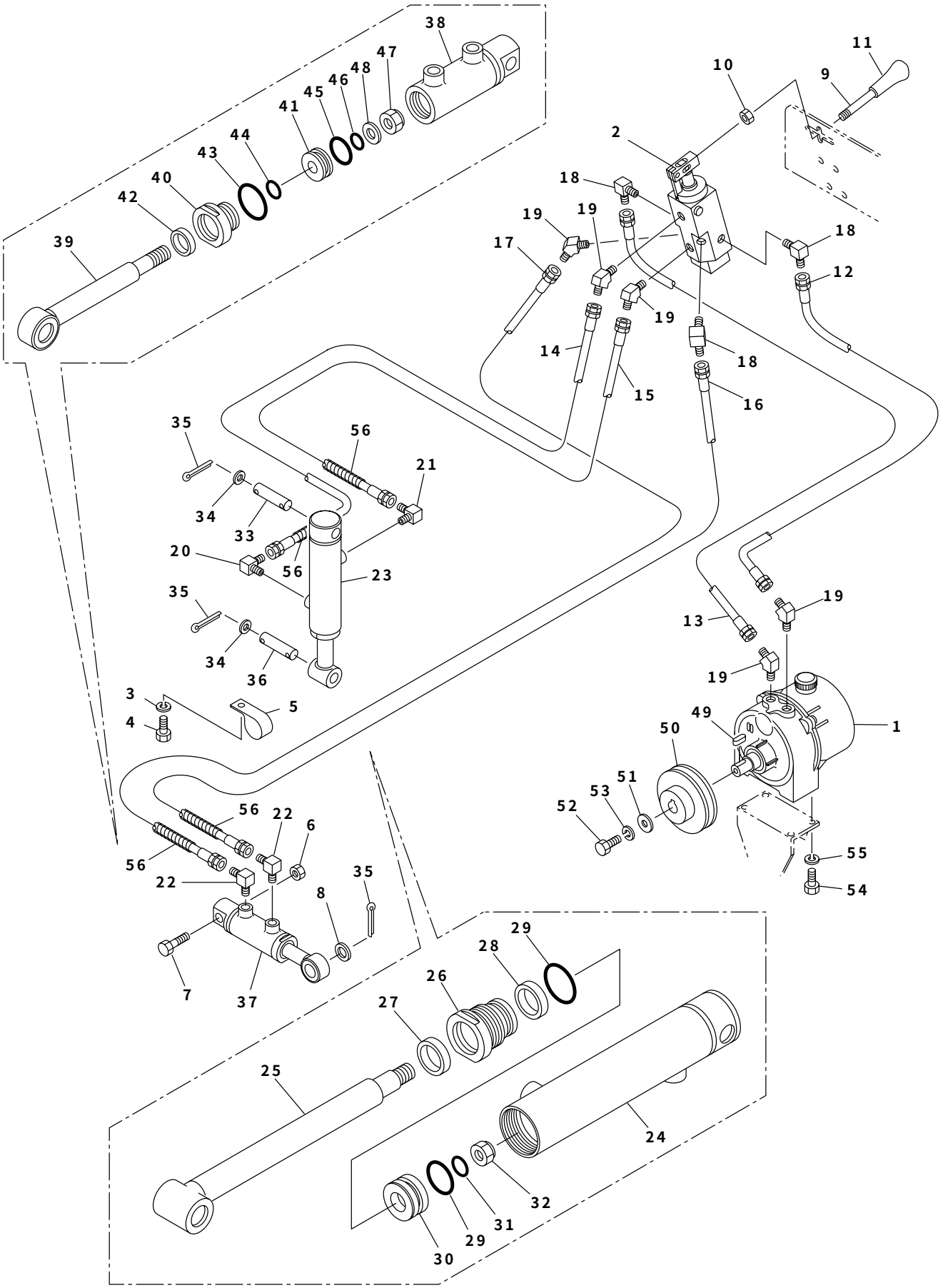
38
47
48
46
45
41
44
43
40
42
39
11
10
9
2
18
19
19
17
18
12
19
14
15
18
16
35
56
21
34
33
20
56
23
35
34
36
3
4
5
19
13
19
49
50
1
51
53
52
55
54
56
22
6
56
22
8
35
7
37
29
28
26
27
25
24
32
31
29
30

見出No.	部品番号	部品名称	摘要	個数	発注単位	標準工数
51	S016－8770	座金		1		
52	S902－2051	小形六角ボルト	M10×16	1		
53	S926－1208	バネ座金	M10	1		
54	S902－2032	小形六角ボルト	M8×16	4		
55	S926－1206	バネ座金	M8	4		
56	S870－3206B	スパイラルチューブ		4		

2006. 2

L005　カバー・走行フレーム部

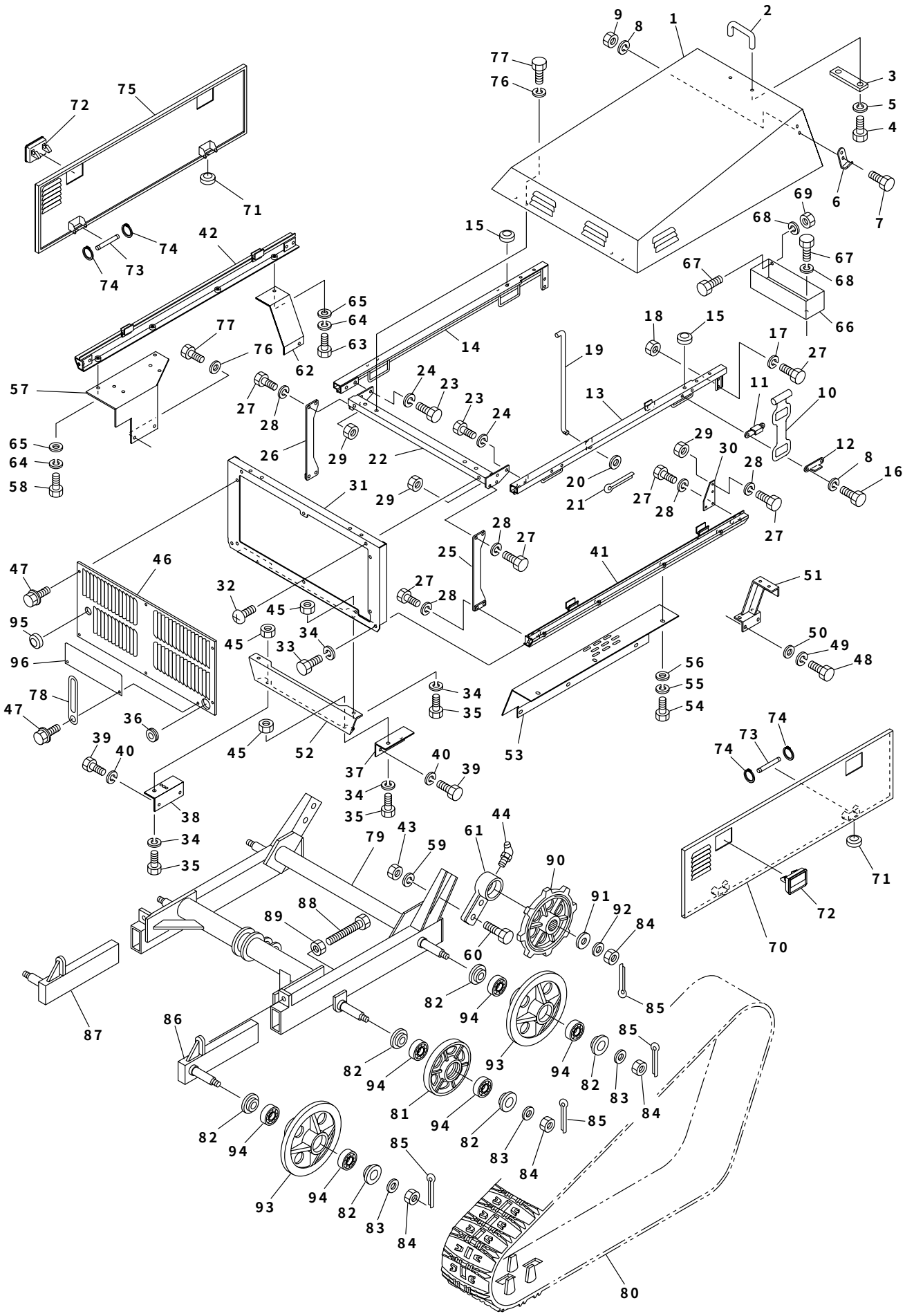

カバー・走行フレーム部　L005

見出No.	部品番号	部品名称	摘要	個数	発注単位	標準工数
1	S074−8111	ボンネット		1		0.4
2	S074−8130	取手（ボンネット）		1		
3	S074−8500	補強板		1		
4	S901−2005	六角ボルト	M5×14	2		
5	S926−1203	バネ座金	M5	2		
6	S074−8300	ゴムバンドフック		2		
7	S901−2015	六角ボルト	M6×12	4		
8	S926−1204	バネ座金	M6	8		
9	S916−2204	六角ナット	M6	4		
10	S712−1101	ゴムバンド		2		
11	S074−8310	フッククランプ：1		2		
12	S074−8320	フッククランプ：2		2		
13	S074−8290L	カバーフレーム（左）		1		0.3
14	S074−8290R	カバーフレーム（右）		1		0.3
15	S872−1008	クッションゴム	C-30-CS-8	2		
16	S901−2016	六角ボルト	M6×16	4		
17	S926−1204	バネ座金	M6	4		
18	S916−2204	六角ナット	M6	4		
19	S074−8120	ボンネットテンションバー		1		
20	S929−2205	平座金	M8	1		
21	S930−0208	割ピン	2×16	1		
22	S074−8251	ボンネットフレーム		1		
23	S902−4033	小形六角ボルト	M8×20(7T)	4		
24	S926−1206	バネ座金	M8	4		
25	S074−8211L	支柱（左）（カバーフレーム）		1		
26	S074−8211R	支柱（右）（カバーフレーム）		1		
27	S901−4016	六角ボルト	M6×16(7T)	20		
28	S926−1204	バネ座金	M6	16		
29	S916−2204	六角ナット	M6	8		
30	S074−8200	ステー金具		2		
31	S074−8421	フロントカバー枠		1		
32	S908−4249	十字穴付バインド（トラス）小ネジ	M8×16	2		
33	S902−4031	小形六角ボルト	M8×12(7T)	2		
34	S926−1206	バネ座金	M8	6		
35	S902−2032	小形六角ボルト	M8×16	4		
36	S834−0016	グロメット	C-30-BW-25-1	1		
37	S074−8480L	フロントカバー受（左）		1		
38	S074−8480R	フロントカバー受（右）		1		
39	S901−4015	六角ボルト	M6×12(7T)	4		
40	S926−1204	バネ座金	M6	4		
41	S074−8281L	側板ステー（左）		1		0.1
42	S074−8281R	側板ステー（右）		1		0.1
43	S916−5207	小形六角ナット	M12	4		
44	S953−3202	グリスニップル	C−PT1／8	2		
45	S916−5205	小形六角ナット	M8	4		
46	S074−8411	フロントカバー		1		
47	S913−3307	フランジ付六角ボルト（黒）	M6×12	6		
48	S902−4033	小形六角ボルト	M8×20(7T)	4		
49	S926−1206	バネ座金	M8	4		
50	S929−2205	平座金	M8	4		

2006. 2

L005　カバー・走行フレーム部

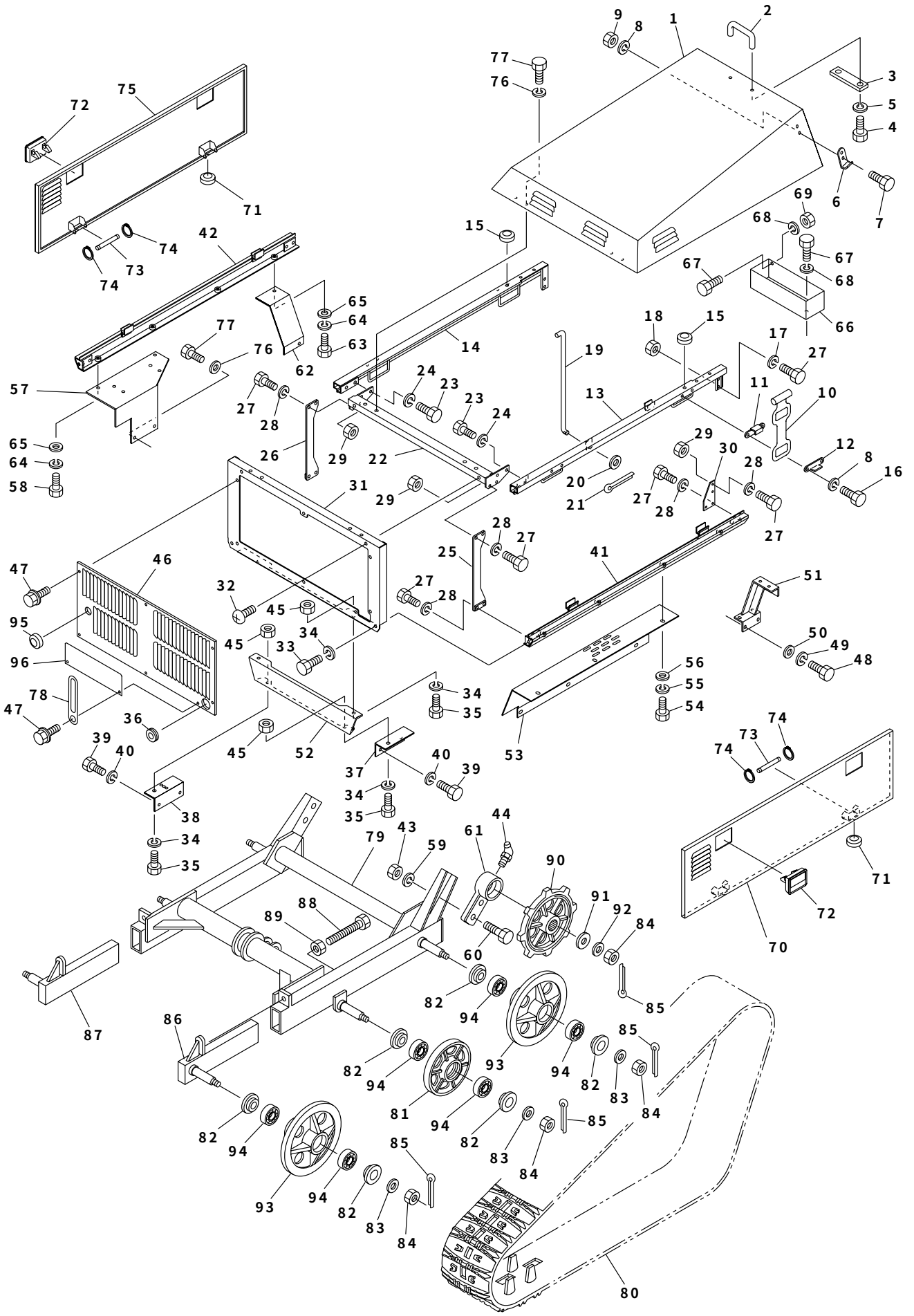

カバー・走行フレーム部　L005

見出No.	部品番号	部品名称	摘要	個数	発注単位	標準工数
51	S074－1611L	ステー取付金具（左後）		1		
52	S074－8470	フロントカバー（下）		1		
53	S074－8523	下カバー（左）		1		
54	S901－2015	六角ボルト	M6×12	6		
55	S926－1204	バネ座金	M6	6		
56	S929－2204	平座金	M6	6		
57	S074－8512	下カバー（右前）		1		
58	S901－4016	六角ボルト	M6×16(7T)	2		
59	S926－1209	バネ座金	M12	4		
60	S902－4075	小形六角ボルト	M12×40(7T)	4		
61	S061－2410	アクスルケース受		2		
62	S074－8490	下カバー（右後）		1		
63	S901－2015	六角ボルト	M6×12	2		
64	S926－1204	バネ座金	M6	4		
65	S929－2204	平座金	M6	4		
66	S074－8811	工具箱		1		
67	S902－2032	小形六角ボルト	M8×16	2		
68	S926－1206	バネ座金	M8	2		
69	S916－5205	小形六角ナット	M8	1		
70	S074－8230	側板カバー（左）		1		
71	S872－1008	クッションゴム	C-30-CS-8	4		
72	S074－8090	ハンドル（側板カバー）		4		
73	S074－8270	引掛けロッド(側板カバー)		4		
74	S808－1103	CS形止メ輪	8	8		
75	S074－8240	側板カバー（右）		1		
76	S926－1206	バネ座金	M8	6		
77	S902－4033	小形六角ボルト	M8×20(7T)	6		
78	S870－2111	配線押え（6用）		2		
79	S074－2110	走行フレーム		1		
80	S072－2240	ゴムクローラ		2		0.5
81	S030－0170	トラックローラ		2		
82	S252－0350	座金（段付）		12		
83	S929－2209	平座金	M16	6		
84	S918－4209	小形溝付六角ナット(1種低形)	M16（1L）	8		
85	S930－0241	割ピン	4×32	8		
86	S050－1200L	クローラテンション（左）		1		
87	S050－1200R	クローラテンション（右）		1		
88	S901－8901	テンションボルト(全ネジ)	M16×150(11T)	2		
89	S916－1209	六角ナット	M16	2		
90	S058－2230	走行スプロケット		2		
91	S061－2210	座金		2		
92	S926－1212	バネ座金	M16	2		
93	S030－0160	アイドラ		4		0.7
94	S938－1724	ボールベアリング	6204LLU	12		
95	S870－4316	スナップブッシング	OSB－26	1		
96	S074－8431	シュート遮熱板		1		

2006. 2

L005　電装部

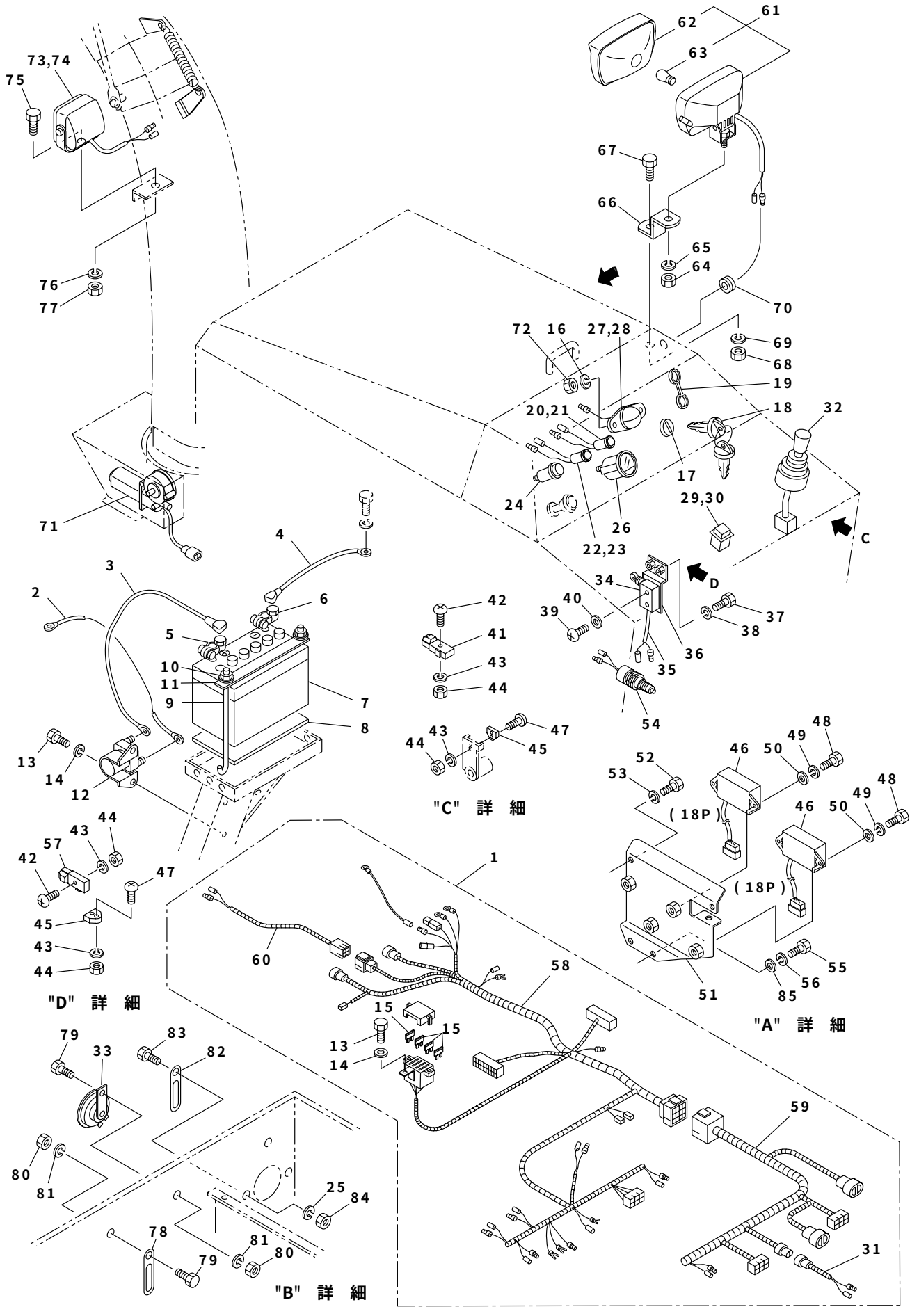

見出No.	部品番号	部品名称	摘要	個数	発注単位	標準工数
1	S074−9504	配線ハーネス組立品	No.31, 58〜60含む	1		1.5
2	S074−9420	ターミナル線（セル用）		1		
3	S074−9430	ターミナル線（＋）		1		
4	S074−9440	ターミナル線（−）		1		
5	S753−8301	バッテリターミナル	(＋)小ポール	1		
6	S753−8401	バッテリターミナル	(−)小ポール	1		
7	S753−1113	バッテリ	40B19L	1		0.1
8	S058−1130	ゴムパッキン（バッテリ）		1		
9	S061−1240	バッテリ押えボルト		2		
10	S921−1204	フランジ付六角ナット	M6	2		
11	S061−1280	バッテリ押え		1		
12	S751−1001	マグネットスイッチ		1		
13	S901−2015	六角ボルト	M6×12	3		
14	S926−1204	バネ座金	M6	3		
15	S757−3020	ヒューズ（ブレード型）	20A	4		
16	S926−1202	バネ座金	M4	2		
17	S752−1002	エンジンスイッチ		1		0.1
18	S752−1002K	エンジンキー		1		
19	S752−1004−2	エンジンスイッチカバー		1		
20	S074−9470	パイロットランプ（オレンジ）		1		
21	S760−1003	電球	A12V4W(T8.5)	1		
22	S074−9450	パイロットランプ（赤）		1		
23	S760−1003	電球	A12V4W(T8.5)	1		
24	S050−7431	ライトスイッチ		1		
25	S926−1206	バネ座金	M8	3		
26	S074−7370	燃料計		1		
27	S074−7650	パネルライト		1		
28	S760−1014	電球	A12V10W(G18)	1		
29	S069−7490	緊急停止スイッチ（赤ランプ）		1		
30	S760−1005	電球	A12V3W(T10)	1		
31	S074−9404D	デッドマンハーネス		1		
32	S074−7860	クロスレバースイッチ		1		0.1
33	S410−3490	警告ブザー		1		
34	S061−9462	セーフティスイッチ(オーガ)		1		0.2
35	S061−9463−4	配線(オーガクラッチ)		1		
36	S074−9210	スイッチブラケット(オーガ)		1		
37	S902−2032	小形六角ボルト	M8×16	2		
38	S926−1206	バネ座金	M8	2		
39	S908−1218	十字穴付ナベ(丸)小ネジ	M4×30	2		
40	S926−1202	バネ座金	M4	2		
41	S075−9170	セーフティスイッチ(P:ブレーキ)		1		0.2
42	S908−1227	十字穴付ナベ小ネジ	M5×20	2	5	
43	S926−1203	バネ座金	M5	4	5	
44	S916−1203	六角ナット	M5	4	5	
45	S075−9180	プラスチック磁石		2		
46	S075−7920	リレーボックス（18P）		2		
47	S908−1225	十字穴付ナベ小ネジ	M5×12	2	5	
48	S901−4017	六角ボルト	M6×20(7T)	4		
49	S926−1204	バネ座金	M6	4		
50	S929−2204	平座金	M6	4		

2006. 2

L005　電装部

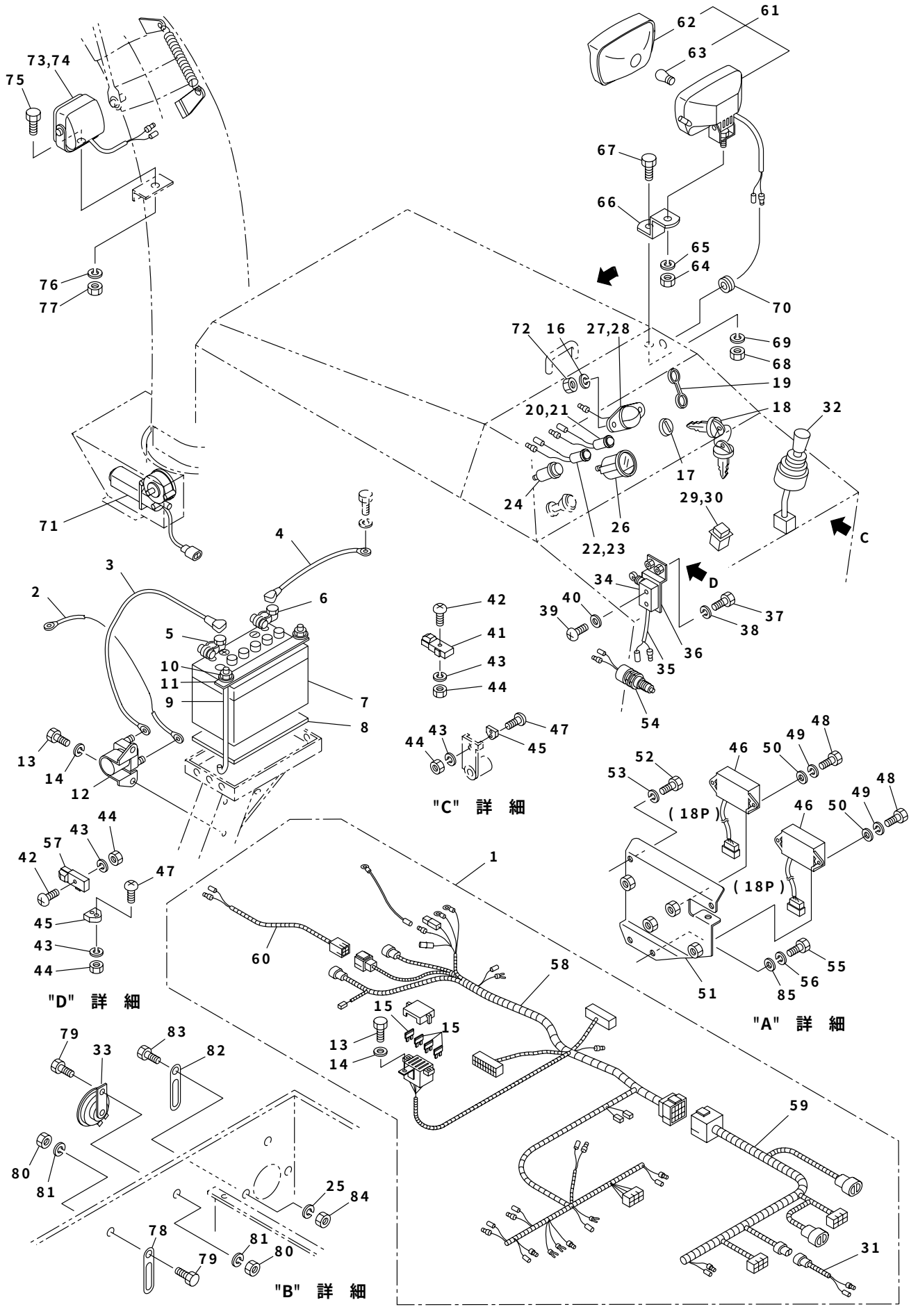

見出No.	部品番号	部品名称	摘要	個数	発注単位	標準工数
51	S074−7471	リレー取付台		1		
52	S901−4016	六角ボルト	M6×16(7T)	2		
53	S926−1204	バネ座金	M6	2		
54	S071−7690	デッドマンスイッチ（シュートセンサ）		1		
55	S902−2032	小形六角ボルト	M8×16	2		
56	S926−1206	バネ座金	M8	2		
57	S075−9170	セーフティスイッチ（中立調整）		1		
58	S074−9402	配線ハーネス（メイン）		1		
59	S074−9402A	配線ハーネス（セーフティスイッチ）		1		
60	S074−9402B	配線ハーネス（シュート）		1		
61	S074−7420	ライト		1		
62	S074−7420−3	ライトレンズ		1		
63	S760−1022	電球	A12V35W(S25)	1		0.1
64	S074−7420−4	小形六角ナット		1		
65	S074−7420−5	バネ座金		1		
66	S074−7440	ライトステー		1		
67	S902−2073	小形六角ボルト	M12×30	1		
68	S916−5207	小形六角ナット	M12	1		
69	S926−1209	バネ座金	M12	1		
70	S834−0004	グロメット	7−10−1.5	1		
71	S342−1170	シュート旋回モータ		1		0.5
72	S916−1202	六角ナット	M4	2		
73	S074−8650	ライト(シュート用)		1		
74	S760−1021	電球	A12V21W(S25)	1		0.1
75	S902−4032	小形六角ボルト	M8×16(7T)	1		
76	S926−1206	バネ座金	M8	1		
77	S916−5205	小形六角ナット	M8	1		
78	S870−2111	配線押え（6用）	旧061−9520	4		
79	S901−2016	六角ボルト	M6×16	4		
80	S916−1204	六角ナット	M6	4		
81	S926−1204	バネ座金	M6	4		
82	S870−2112	配線押え（8用）	旧061−9510	4		
83	S902−2032	小形六角ボルト	M8×16	3		
84	S916−5205	小形六角ナット	M8	3		
85	S929−2205	平座金	M8	2		

2006. 2

L005　ステッカ部

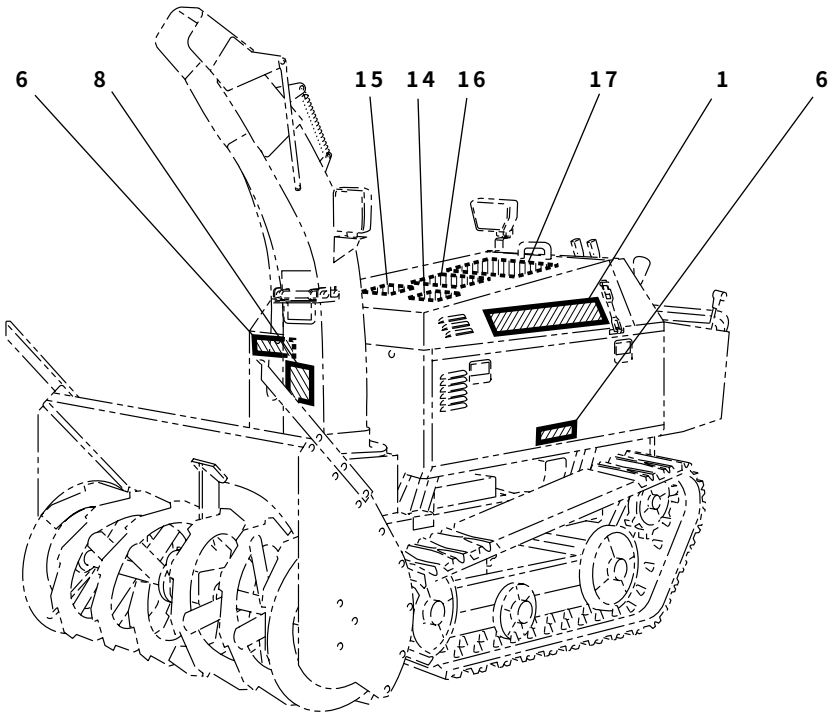

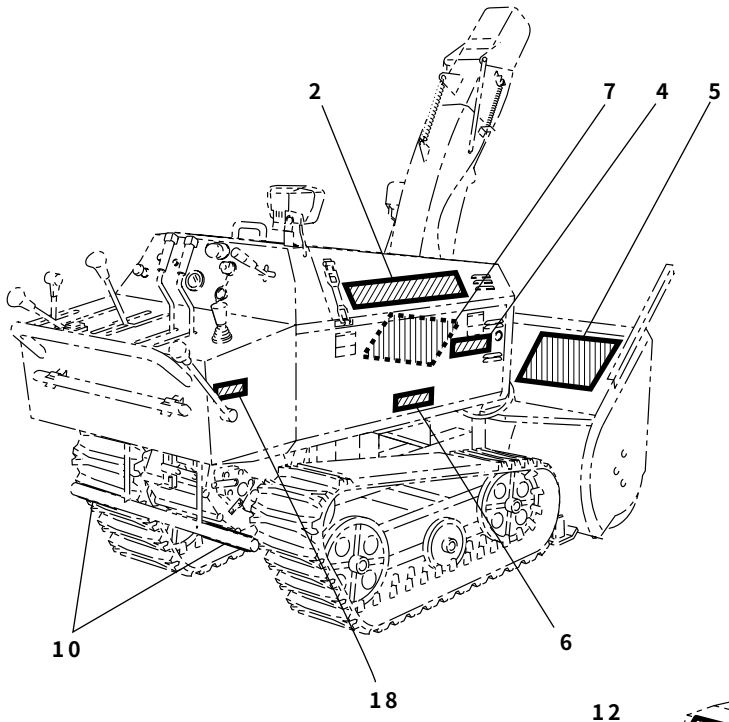

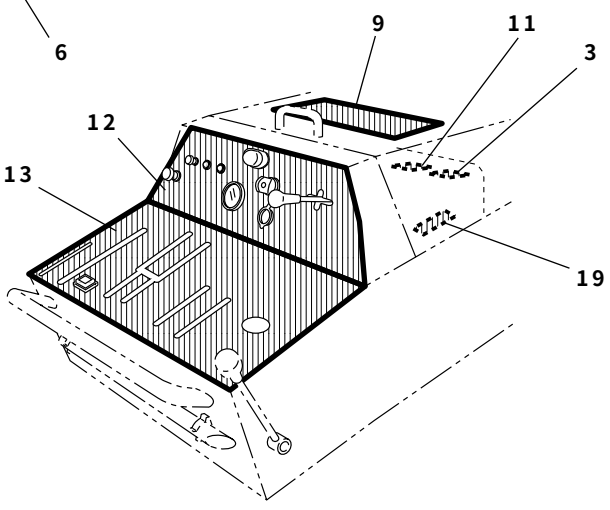

ステッカ部　L005

見出No.	部品番号	部品名称	摘要	個数	発注単位	標準工数
		ステッカ一式		1		
1	1803L－7410	ステッカ（型式･名称）（左）		1		
2	1803R－7410	ステッカ（型式･名称）（右）		1		
3	E000040	警告ラベル（給油）		1		
4	E000041	警告ラベル（マフラ高温）		1		
5	S9999－0006	警告ラベル（安全のために）		1		
6	S9999－0007	警告ラベル（カバー）		3		
7	S9999－0009	警告ラベル（オーガ危険マーク）		1		
8	S9999－0010	警告ラベル（ブロワ危険マーク）		1		
9	S9999－0037	ステッカ（YANASE）				
10	S061－9740	ステッカ（虎マーク）		2		
11	S9999－0036	ステッカ（燃料注意）		1		
12	1802－7410	ステッカ（計器パネル）		1		
13	1801－7410	ステッカ（操作盤パネル）		1		
14	E000057	ステッカ（エンジンオイル取扱注意）		1		
15	S9999－0035	ステッカ（エアクリーナ取扱注意）		1		
16	S074－9780	ステッカ（Vベルト一覧）		1		
17	1804－7430	ステッカ（配線図）		1		
18	S9999－0019-1	ステッカ（駐車ブレーキ）		1		
19	S074－7411	ステッカ（ヒューズ）		1		

2006. 2

L005　電気配線図

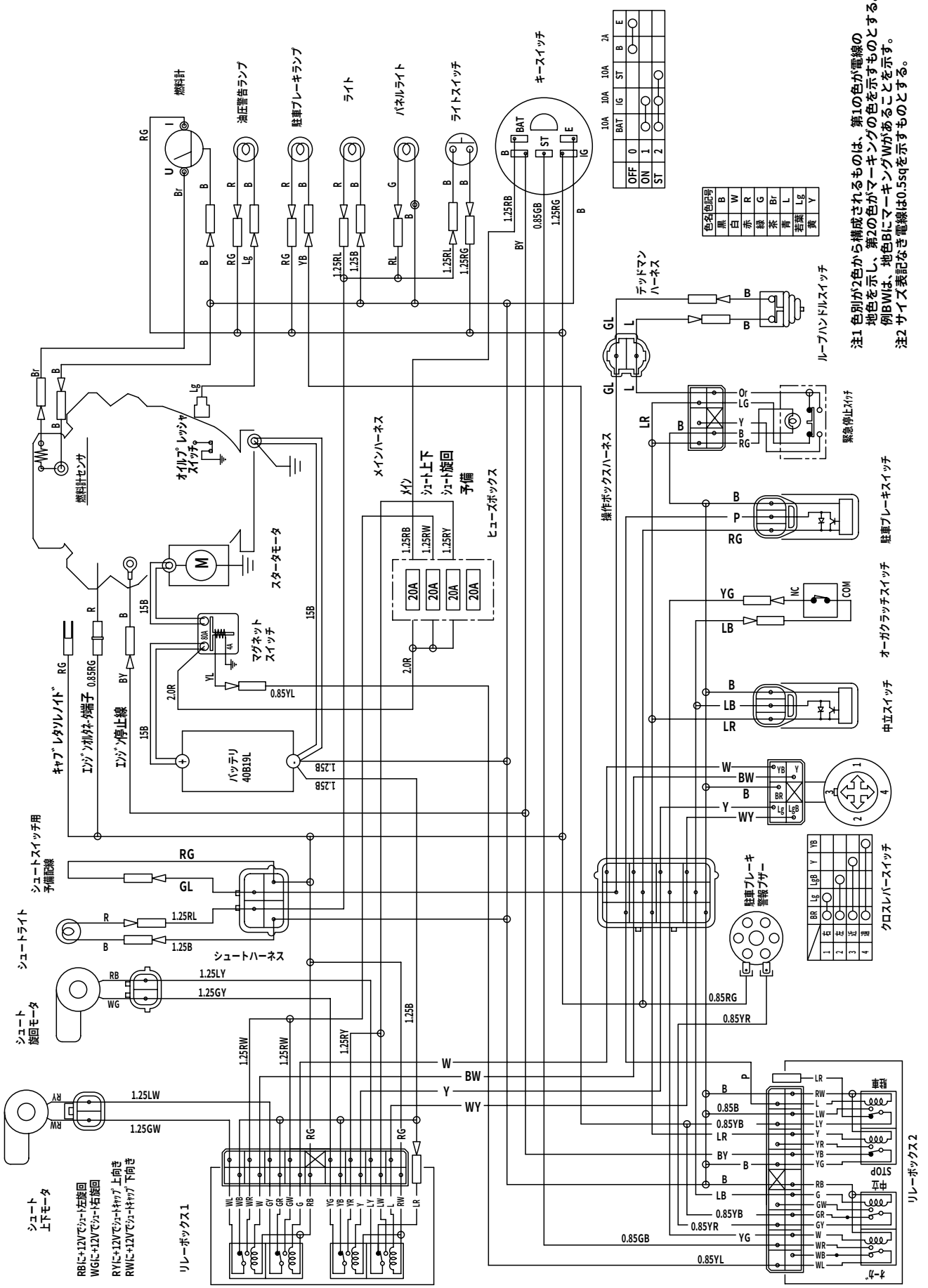

燃料計
油圧警告ランプ
駐車ブレーキランプ
ライト
パネルライト
ライトスイッチ
キースイッチ
デッドマンハーネス
ループハンドルスイッチ
緊急停止スイッチ
操作ボックスハーネス
駐車ブレーキスイッチ
オーガクラッチスイッチ
中立スイッチ
クロスレバースイッチ
駐車ブレーキ警報ブザー
リレーボックス2
リレーボックス1
メインハーネス
ヒューズボックス
メイン
シュート上下
シュート旋回
予備
スタータモータ
マグネットスイッチ
バッテリ 40B19L
オイルプレッシャスイッチ
燃料計センサ
キャブレタソレノイド
エンジン停止線
シュートスイッチ用予備配線
シュートライト
シュートハーネス
シュート旋回モータ
シュート上下モータ
RBに+12Vでシュート左旋回
WGに+12Vでシュート右旋回
RYに+12Vでシュートキャップ上向き
RWに+12Vでシュートキャップ下向き
色名 色記号
黒 B
白 W
赤 R
緑 G
茶 Br
青 L
若葉 Lg
黄 Y
注1 色別が2色から構成されるものは、第1の色が電線の地色を示し、第2の色がマーキングの色を示すものとする。例BWは、地色Bにマーキング Wがあることを示す。
注2 サイズ表記なき電線は0.5sqを示すものとする。

エンジン

モデル381447　タイプ 0279－E1

シリンダ・クランクシャフト・カム・ピストン・
**　クランクケースカバー部 ……44**
ヘッド・バルブ・インテークマニホールド部 …45
エアクリーナ・キャブレタ・フュエル部 ……46
オイルグループ・マフラ・フライホィール・
**　スタータ部 ……47**
コントロール・オルタネータ・イグニッション・
**　ガバナシャフト部 ……48**
シュラウド・ブロワハウジング部 ……49
ガスケットセット・キットパーツ ……50

L005　シリンダ・クランクシャフト・カム・ピストン・クランクケースカバー部

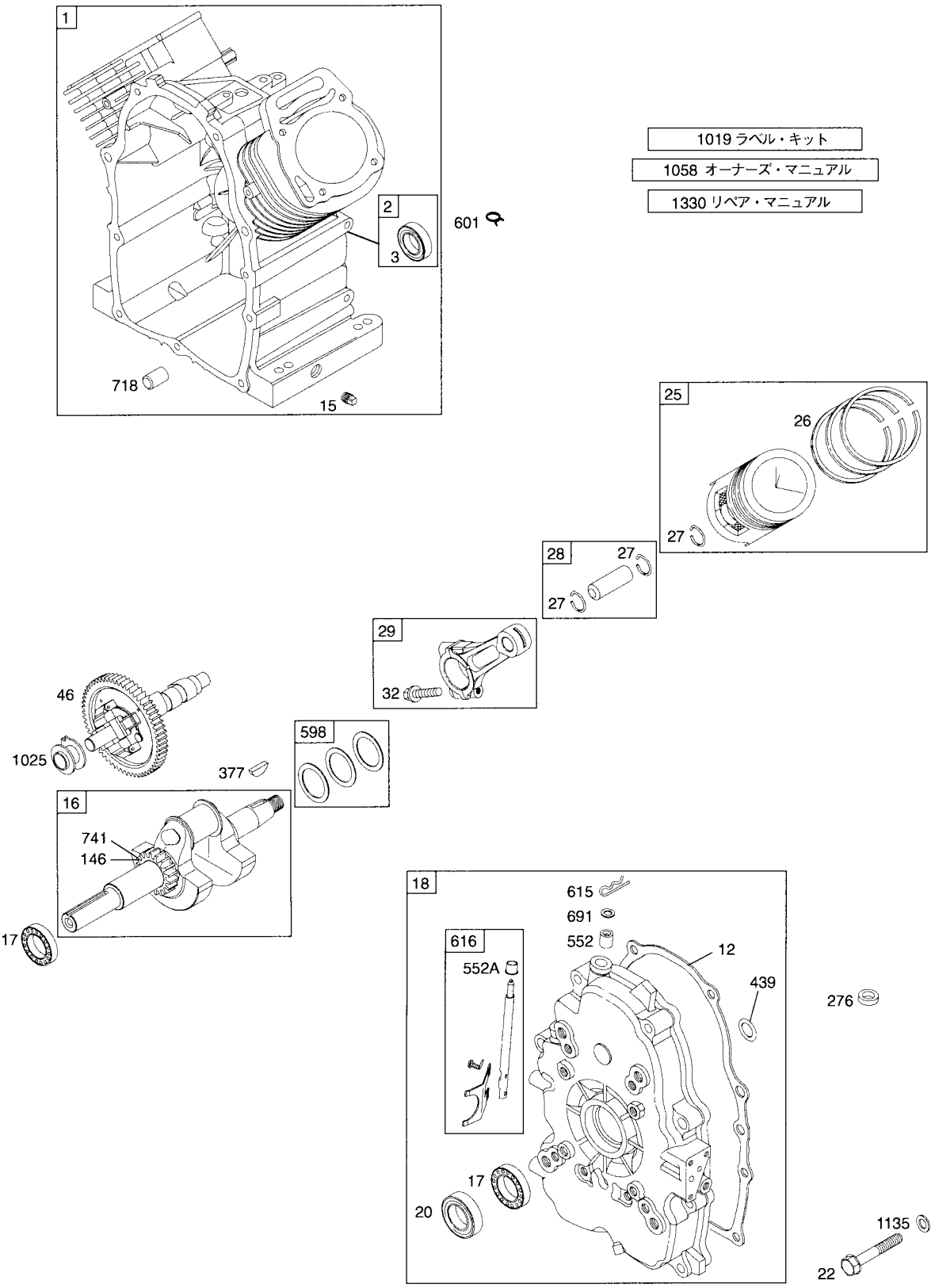

枠で囲まれている部品はアッセンブリ部品です。
★印部品は取り付に当たって特殊工具が必要です。リペアマニュアルを参照してください。
部品 No.271452「リペアマニュアル」を参照してください。

ヘッド・バルブ・インテークマニホールド部　L005

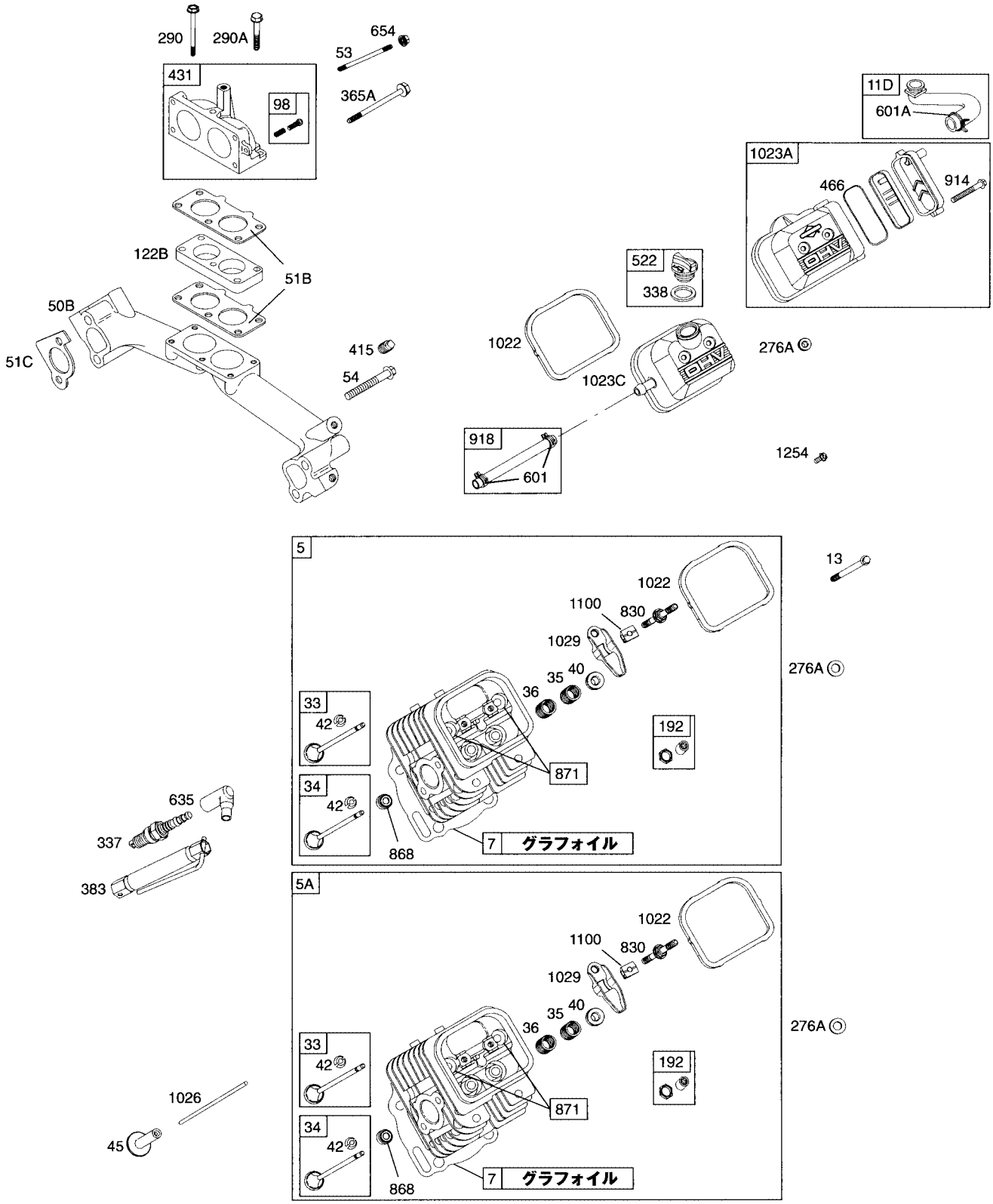

枠で囲まれている部品はアッセンブリ部品です。
★印部品は取り付に当たって特殊工具が必要です。リペアマニュアルを参照してください。
部品 No.271452「リペアマニュアル」を参照してください。

L005　エアクリーナ・キャブレタ・フュエル部

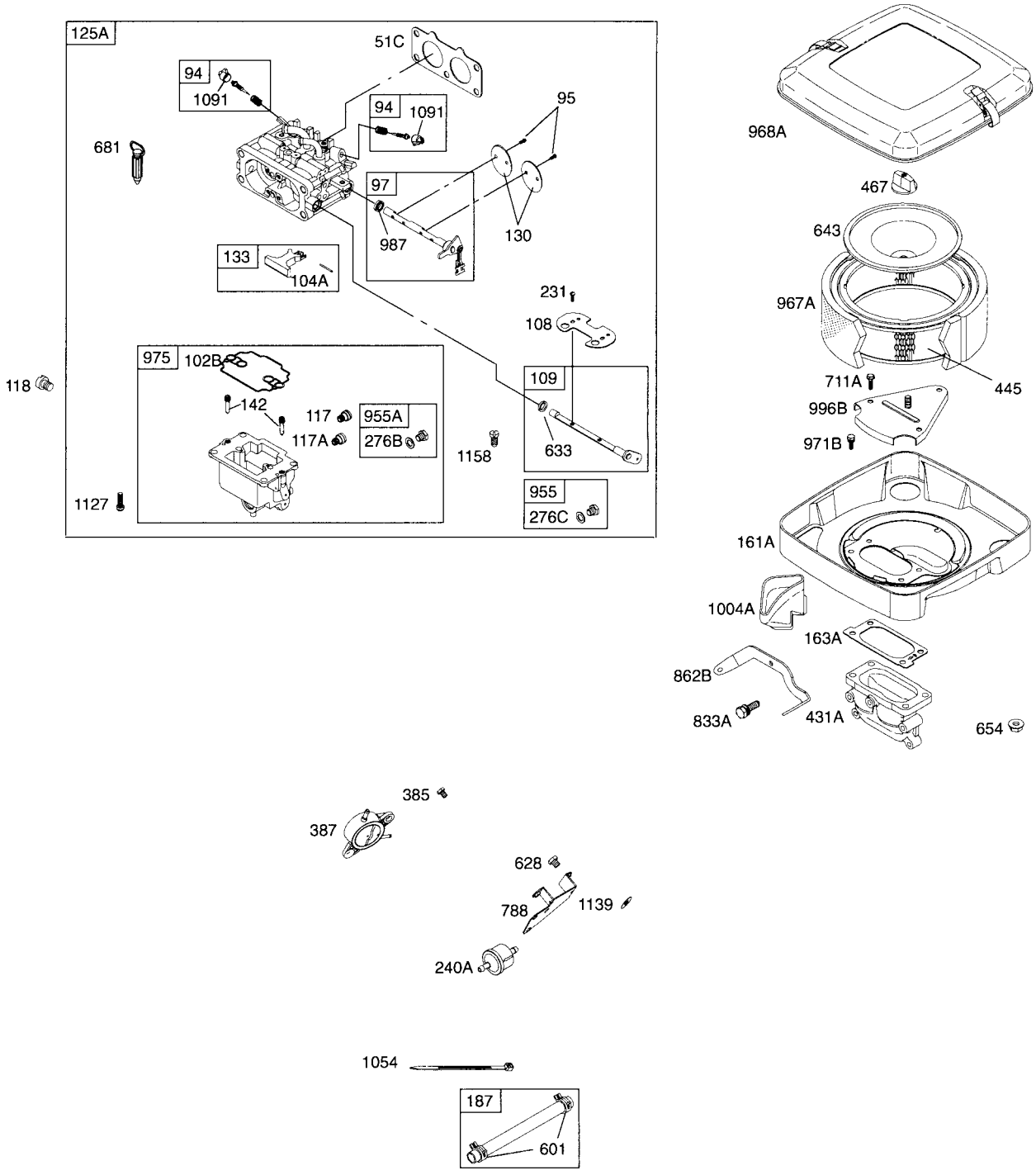

枠で囲まれている部品はアッセンブリ部品です。
★印部品は取り付に当たって特殊工具が必要です。リペアマニュアルを参照してください。
**　部品 No.271452「リペアマニュアル」を参照してください。**

オイルグループ・マフラ・フライホィール・スタータ部　L005

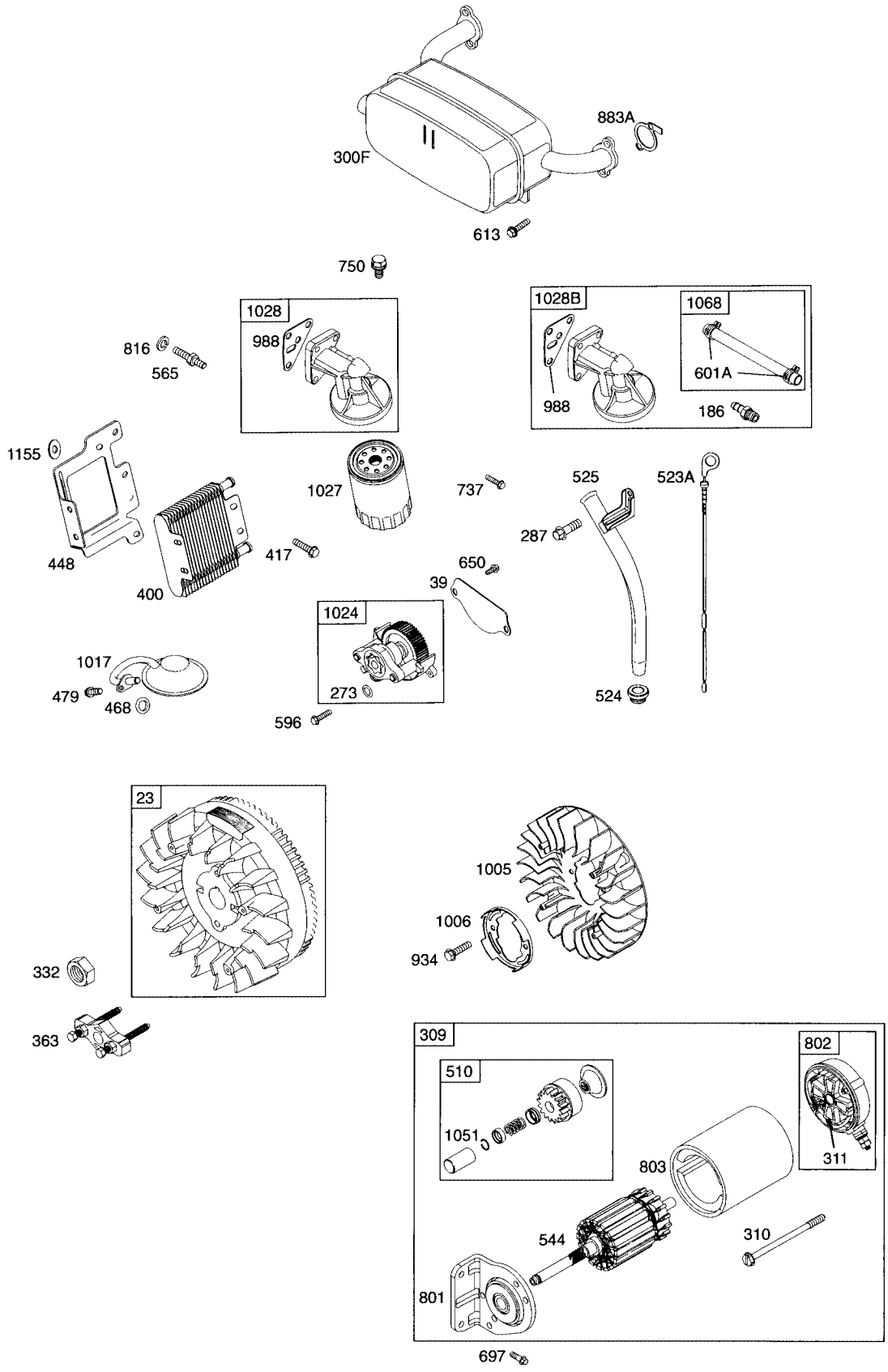

枠で囲まれている部品はアッセンブリ部品です。
★印部品は取り付に当たって特殊工具が必要です。リペアマニュアルを参照してください。
部品 No.271452「リペアマニュアル」を参照してください。

2006. 4

L005　コントロール・オルタネータ・イグニッション・ガバナシャフト部

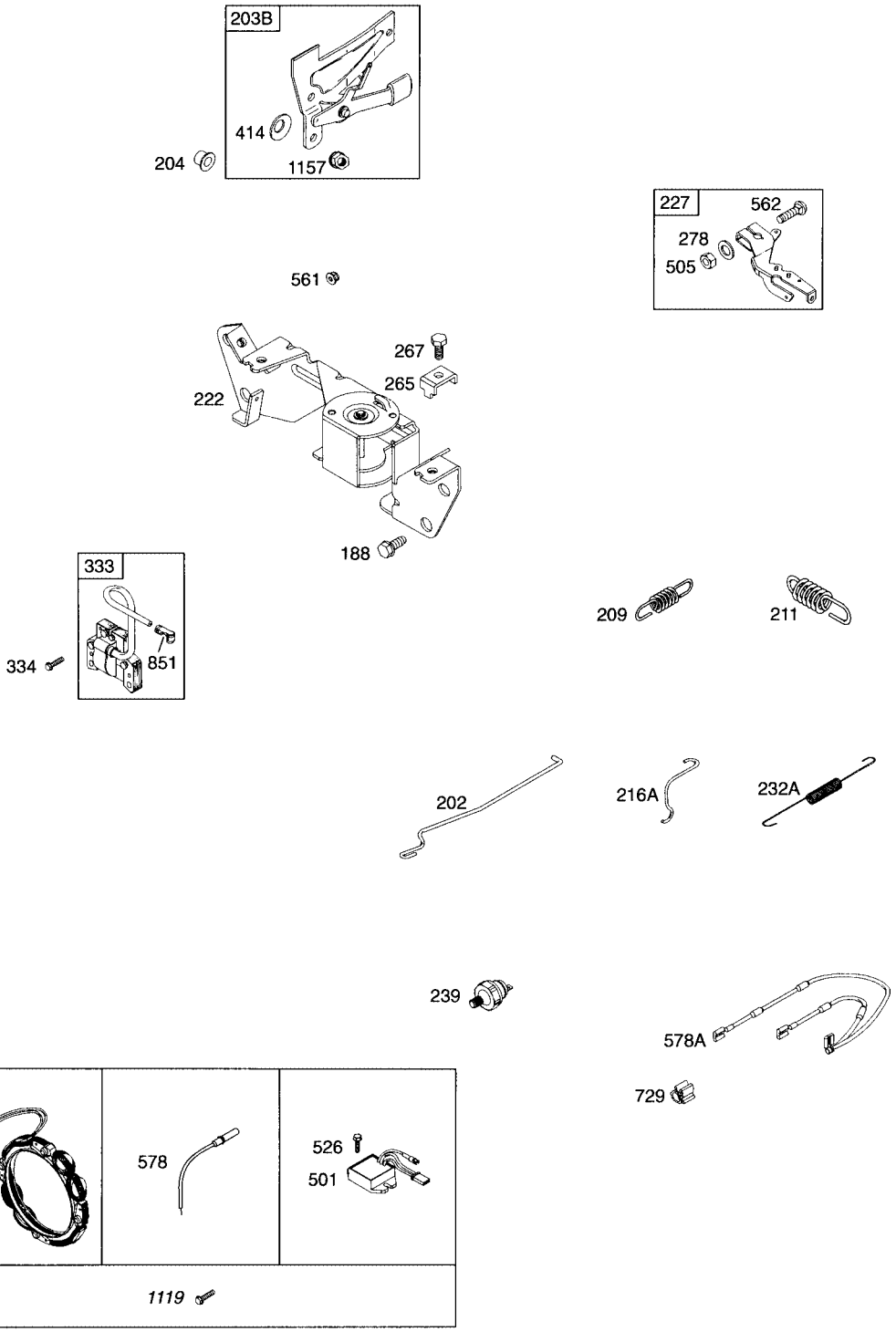

枠で囲まれている部品はアッセンブリ部品です。
★印部品は取り付に当たって特殊工具が必要です。リペアマニュアルを参照してください。
部品 No.271452「リペアマニュアル」を参照してください。

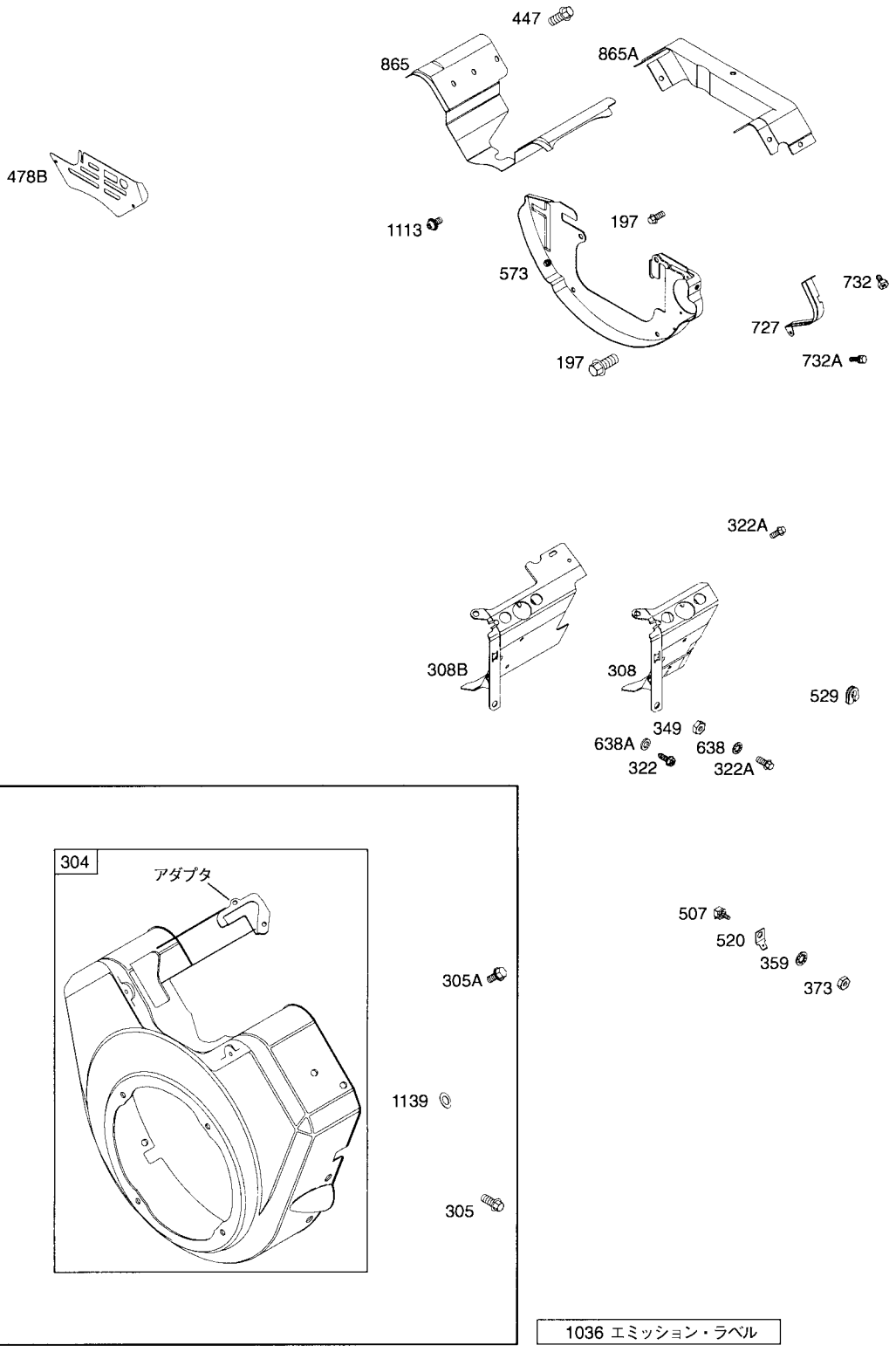

枠で囲まれている部品はアッセンブリ部品です。
★印部品は取り付に当たって特殊工具が必要です。リペアマニュアルを参照してください。
部品 No.271452「リペアマニュアル」を参照してください。

L005　ガスケットセット・キットパーツ

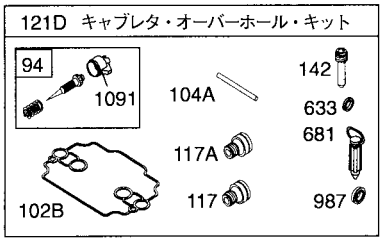

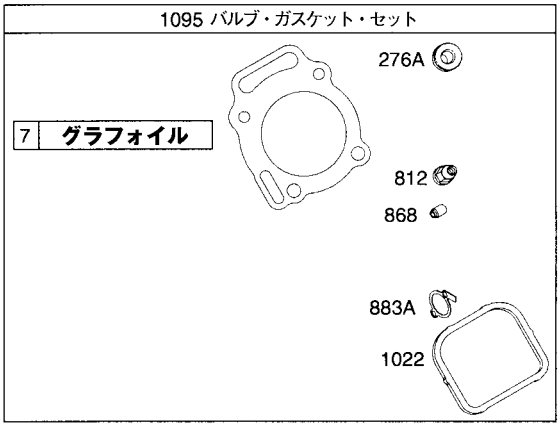

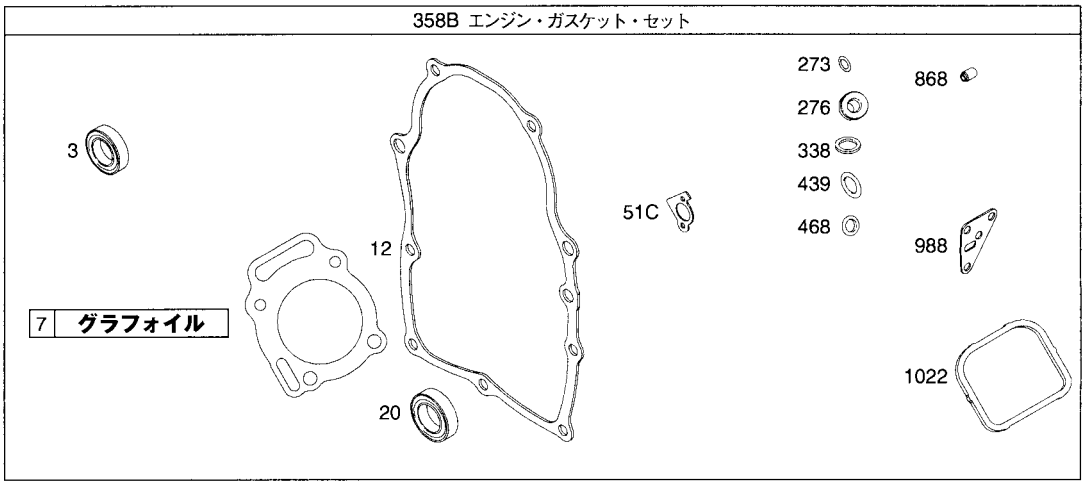

枠で囲まれている部品はアッセンブリ部品です。
★印部品は取り付に当たって特殊工具が必要です。リペアマニュアルを参照してください。
部品 No.271452「リペアマニュアル」を参照してください。

見出No.	部品番号	部品名称	摘要	個数	発注単位	標準工数
1	808650	シリンダAssy.				
2	808534	シリンダ・ブッシング				4.5
3	＊ 805101	オイル・シール(マグネットサイド)				
5	808529	シリンダ・ヘッド（№1）				
5A	808530	シリンダ・ヘッド（№2）				
7	＊△ 842622	シリンダヘッド・ガスケット(グラフォイル)				
11D	806379	ブリーザ・チューブ				
12	＊ 842589	クランクケース・ガスケット				
13	692059	スクリュ（シリンダヘッド）				
15	690946	オイルドレン・プラグ				0.1
16	809844	クランクシャフト				
17	690752	ボール・ベアリング				
18	808849	クランクケース・カバー				
20	＊ 805049	オイル・シール（ＰＴＯサイド）				
22	807362	スクリュ　(クランクケースカバー)				
23	808768	フライホィール				
25	808527	ピストン Assy. (スタンダード)				
	808652	ピストン Assy. (0.508mm オーバーサイズ)				
26	808528	リングセット (スタンダード)				
	808661	リングセット (0.508mm オーバーサイズ)				
27	806378	ピストンピン・ロック				
28	808526	ピストン・ピン　(スタンダード)				
29	808646	コネクティングロッド				
32	690698	スクリュ（コネクティングロッド）				
33	806419	エキゾースト・バルブ				
34	806420	インテーク・バルブ				
35	692084	バルブ･スプリング(エキゾースト)				
36	692084	バルブ･スプリング(エキゾースト)				
39	690745	オイル･ディフレクタ				
40	692058	バルブ・リテーナ				
42	807683	バルブ･リテーナ				
45	690977	バルブ･タペット				
46	690927	カム・シャフト				
50B	806376	インテーク･マニホールド				
51B	690950	インテーク・ガスケット				
51C	＊△ 806418	インテーク・ガスケット				
53	690746	スタッド　(キャブレタ)				
54	806444	インテークマニホールド取付スクリュ				
74A	691647	スクリュ（ローテーティング･スクリーン）				
94	● 808257	アイドル調整・バルブ				
95	690718	スクリュ　(スロットルバルブ)				
97	808713	スロットル･シャフト				
98	841842	アイドルスピード　キット				
102B	● 693711	キャブレタ・ガスケット				
104A	● 690882	フロートヒンジ・ピン				
108	690883	チョーク・バルブ				
109	808277	チョーク・シャフト				
117	● 806438	メイン･ジェット（スタンダード、シリンダー№１）				
117A	● 806439	メイン･ジェット（スタンダード、シリンダー№２）				
118	809442	メイン・ジェット（高高度・シリンダーNo.1）				

● 印番号は見出No.121 キャブレタ・キットに含まれます。
＊ 印番号は見出No.358 ガスケット・セットに含まれます。
△ 印番号は見出No.1033 バルブオーバーホール・キットに含まれます。

図解中､枠で囲まれたものはアッセンブリ部品となります。

2006. 4

L005

見出No.	部品番号		部品名称	摘要	個数	発注単位	標準工数
		807115	メイン・ジェット(高高度・シリンダーNo.2)				
121D		808816	キャブレタキット				
122B		690870	キャブレタ・スペーサ				
125A		808712	キャブレタAssy.				
130		690884	スロットル・バルブ				
133		808180	キャブレタ・フロート				
142	●	806375	キャブレタ・ノズル				
146		691639	タイミング・キー				
161A		808655	エアクリーナ・ベース				
163A	＊	692087	エアクリーナ・ガスケット				
186		693184	フューエルコネクタ				
187		691050	フューエルライン				
188		692062	スクリュ (コントロールブラケット)				
192		807623	バルブ調整スクリュ				0.5
197		807163	スクリュ (バックプレート)				
202		691536	メカニカルガバナー・リンク				
203B		808753	ベルクランク				
204		692884	ブッシング				
209		691507	ガバナ・スプリング				0.3
211		692069	ガバーンドアイドル・スプリング				
216A		691542	チョーク・リンク				
222		808454	コントロール・ブラケット				
227		690236	ガバナコントロール・レバー				
231		692056	スクリュ(チョーク・バルブ)				
232A		691538	ガバナリンク・スプリング				
239		690233	オイルプレッシャ・スイッチ				
240A		691035	フュエル・フィルタ				
265		691024	ケーシングクランプ				
267		692083	スクリュ (ケーシングクランプ)				
273	＊	690681	Oリング・シール (オイルポンプ)				
276		690704	シーリング・ワッシャ				1.3
276A	＊△	807085	シーリング・ワッシャ				
276B		690724	シーリング・ワッシャ				
276C		693497	シーリング・ワッシャ				
278		842122	ワッシャ(ガバナコントロールレバー)				
287		692062	スクリュ (ディップスティック)				
290		691537	スクリュ (インテークエルボ) (70mm)				
290A		691492	スクリュ (インテークエルボ) (30mm)				
300F		808700	エキゾースト・マフラ				
304		808658	ブロワ・ハウジング				
305		692056	スクリュ (ブロワハウジング)				
305A		692062	スクリュ (ブロワハウジング)				
308		841316	シリンダヘッド・カバー (No.２側)				0.7
308B		841317	シリンダヘッド・カバー (No.1側)				0.7
309		691564	スタータ・モータ				1.0
310		496880	ボルト (スタータモータ)				
311		496887	ブラシ セット				1.4
322		841233	スクリュ (シリンダヘッドカバー)				
322A		692067	スクリュ (シリンダヘッドカバー)				
332		690887	フライホィール・ナット				

● 印番号は見出No.121 キャブレタ・キットに含まれます。
＊ 印番号は見出No.358 ガスケット・セットに含まれます。
△ 印番号は見出No.1033 バルブオーバーホール・キットに含まれます。

図解中､枠で囲まれたものはアッセンブリ部品となります。

見出No.	部品番号	部品名称	摘要	個数	発注単位	標準工数
333	492341	マグネット・アマチュア				@0.8
334	692066	スクリュ (マグネットアマチュア)				
337	792015	スパーク・プラグ				
338	691312	ディップスティック・ガスケット				
349	690238	ナット(ガバナコントロールレバー)				
358B	808617	ガスケットセット				
359	691077	ワッシャ (グランドターミナル)				
363	19203	フライホィール・プーラ				
365A	690866	スクリュ（キャブレター）				
373	691612	ナット (グランドターミナル)				
377	808095	ウッドラフ・キー				
383	19576	スパークプラグ・レンチ				
385	807084	スクリュ (燃料ポンプ)				
387	808656	フュエル・ポンプ				0.1
400	808657	オイルクーラー				
414	690344	ワッシャ（ベルクランク）				
417	810074	スクリュ (オイルクーラー)				
431	808659	インテークエルボ				
431A	691534	インテークエルボ				
439	＊ 692154	Oリング・シール（クランクケースカバー）				
445	692519	エア・フィルタ				
447	841233	スクリュ (エアガイドカバー)				
448	806423	オイルクーラー・ブラケット				
466	806466	Oリング・シール(ブリーザAssy.)				
467	691985	エアクリーナカバー・ノブ				
468	＊ 690690	Oリング・シール (オイルポンプスクリーン)				
474D	696458	オルタネータAssy.（10-16Amp）				
478B	691533	パネル				
479	807084	スクリュ(オイルポンプスクリーン)				
501	691185	レギュレタ				0.1
505	690238	ナット(ガバナコントロールレバー)				
506	690677	スクリュ (キャブレタ)				
507	691972	インシュレータ				
510	496881	スタータ・ドライブ				1.2
520	691084	グランド・ターミナル				
522	491832	オイルフィラー・プラグ				
523A	693175	ディップスティック				
524	693172	ディプスティックチューブ・シール				
525	693174	ディップスティック・チューブ				
526	692067	スクリュ (レギュレタ)				
529	690744	グロメット				
544	690855	スタータ・アマチュア				
552	690701	ガバナクランク・ブッシング				
552A	806686	ガバナクランク・ブッシング				
562	690239	ボルト(ガバナコントロールレバー)				
565	690682	スタッド(オイルフィルタアダプタ)				
573	841310	バック・プレート				
578	692306	グランド・ワイヤ				
578A	692319	グランド・ワイヤ				
596	691492	スクリュ(オイルポンプ)				

● 印番号は見出No.121 キャブレタ・キットに含まれます。
＊ 印番号は見出No.358 ガスケット・セットに含まれます。
△ 印番号は見出No.1033 バルブオーバーホール・キットに含まれます。

図解中、枠で囲まれたものはアッセンブリ部品となります。

2006. 4

L005

見出No.	部品番号	部品名称	摘要	個数	発注単位	標準工数
598	807625	エンドプレーシム（クランクケース）				
601	691038	ホース･クランプ				
601A	841502	ホース･クランプ				
613	692328	スクリュ(マフラ)				
615	691550	ガバナシャフト･リテーナ				
616	806685	ガバナ･クランク				
628	806660	ポンプブラケット･スクリュ				
633	● 690722	チョーク/スロットルシャフト・シール				
635	692076	スパークプラグ・ブーツ				
638	691551	ワッシャ(シリンダヘッド)				
638A	690706	ワッシャ(シリンダヘッド)				
643	692079	エアクリーナ･リテーナ				
650	841233	スクリュ (オイルデフレクタ)				
654	690939	六角ナット				
668A	691500	スペーサ				
697	692062	スクリュ （ドライブキャップ)				
711A	691492	スクリュ (キャブレタシールド)				
718	806469	ロケーティング・ピン				
726		リング・ギア（スチール）				
		23のフライホィールで対応してください				
727	841313	スタータ・カバー				
729	690586	ワイヤ・クリップ				
732	690688	スクリュ （スタータドライブカバー)				
732A	841233	スクリュ （スタータドライブカバー)				
737	690679	スクリュ(オイルフィルタアダプタ)				
741	691530	タイミング・ギア				
750	841233	スクリュ （オイルポンプカバー)				
788	691559	ポンプ･ブラケット				
797	691029	ナット （ブラシリテーナ)				
801	808778	ドライブ・キャップ				
802	496813	エンド・キャップ				
803	690854	スタータ・ハウジング				
816	690706	ワッシャ(オイルフィルタアダプタ)				
830	809157	ロッカアーム･スタッド				
833A	807084	スクリュ (エアクリーナストラップ)				
851	493880	スパークプラグ・ターミナル				
862B	691539	エアクリーナ取付ストラップ				
865	841312	エアガイド・カバー （バレー)				
865A	690901	エアガイド・カバー				0.9
868	＊△ 691963	バルブ・シール				
871	692057	ガイドブッシング				
877C	399916	オルタネータ・コネクタ				
879	690757	キャブレタ・カバー				
883A	＊△ 806425	マフラ・ガスケット				
914	806421	スクリュ（ロッカーカバー）				
918	393815	バキューム・ホース				
934	691058	スクリュ (フューエルタンク･ブラケット)				
955	808176	キャブレタ･プラグ				
955A	807723	キャブレタ･プラグ				
967A	692520	プリエアクリーナ･フィルタ				

● 印番号は見出No.121 キャブレタ・キットに含まれます。
＊ 印番号は見出No.358 ガスケット・セットに含まれます。
△ 印番号は見出No.1033 バルブオーバーホール・キットに含まれます。

図解中､枠で囲まれたものはアッセンブリ部品となります。

見出No.	部品番号	部品名称	摘要	個数	発注単位	標準工数
968A	808654	エアクリーナ・カバー				
971A	841233	スクリュ(キャブレタシールド)				
975	808627	フロート・ボウル				
987	● 691000	スロットルシャフト・シール				
988	＊ 692063	オイルアダプタ・ガスケット				
996B	690917	キャブレタ・シールド				
1004A	806422	エア・ダクト				
1005	809441	フライホイール・ファン				
1006	690452	ファン・リテーナ				
1017	690900	オイルポンプ・スクリーン				
1019	808036	ラベル・キット				
1022	＊△ 806039	ロッカカバー・ガスケット				
1023A	808648	ロッカ・カバー				
1023C	690910	ロッカ・カバー（#1シリンダ）				
1024	693185	オイル・ポンプ				1.0
1025	690689	ガバナ・スプール				
1026	691836	プッシュ・ロッド(インテーク)(スチール製)				
	691758	プッシュ・ロッド(エキゾースト)(アルミニュウム製)				
1027	492932	オイル・フィルタ				
1028	808235	オイルフィルタ・アダプタ				0.2
1028B	808537	オイルフィルタ・アダプタ				
1029	807323	ロッカ・アーム				
1036	806888	エミッション・ラベル				
1051	691124	リテーナ・リング				
1054	280275	ケーブル・タイ				
1058	275368	取扱説明書（英文）				
1068	841999	ホースクランプAssy.				
1091	● 691516	リミッタ・キャップ				
1095	842659	バルブオーバーホール・ガスケットセット				
1100	690973	ロッカアーム・パイロット				
1113	690677	スクリュ (キャブレタ)				
1119	691552	スクリュ (オルタネータ)				
1127	690885	スクリュ (フロートボウル)				
1135	806497	ワッシャ(フュエルポンプブラケット)				
1155	806647	ワッシャ（オイルクーラー）				
1157	806447	ナット（ベルクランク）				
1158	807468	スクリュ（キャブレタープラグ）				
1254	807084	スクリュ（ロッカーカバースタッド）				
1330	272617	リペアマニュアル				
	272617A	リペアマニュアル（補足版）				

● 印番号は見出No.121 キャブレタ・キットに含まれます。
＊ 印番号は見出No.358 ガスケット・セットに含まれます。
△ 印番号は見出No.1033 バルブオーバーホール・キットに含まれます。

図解中､枠で囲まれたものはアッセンブリ部品となります。

2006. 4

good new days
人間らしい美しい未来を

ヤナセ

総発売元
ヤナセ産業機器販売(株)

〒105-0013東京都港区浜松町1-2-15
TEL.(03)5425-1832(代表)
製造元 石狩造機株式会社

KPL-L005