7070 6970

スノースロワー

11-22HST
11-26HST

部　品　表

Model Table

Body Parts　Engine Parts

製造番号

7070□□□
6970□□□

ヤナセ

部品表の利用方法について

構成

この部品表は本体、エンジンの二部で構成されています。

摘要

摘要欄には一般規格、名称などを記載しています。

発注単位

発注単位欄に記載されている数字は、ご注文いただく際の単位数量を示しております。ここに示された数量を一単位として袋又は箱に入っておりますので、単位数量の倍数にてご注文下さるようお願い致します。

標準工数

標準工数欄に記載されている数字は、部品交換時の標準的な工数（時間）です。@は1部品もしくは1セットでの標準工数です。

エンジン

図解で枠に囲まれている場合はアッセンブリー部品です。また、個々の部品が必要であれば見出し番号の付されている物に限り供給可能です。

本　　体

7070□□□
6970□□□

Top

エンジン・フレーム部…… 2～5
燃料タンク部…… 6～7
コントロール部（1）　…… 8～11
コントロール部（2）　…… 12～15
オーガミッション部　…… 16～17
オーガ・ブロワ部　…… 18～23
シュート部　…… 24～27
走行変速部　…… 28～31
油圧部　…… 32～37
カバー・走行フレーム部　…… 38～41
電装部　…… 42～47
ステッカ部　…… 48～49
電気配線図…… 50

7070 6970 エンジン・フレーム部

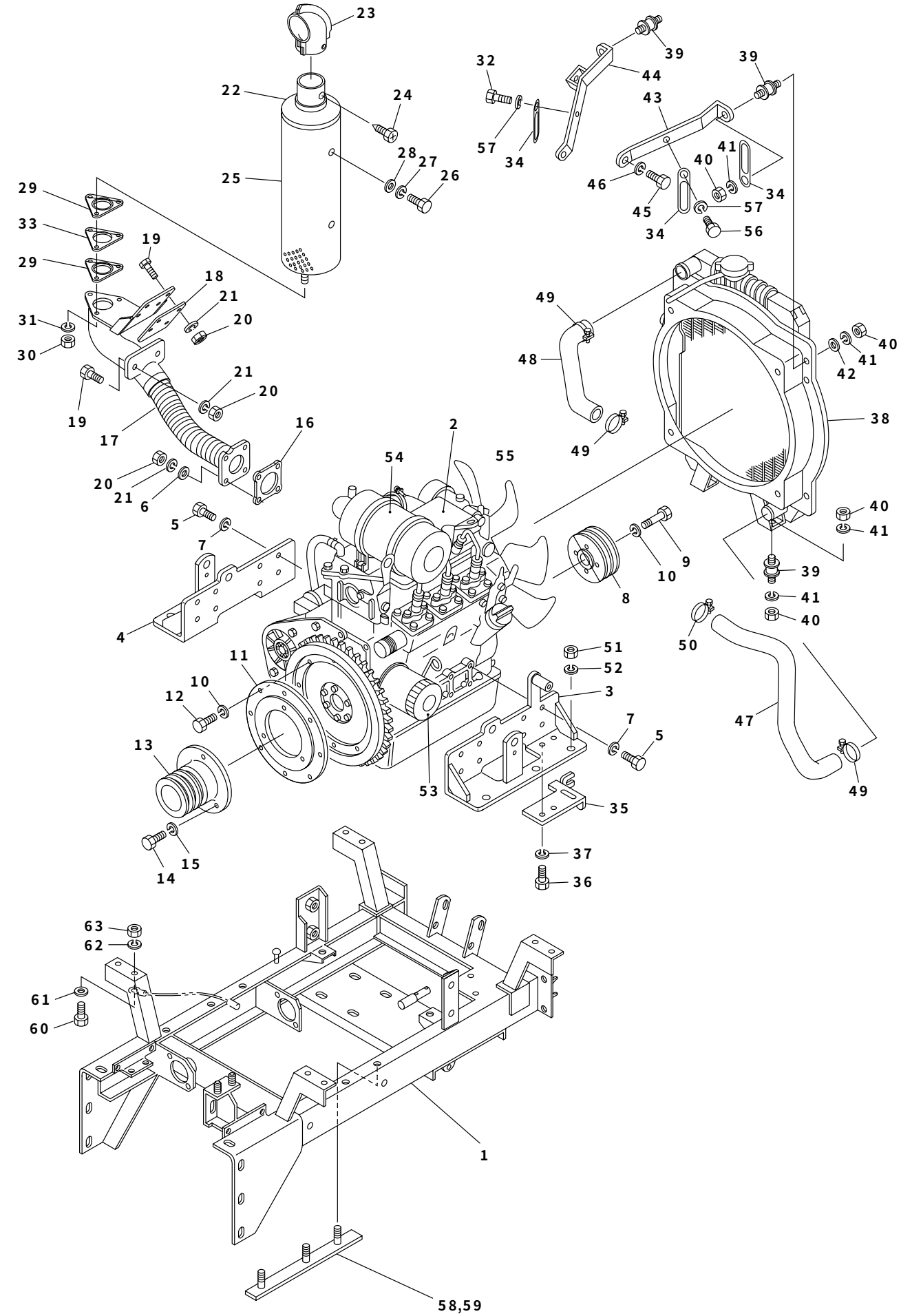

エンジン・フレーム部　7070　6970

見出No.	部品番号	部品名称	摘要	個数	発注単位	標準工数
1	S069－2102	メインフレーム		1		
2	S070－2310	エンジン（3LB1 PA－05）	22PS	1		4.0
2	S069－2310	エンジン（3LB1 PA－06）	26PS	1		4.0
3	S069－2411	エンジンブラケット（左）		1		
4	S069－2621	エンジンブラケット（右）		1		
5	S902－4053	小形六角ボルト	M10×25(7T)	16		
6	S929－2205	平座金	M8	3		
7	S926－1208	バネ座金	M10	16	5	
8	S069－2450	クランクプーリ（3V－2×112）		1		0.7
9	S902－4037	小形六角ボルト	M8×40(7T)	4		
10	S926－1206	バネ座金	M8	12	5	
11	S069－2490	エンジンプーリフランジ		1		
12	S902－4034	小形六角ボルト	M8×25(7T)	8		
13	S050－2440	エンジンプーリ		1		0.7
14	S902－4072	小形六角ボルト	M12×25(7T)	3		
15	S926－1209	バネ座金	M12	3	5	
16		ガスケット（EXHパイプ）	イスズ品番897111-4490	1		
17	S069－2432	EX マニホールドアダプタ		1		0.8
18	S069－2910－1	マニホールドアダプタ取付板		1		
19	S902－2033	小形六角ボルト	M8×20	6	5	
20	S916－5205	小形六角ナット	M8	10	5	
21	S926－1206	バネ座金	M8	10	5	
22		マフラ	イスズ品番897107-7140	1		0.5
23	S069－2770－3	マフラパイプエンド		1		
24	S914－6220	十字穴付六角タッピンネジ（3種）	M4×10	2		
25		マフラカバー	イスズ品番894402-1650	1		0.3
26	S901－2015	六角ボルト	M6×12	6	5	
27	S926－1204	バネ座金	M6	6	5	
28	S929－4204	平座金（大径）	M6	6	5	
29		ガスケット（EXHマフラ）	イスズ品番914145-0760	2		
30	S916－5256	小形六角ナット	M10(P1.25)	3		
31	S926－1208	バネ座金	M10	3	5	
32	S901－2016	六角ボルト	M6×16	1	5	
33	S069－2920	マフラスペーサ		1		
34	S870－2111	配線押え（6用）		3		
35	S069－2460	オーガクラッチワイヤステー		1		
36	S902－4033	小形六角ボルト	M8×20(7T)	2		
37	S926－1206	バネ座金	M8	2	5	
38		ラジエータ	イスズ品番897110-8541	1		2.0
39	S050－2290	防振ゴム		4		
40	S916－2204	六角ナット	M6	8	5	
41	S926－1204	バネ座金	M6	8	5	
42	S929－4204	平座金（大径）	M6	2	5	
43	S069－2650	ラジエータ取付ステー（左）		1		0.2
44	S069－2661	ラジエータ取付ステー（右）		1		0.2
45	S902－2032	小形六角ボルト	M8×16	1	5	
46	S926－1206	バネ座金	M8	1	5	
47		ラジエータホース（下）	イスズ品番897110-8521	1		0.3
48		ラジエータホース（上）	イスズ品番897110-7190	1		0.2
49		ホースバンド（ラジエータホース）	イスズ品番909915-0421	3		

2002．2

7070 6970 エンジン・フレーム部

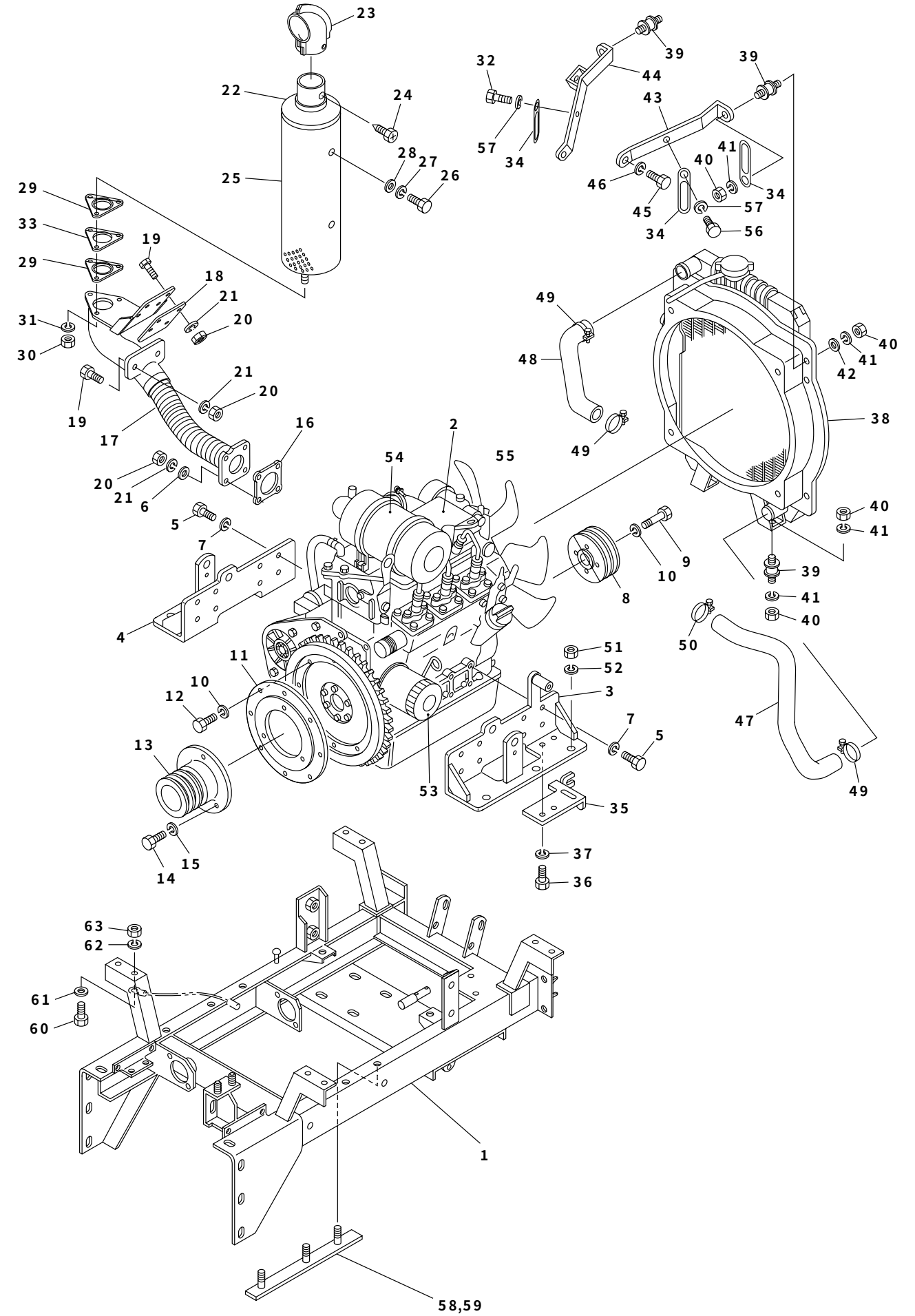

見出No.	部品番号	部品名称	摘要	個数	発注単位	標準工数
50		ホースバンド（ラジエータホース）	ｲｽｽﾞ品番909915-2811	1		
51	S916－1458	六角ナット	M14（P1.5）（8T）	6		
52	S926－1211	バネ座金	M14	6		
53		オイルフィルタ	ｲｽｽﾞ品番894456-7411	1		0.4
54		エアクリーナエレメント	ｲｽｽﾞ品番897042-3170	1		0.1
55		ファンベルト	ｲｽｽﾞ品番897176-0670	1		0.8
56	S901－2015	六角ボルト	M6×12	1	5	
57	S926－1204	バネ座金	M6	2	5	
58	S069－2120L	エンジン取付ボルト（左）		1		
59	S069－2120R	エンジン取付ボルト（右）		1		
60	S902－4035	小形六角ボルト	M8×30(7T)	1		
61	S929－2205	平座金	M8	1		
62	S926－1206	バネ座金	M8	1		
63	S916－5205	小形六角ナット	M8	1		

2002. 2

7070 6970 燃料タンク部

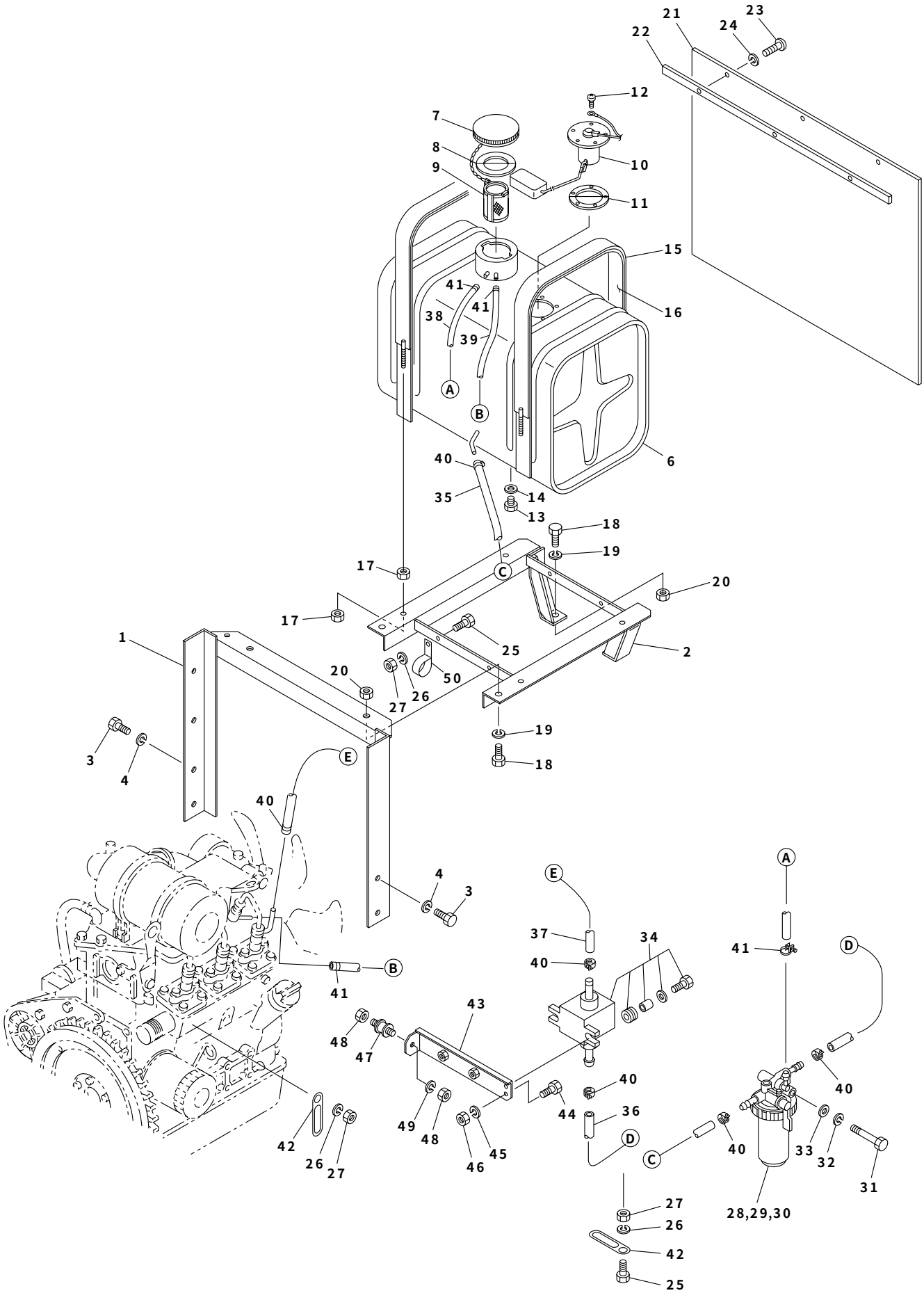

燃料タンク部　7070　6970

見出No.	部品番号	部品名称	摘要	個数	発注単位	標準工数
1	S069－2812	燃料タンク支柱		1		
2	S069－2261	燃料タンク台		1		
3	S902－4052	小形六角ボルト	M10×20(7T)	4	5	
4	S926－1208	バネ座金	M10	4	5	
5	S071－2840	燃料タンク組立品	No.6～14含む	1		1.5
6	S071－2840A	燃料タンク本体		1		
7	S071－2840－1	燃料タンンクキャップ		1		
8	S071－2840－2	タンクキャップゴムパッキン		1		
9	S071－2840－3	タンクストレーナ		1		
10	S071－2840－6	ゲージユニット		1		
11	S071－2840－7	ゲージユニットパッキン		1		
12	S071－2840－8	ユニット取付ネジ（SW, W付）		5		
13	S071－2840－4	ドレンプラグ		1		
14	S071－2840－5	銅パッキン		1		
15	S071－2230	燃料タンクバンド		2		0.2
16	S071－2360	ゴムパッキン（タンクバンド）		2		
17	S916－5205	小形六角ナット	M8	8		
18	S902－4052	小形六角ボルト	M10×20(7T)	4		
19	S926－1208	バネ座金	M10	4		
20	S916－5206	小形六角ナット	M10	4		
21	S071－8450	ゴム板（燃料タンク）		1		
22	S071－8460	ゴム板押え		1		
23	S908－1214	十字穴付ナベ（丸）小ネジ	M4×12	3	5	
24	S926－1202	バネ座金	M4	3	5	
25	S901－2015	六角ボルト	M6×12	7		
26	S926－1204	バネ座金	M6	8		
27	S916－2204	六角ナット	M6	10		
28		燃料フィルタ	イスズ品番897104-1890	1		0.2
29		エレメント（燃料フィルタ）	イスズ品番897071-3480	1		
30		Oリング（燃料フィルタ）	イスズ品番894155-1830	1		
31	S902－2042	小形六角ボルト	M8×65	1		
32	S926－1206	バネ座金	M8	1	5	
33	S929－2205	平座金	M8	1	5	
34		燃料ポンプ	イスズ品番894241-1791	1		0.3
35	S069－2282－1	燃料ホース（タンク→フィルタ）		1		
36	S069－2281－2	燃料ホース（フィルタ→電磁ポンプ）		1		
37	S069－2281－3	燃料ホース（電磁ポンプ→エンジン）		1		
38	S069－2282－5	燃料ホース（フィルタ→タンク）		1		
39	S069－2282－4	燃料ホース（エンジンリターン→タンク）		1		
40	S836－2012	ホースバンド	8－16	6		
41	S836－1008	ホースバンド	8	4		
42	S870－2111	配線押え（6用）		8		
43	S069－2391	燃料ポンプブラケット		1		
44	S901－4016	六角ボルト	M6×16(7T)	2	5	
45	S926－1204	バネ座金	M6	2	5	
46	S916－2204	六角ナット	M6	2	5	
47	S069－8350	防振ゴム		1		
48	S916－5205	小形六角ナット	M8	2	5	
49	S926－1206	バネ座金	M8	1	5	
50	S870－2525	コーティングクリップ	25	1		

2002．2

7070 6970 コントロール部（1）

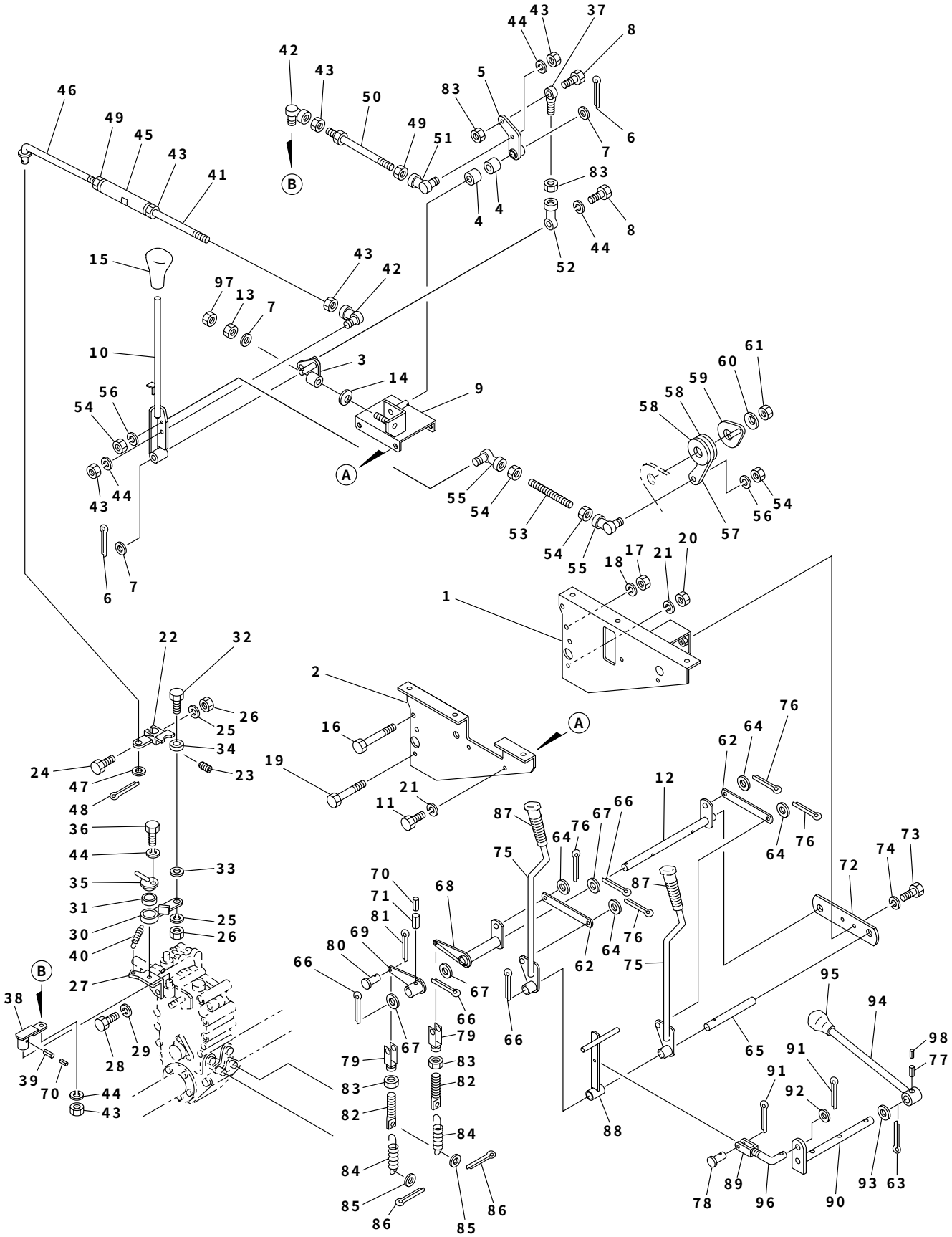

コントロール部（1） 7070 6970

見出No.	部品番号	部品名称	摘要	個数	発注単位	標準工数
1	S069－3012	操作盤マウント（右）		1		2.0
2	S069－3024	操作盤マウント（左）		1		2.0
3	S069－3311	レバーポスト（変速）		1		0.3
4	S828－1260	ブッシュ（バックメタル）	12×14×12	2		
5	S069－3321	レバーポスト（副変速）		1		
6	S930－5228	割ピン	3×20	2	5	
7	S929－2207	平座金	M12	2	5	
8	S902－4034	小形六角ボルト	M8×25(7T)	2		
9	S069－3301	レバーポストブラケット		1		
10	S069－3292	変速レバー		1		
11	S902－4033	小形六角ボルト	M8×20(7T)	4		
12	S069－3200	サイドクラッチアーム軸		1		
13	S916－5207	小形六角ナット	M12	1		
14	S927－4109	皿バネ	H－12（重荷重用）	1		
15	S082－3290	握り（変速レバー）	12－57　Hアカ	1		
16	S053－3840	小形六角ボルト	M10×135	3		
17	S916－5206	小形六角ナット	M10	3	5	
18	S926－1208	バネ座金	M10	3	5	
19	S902－4050	小形六角ボルト	M8×130(7T)	1		
20	S916－5205	小形六角ナット	M8	1	5	
21	S926－1206	バネ座金	M8	5	5	
22	S061－3330	主変速アーム（ミッション）		1		0.8
23	S910－3120	六角穴付止ネジ（トガリ先）	M8×16	1	5	
24	S901－4019	六角ボルト	M6×30(7T)	1		
25	S926－1204	バネ座金	M6	2	5	
26	S916－2204	六角ナット	M6	2	5	
27	S061－3461	中立調整ブラケット		1		1.0
28	S902－4572	小形六角ボルト	M12(P1.5)×25(7T)	2		
29	S926－1209	バネ座金	M12	2	5	
30	S061－3340	中立調整アーム		1		0.6
31	S828－1297	ブッシュ（バックメタル）	30×34×12	1		
32	S901－4017	六角ボルト	M6×20(7T)	1	5	
33	S929－2204	平座金	M6	1	5	
34	S938－1367	ボールベアリング	626ZZ	1		
35	S061－3350	中立調整軸		1		
36	S902－4035	小形六角ボルト	M8×30(7T)	1	5	
37	S835－1102	ロッドエンド（アイ形オネジ）	8－M8×1.25	1		
38	S069－3360	副変速アーム（ミッション）	55L	1		0.2
39	S931－1132	スプリングピン	5×25	1	5	
40	S705－3225	スプリング（中立調整）		1		
41	S071－3380	変速ロッド		1		
42	S835－2555	ロッドエンド（L型）	M8×1.25	2		
43	S916－5205	小形六角ナット	M8	6	5	
44	S926－1206	バネ座金	M8	5	5	
45	S040－1660	ターンバックル		1		
46	S069－3390	ロッド（主変速）		1		
47	S929－2205	平座金	M8	1		
48	S930－0219	割ピン	2.5×20	1		
49	S916－5205L	小形六角ナット（左ネジ）	M8L	2		
50	S069－3410	副変速ロッド		1		

2002．2

7070 6970 コントロール部（1）

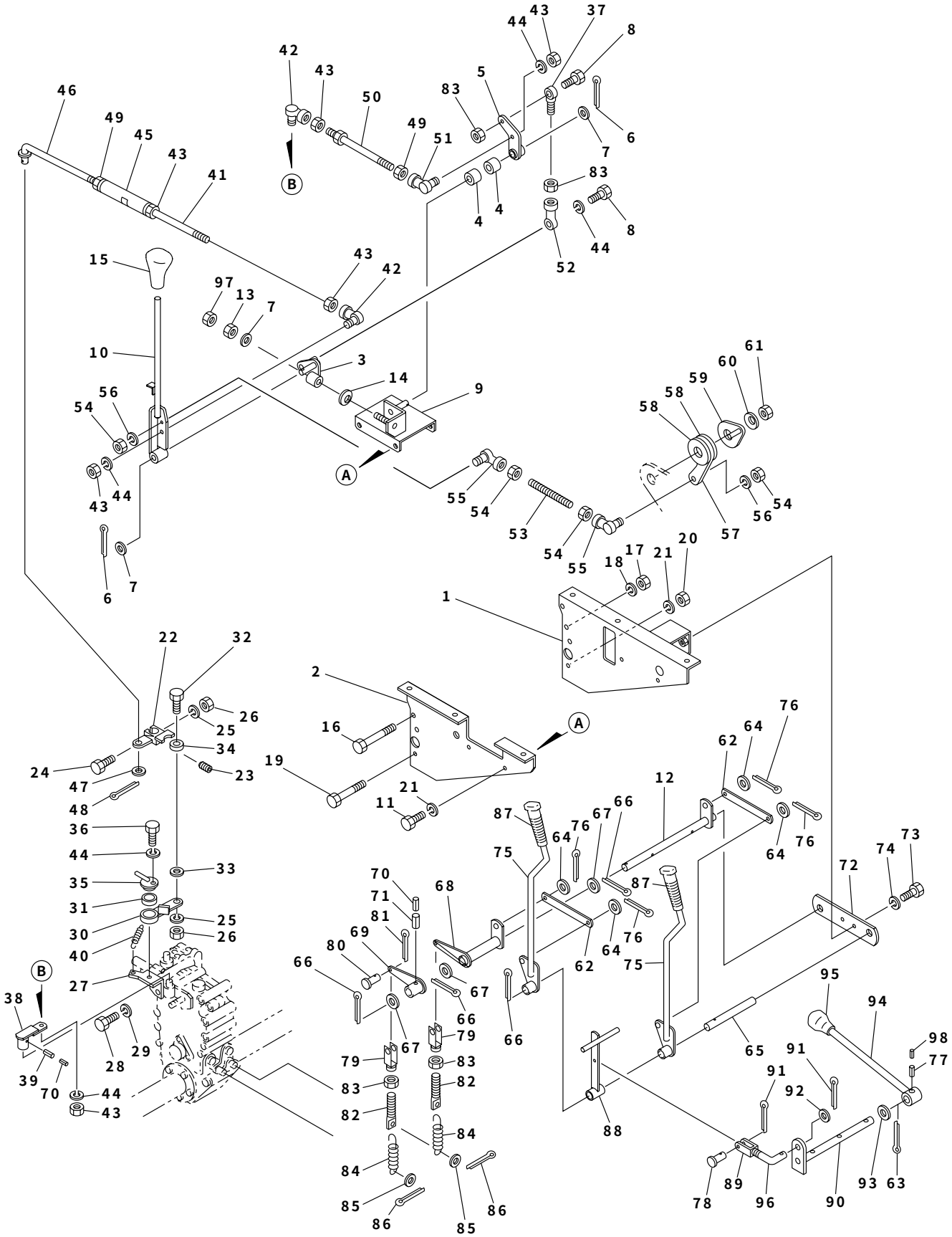

見出No.	部品番号	部品名称	摘要	個数	発注単位	標準工数
51	S835－2555L	ロッドエンド（L形）（左ネジ）	M8L×1.25	1		
52	S835－1303	ロッドエンド（アイ形メネジ）	8－M8×1.25	1		
53	S061－3431	レバー調整ロッド		1		
54	S916－2204	六角ナット	M6	4	5	
55	S835－2554	ロッドエンド（L形）	M6×1	2		
56	S926－1204	バネ座金	M6	2	5	
57	S061－3442	レバー調整アーム		1		
58	S061－3441B	摩擦板		2		
59	S061－3650	フリクションプレート		1		
60	S005－4540	サラバネ座金		2		
61	S806－3205	ナイロンナット	M12	1		
62	S069－3690	リンクプレート（サイドクラッチ）		2		
63	S930－0239	割ピン	4×25	2	5	
64	S929－2205	平座金	M8	3	5	
65	S069－3230	サイドクラッチレバー軸		1		0.7
66	S930－0241	割ピン	4×32	4	5	
67	S929－2209	平座金	M16	3	5	
68	S069－3240	サイドクラッチアーム（右）		1		0.7
69	S069－3250	サイドクラッチアーム（左）		1		0.7
70	S931－1117	スプリングピン	3×25	2	5	
71	S931－1132	スプリングピン	5×25	1	5	
72	S069－3040	サイドクラッチ軸ステー		1		0.1
73	S902－4033	小形六角ボルト	M8×20(7T)	2		
74	S926－1206	バネ座金	M8	2	5	
75	S069－3220	サイドクラッチレバー		2		
76	S930－0217	割ピン	2.5×16	4	5	
77	S931－1124	スプリングピン	4×25	1	5	
78	S824－1209	頭付ピン	6×20	1		
79	S061－3280	クレビス		2		0.3
80	S824－1209	頭付ピン	6×20	2		
81	S930－0208	割ピン	2×16	2	5	
82	S061－3271	ロッド（サイドクラッチ）		2		
83	S916－6205	小形六角ナット（3種）	M8	4	5	
84	S072－9150	スプリング（サイドクラッチ）		2		
85	S929－4204	平座金（大径）	M6	2	5	
86	S930－0208	割ピン	2×16	2	5	
87	S072－3790	握り（サイドクラッチ）	12－34　クロ	2		
88	S069－3880	駐車ブレーキアーム		1		0.4
89	S255－2230	クレビス		1		
90	S071－3860	駐車ブレーキレバー支点軸		1		0.7
91	S930－0208	割ピン	2×16	2	5	
92	S929－2204	平座金	M6	1	5	
93	S929－2207	平座金	M12	2	5	
94	S061－3071	駐車ブレーキレバー		1		0.2
95	S082－3530	握り（P）	12－45　Pクロ	1		
96	S069－3870	駐車ブレーキ連結ロッド		1		
97	S916－6207	小形六角ナット（3種）	M12	1		
98	S931－1112	スプリングピン	2.5×25	1		

2002. 2

7070 6970 コントロール部（2）

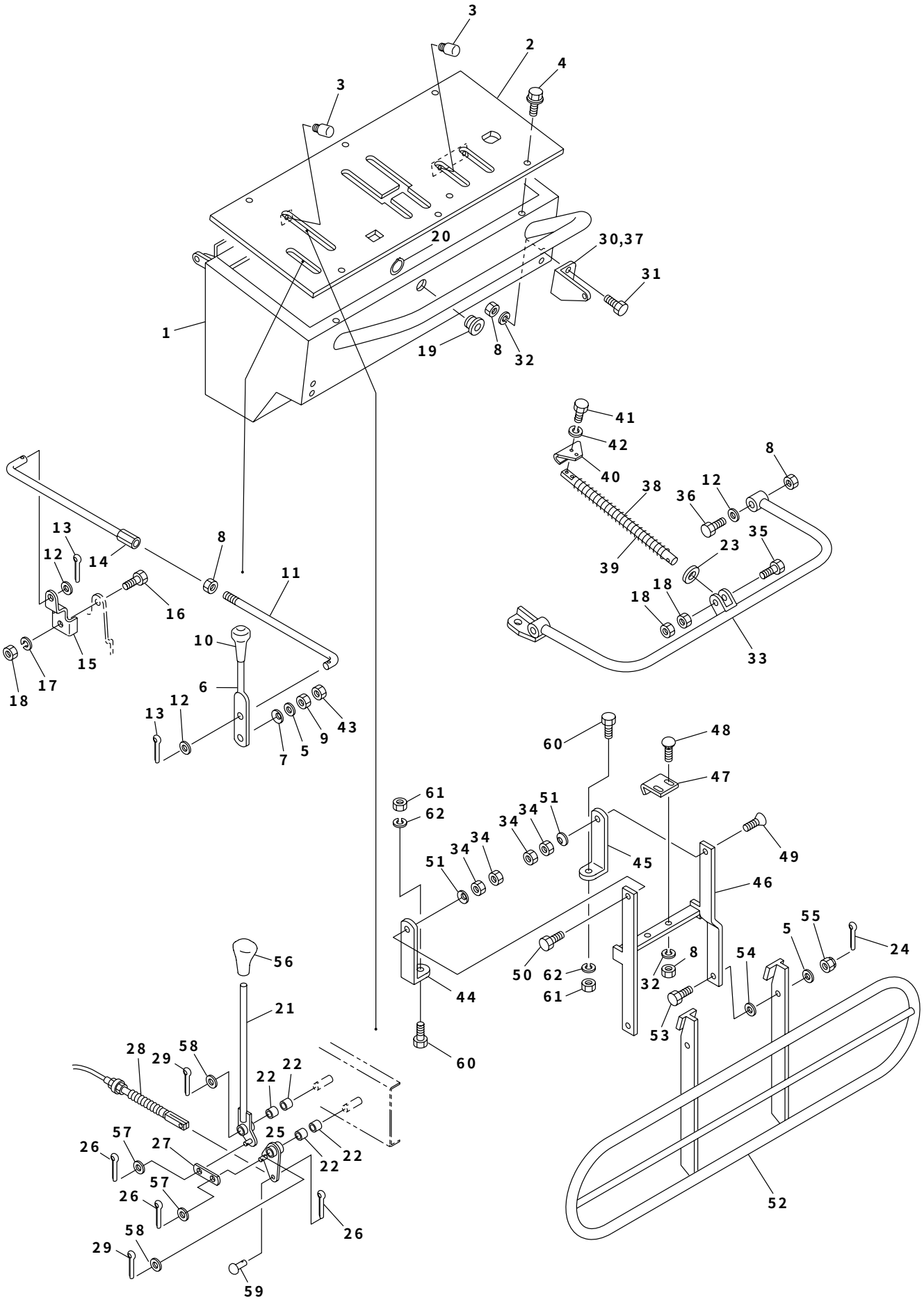

コントロール部（2） 7070 6970

見出No.	部品番号	部品名称	摘要	個数	発注単位	標準工数
1	S069－4113	操作盤		1		2.5
2	S069－4124	操作盤パネル		1		0.3
3	S065－4130	クッションゴム		4		
4	S913－3608	フランジ付六角ボルト（黒）	M6×16(7T)	6		
5	S929－2206	平座金	M10	3	5	
6	S069－4710	スロットルレバー		1		0.4
7	S927－3108	皿バネ	L－10	1		
8	S916－5205	小形六角ナット	M8	9	5	
9	S916－5206	小形六角ナット	M10	1	5	
10	S069－3780	握り（スロットル）	8－35　クロ	1		
11	S069－4741	スロットルレバーロッド		1		0.4
12	S929－2205	平座金	M8	4	5	
13	S930－0217	割ピン	2.5×16	2	5	
14	S069－4750	スロットルロッド（エンジン側）		1		0.2
15	S069－9000	コントロールレバー金具		1		0.2
16	S901－4016	六角ボルト	M6×16(7T)	1	5	
17	S926－1204	バネ座金	M6	1	5	
18	S916－2204	六角ナット	M6	3	5	
19	S050－5540	ブッシュ		1		
20	S936－1017	軸用C形止メ輪	S－17	1	5	
21	S074－3480	オーガクラッチレバー		1		0.4
22	S828－1260	ブッシュ（バックメタル）	12×14×12	4		
23	S929－2207	平座金	M12	1	5	
24	S930－5228	割ピン	3×20	2	5	
25	S074－3490	リンクアーム（オーガ）		1		0.4
26	S930－0217	割ピン	2.5×16	3		
27	S053－3340	リンクプレート		1		0.2
28	S069－4641	オーガクラッチワイヤ		1		0.3
29	S930－5228	割ピン	3×20	2		
30	S069－9891R	ブラケット（右）セーフティパネル		1		
31	S902－4033	小形六角ボルト	M8×20(7T)	4		
32	S926－1206	バネ座金	M8	6	5	
33	S069－9583	セーフティパネル		1		0.3
34	S916－5206	小形六角ナット	M10	4		
35	S901－4019	六角ボルト	M6×30(7T)	1		
36	S902－4038	小形六角ボルト	M8×45(7T)	2		
37	S069－9891L	ブラケット（左）セーフティパネル		1		
38	S069－9802	プッシュロッド		1		0.5
39	S706－1234	スプリング		1		
40	S069－9792	プッシュ板		1		0.2
41	S901－4003	六角ボルト	M5×12(7T)	2		
42	S926－1203	バネ座金	M5	2	5	
43	S916－6206	小形六角ナット（3種）	M10	1	5	
44	S069－9910	セーフティクラッチパネル受（左）		1		0.4
45	S069－9900	セーフティクラッチパネル受（右）		1		0.4
46	S069－4832	セーフティクラッチパネルアーム		1		
47	S069－3063	セーフティクラッチアーム		1		0.4
48	S906－1224	角根丸頭ボルト	M8×25	2		
49	S803－0241	六角穴付サラボルト	M10×35	1		
50	S902－2056	小形六角ボルト	M10×40	1		

2002. 2

7070 6970 コントロール部（2）

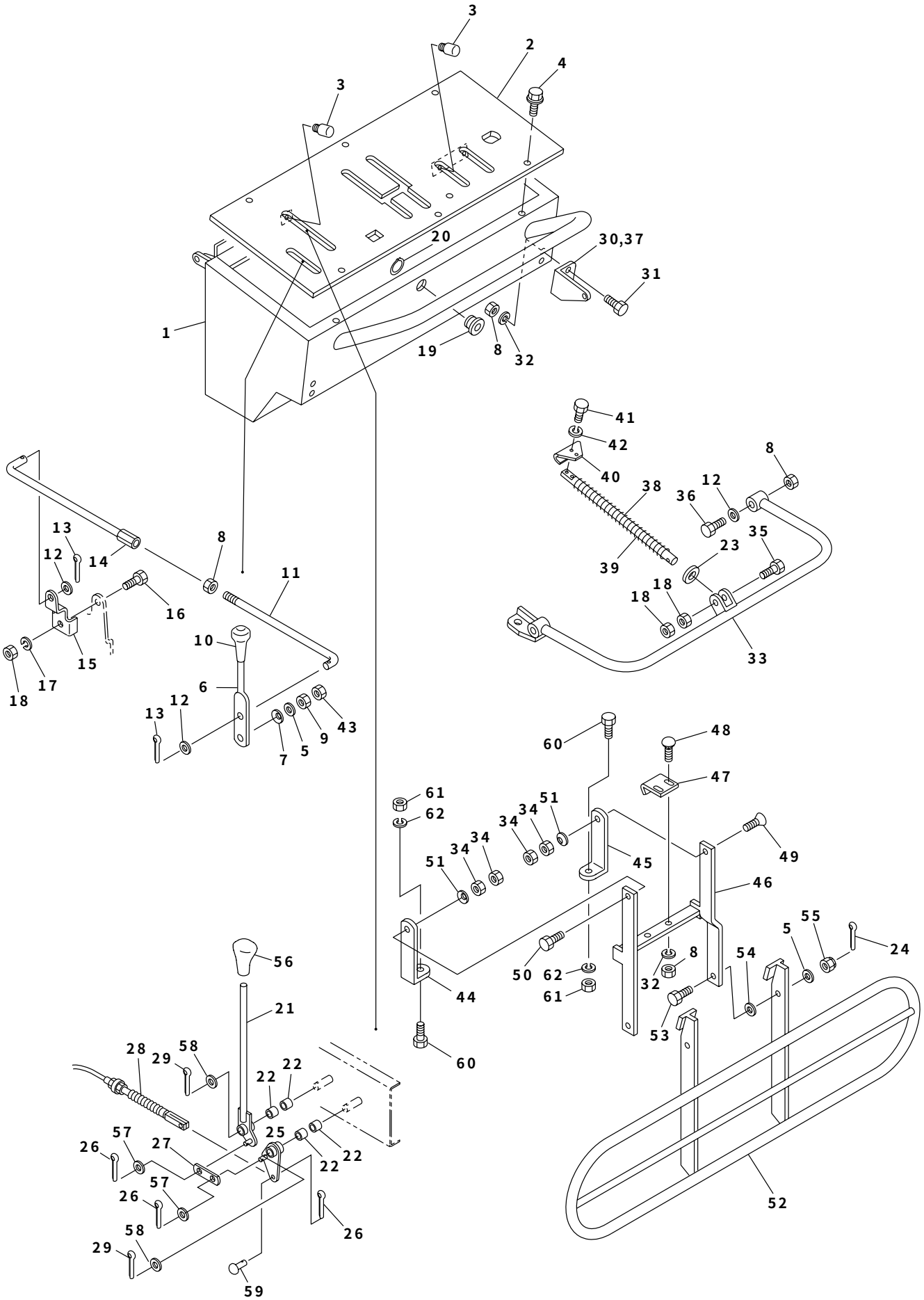

コントロール部（2） 7070 6970

見出No.	部品番号	部品名称	摘要	個数	発注単位	標準工数
51	S927－4108	皿バネ	H－10（重荷重用）	2		
52	S067－4820	セーフティクラッチパネル		1		0.2
53	S065－4840	ボルト		2		
54	S050－4831	スラストワッシャ(セーフティクラッチ)		2		
55	S806－3204	六角ナイロンナット	M10	2		
56	S082－3490	握り（オーガ）	12－50　矢アカ	1		
57	S929－2205	平座金	M8	2	5	
58	S929－2207	平座金	M12	2	5	
59	S824－1295	頭付ピン	8×18	1		
60	S902－4053	小形六角ボルト	M10×25(7T)	4		
61	S916－5206	小形六角ナット	M10	4	5	
62	S926－1208	バネ座金	M10	4	5	

2002．2

7070 6970 オーガミッション部

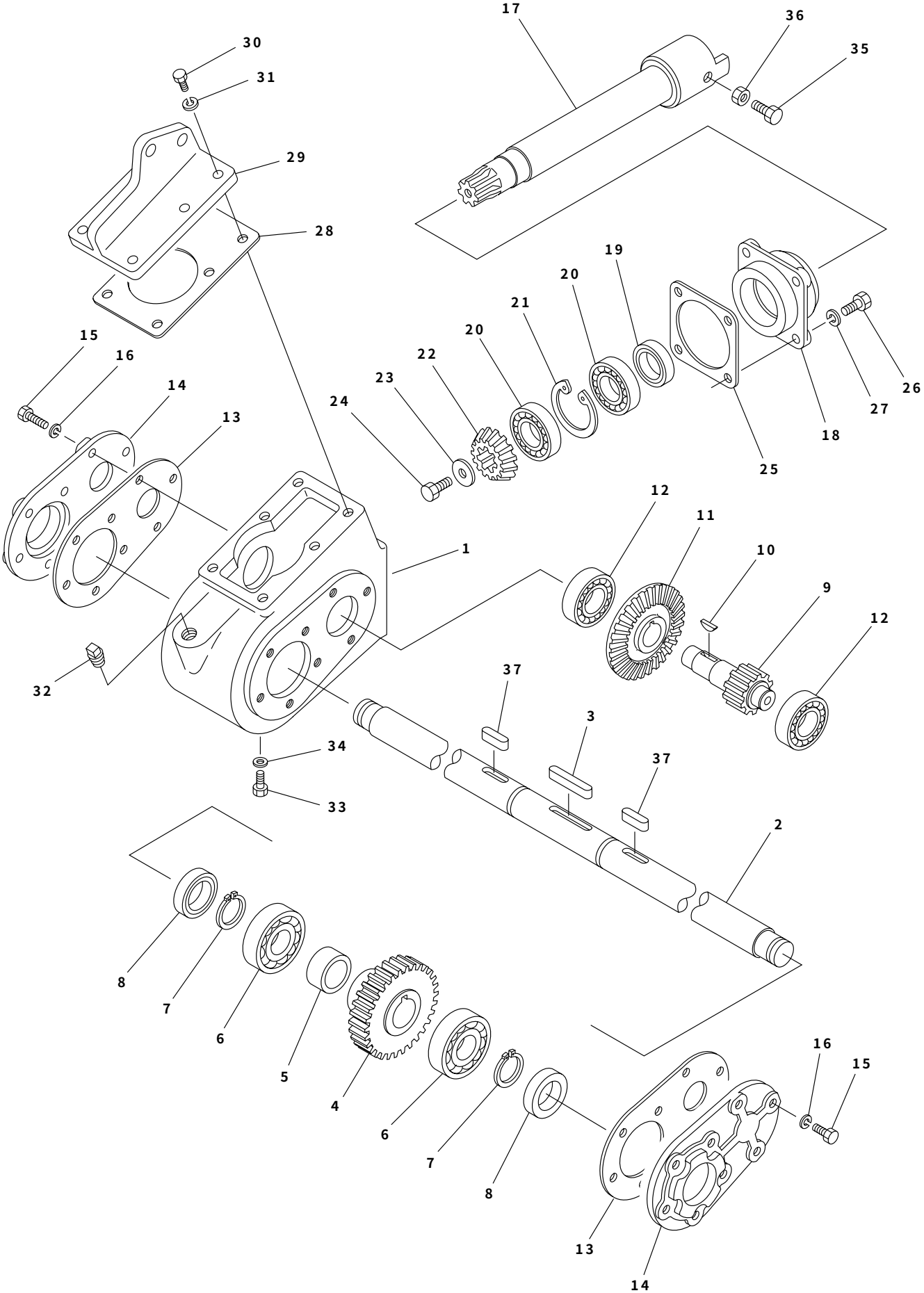

オーガミッション部　7070　6970

見出No.	部品番号	部品名称	摘要	個数	発注単位	標準工数
1	S069－6540	ミッションケース		1		2.5
2	S069－6590	オーガ軸		1		
3	S941－1319	平行キー（両角）	7×7×40	1		
4	S069－6660	オーガ軸ギヤ	32Z	1		
5	S069－5370	スペーサ（30×28）		1		
6	S938－1126	ボールベアリング	6206	2		
7	S936－1030	軸用C形止メ輪	S－30	2	5	
8	S811－2126	オイルシール	TC305011	2		
9	S069－6650	ピニオンギヤ	11Z	1		
10	S942－1272	半月キー	7×22	1		
11	S702－2210	ベベルホイール		1		
12	S938－1124	ボールベアリング	6204	2		
13	S016－6530	パッキン（ケース横蓋）		2		
14	S016－6521	ケース横蓋		2		
15	S902－2034	小形六角ボルト	M8×25	16	5	
16	S926－1206	バネ座金	M8	16	5	
17	S016－6560	オーガ駆動軸		1		1.4
18	S016－6550	ピニオンメタル蓋		1		
19	S811－2122	オイルシール	TC28458	1		
20	S938－1125	ボールベアリング	6205	2		
21	S936－2052	穴用C形止メ輪	R－52	1		
22	S702－2309	ベベルピニオン		1		
23	S016－9720	座金		1		
24	S902－2032	小形六角ボルト	M8×16	1	5	
25	S016－9700	パッキン（ピニオンメタル蓋）		1		
26	S902－2034	小形六角ボルト	M8×25	4	5	
27	S926－1206	バネ座金	M8	4	5	
28	S069－6610	パッキン（ケース上蓋）		1		
29	S069－5610	ケース上蓋		1		0.5
30	S902－2034	小形六角ボルト	M8×25	6	5	
31	S926－1206	バネ座金	M8	6	5	
32	S952－1203	四角頭付プラグ	PT3／8	1		
33	S902－2031	小形六角ボルト	M8×12	1	5	
34	S812－1008	シールワッシャ	WF8	1		
35	S902－4053	小形六角ボルト	M10×25(7T)	1		
36	S916－5206	小形六角ナット	M10	1	5	
37	S941－1114	平行キー（両丸）	7×7×22	2		

2002．2

7070 6970 オーガ・ブロワ部

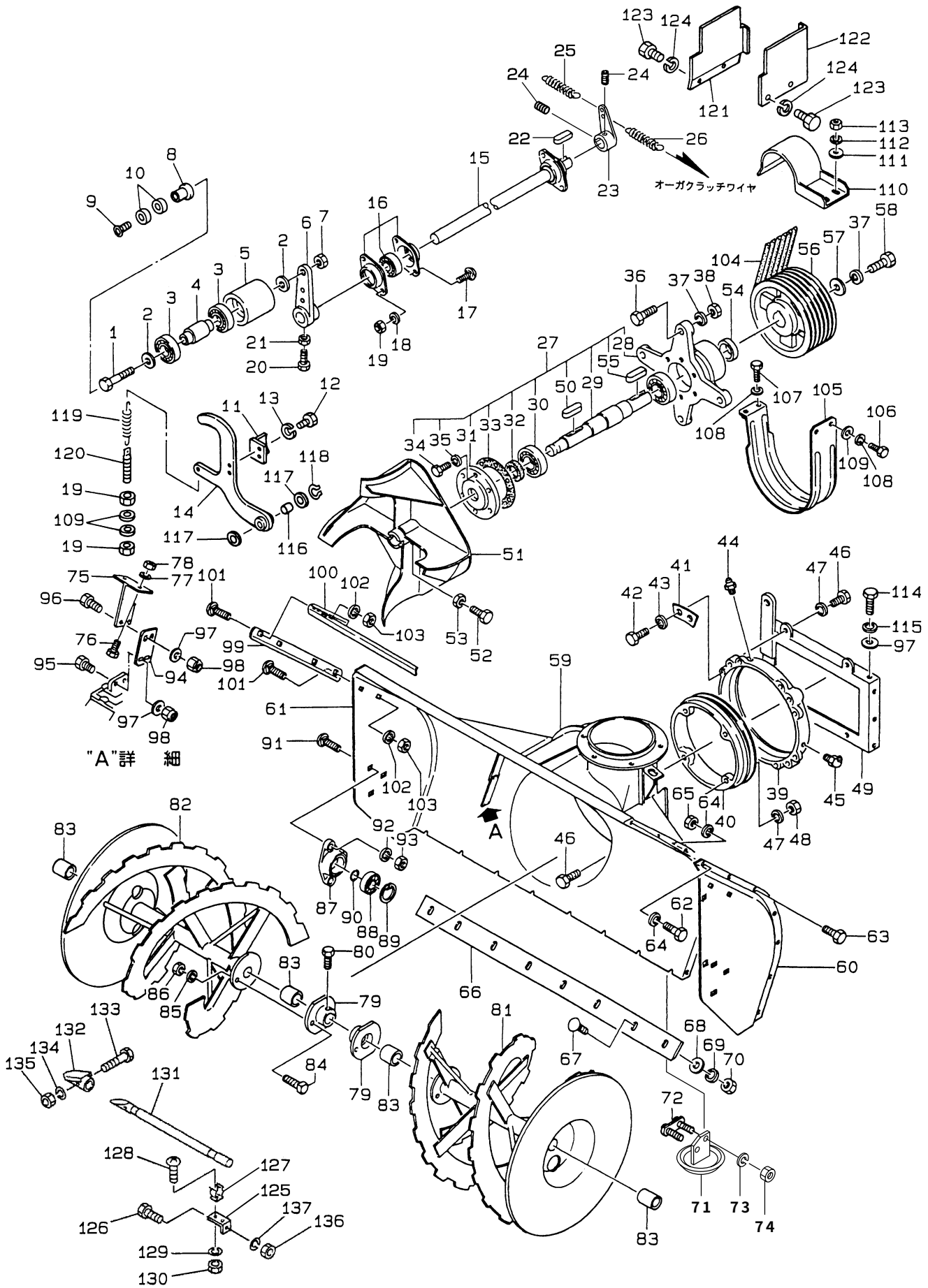

オーガ・ブロワ部　7070　6970

見出No.	部品番号	部品名称	摘要	個数	発注単位	標準工数
1	S069－5290	六角ボルト（ブロワテンション）	M14×90(7T)	1		
2	S929－2208	平座金	M14	2	5	
3	S938－1734	ボールベアリング	6304LLU	2		
4	S050－5221	テンションプーリ軸		1		
5	S050－5231	テンションプーリ（ブロワ）		1		0.6
6	S065－5240	テンションアーム		1		1.0
7	S916－6208	小形六角ナット（3種）	M14	1		
8	S069－1560	軸（ブレーキベアリング用）		1		
9	S803－0229	六角穴付サラボルト	M8×30	1	5	
10	S938－1701	ボールベアリング	6001LLU	2		
11	S069－1510	オーガブレーキシュー		1		0.8
12	S901－4016	六角ボルト	M6×16(7T)	2	5	
13	S926－1204	バネ座金	M6	2	5	
14	S069－1550	オーガブレーキアーム		1		1.0
15	S069－5260	テンションカウンタ軸		1		2.0
16	S826－5424	鋼板製菱フランジ形ユニット	CSPFL204	2		
17	S906－1223	角根丸頭ボルト	A1－M8×20	4		
18	S926－1206	バネ座金	M8	4	5	
19	S916－5205	小形六角ナット	M8	6	5	
20	S902－2033	小形六角ボルト	M8×20	2	5	
21	S916－5205	小形六角ナット	M8	2	5	
22	S941－1210	平行キー（片丸）	5×5×30	1		
23	S069－5250	カウンタアーム		1		1.2
24	S910－4109	六角穴付止ネジ（クボミ先）	M6×10	2	5	
25	S705－3254	スプリング		1		
26	S069－5300	スプリング		1		
27	S050－5100	ブロワ駆動軸組立品	No.28～35,50,55含む			4.0
28	S016－6750	ブロワメタル		1		
29	S050－5110	ブロワ軸		1		
30	S938－1726	ボールベアリング	6206LLU	2		
31	S016－6770	メタルキャップ		1		
32	S811－2124	オイルシール	TC30458	1		
33	S016－9770	パッキン（メタルキャップ）		1		
34	S902－2033	小形六角ボルト	M8×20	6	5	
35	S926－1206	バネ座金	M8	6	5	
36	S902－4055	小形六角ボルト	M10×35(7T)	4		
37	S926－1208	バネ座金	M10	5	5	
38	S916－5206	小形六角ナット	M10	4	5	
39	S016－6031	ケース回転軸受		1		2.2
40	S016－6020	ケース回転軸		1		
41	S072－6040	座金（ケース回転軸受用）		4		
42	S902－4053	小形六角ボルト	M10×25(7T)	8		
43	S926－1208	バネ座金	M10	8	5	
44	S953－1202	グリスニップル	A－PT1／8	1		
45	S953－2202	グリスニップル	B－PT1／8	1		
46	S902－4054	小形六角ボルト	M10×30(7T)	8		
47	S926－1208	バネ座金	M10	8	5	
48	S916－5206	小形六角ナット	M10	4	5	
49	S069－6050	ケース支持枠		1		1.8
50	S941－1120	平行キー（両丸）	7×7×45	1		

2002．2

7070 6970 オーガ・ブロワ部

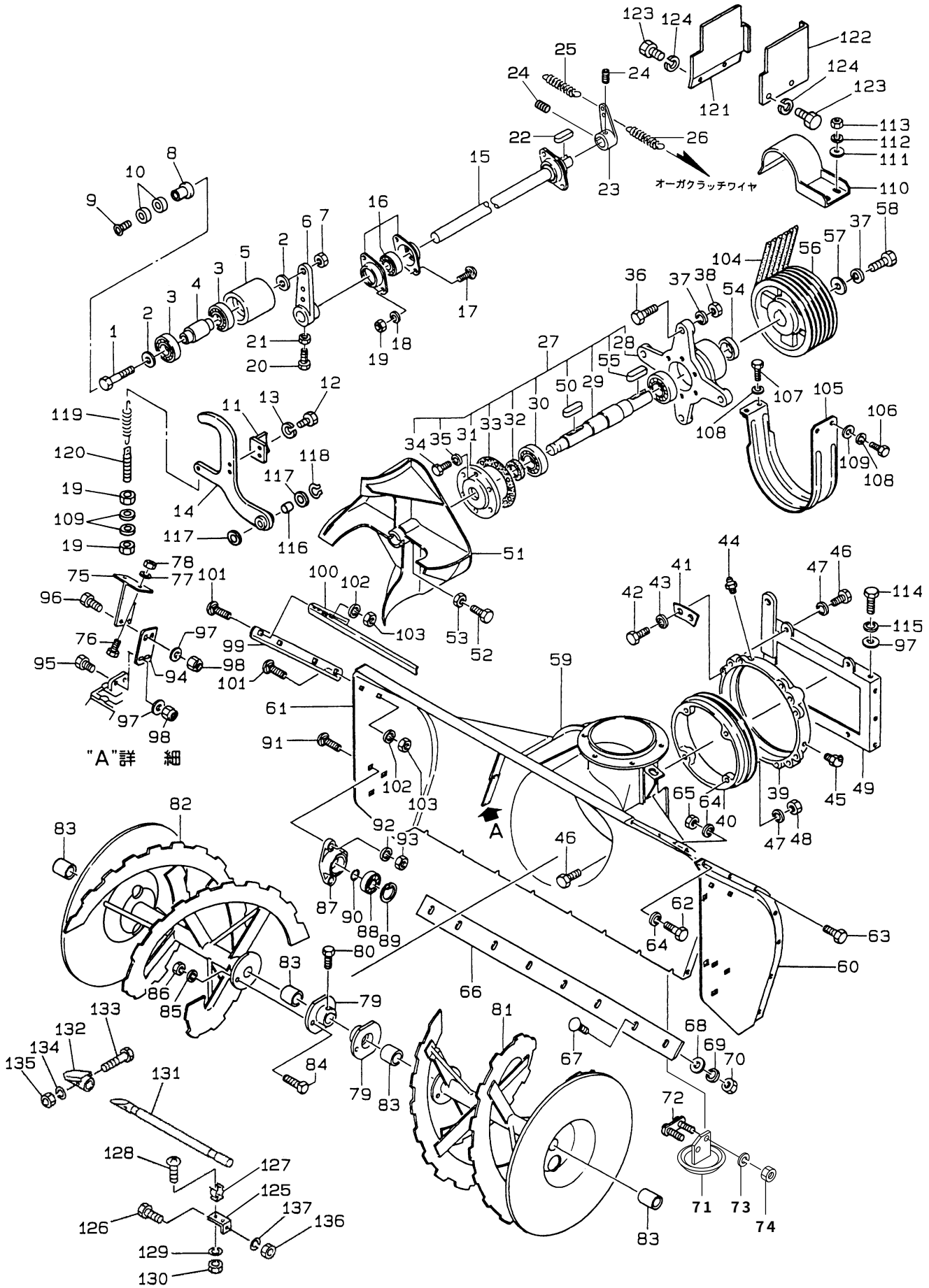

見出No.	部品番号	部品名称	摘要	個数	発注単位	標準工数
51	S050－5150	ブロワ		1		1.5
52	S902－4053	小形六角ボルト	M10×25(7T)	1		
53	S916－5206	小形六角ナット	M10	1	5	
54	S050－5130	カラー		1		
55	S941－1397	平行キー（両角）	7×7×48	1		
56	S069－5160	ブロワプーリ		1		1.5
57	S050－5140	座金（ブロワプーリ）		1		
58	S902－4052	小形六角ボルト	M10×20(7T)	1		
59	S065－5310	オーガケース		1		4.5
60	S069－5350L	オーガケース側板（左）		1		0.6
61	S069－5350R	オーガケース側板（右）		1		0.6
62	S902－4032	小形六角ボルト	M8×16(7T)	2		
63	S902－2032	小形六角ボルト	M8×16	12	5	
64	S926－1206	バネ座金	M8	14	5	
65	S916－5205	小形六角ナット	M8	12	5	
66	S050－5360	ブレード		1		0.6
67	S906－1424	角根丸頭ボルト	A1－M8×25(7T)	8		
68	S016－9510	座金		8	5	
69	S926－1206	バネ座金	M8	8	5	
70	S916－5205	小形六角ナット	M8	8	5	
71	S069－5320	ソリ		2		0.1
72	S050－5340	固定ボルト		2		
73	S926－1208	バネ座金	M10	4	5	
74	S916－5256	小形六角ナット	M10(P1.25)	4		
75	S050－5650	オーガミッション受		1		0.2
76	S902－4053	小形六角ボルト	M10×25(7T)	2		
77	S926－1208	バネ座金	M10	2	5	
78	S916－5206	小形六角ナット	M10	2	5	
79	S065－5120	オーガボス		2		1.2
80	S902－4032	小形六角ボルト	M8×16(7T)	4		
81	S067－6421L	オーガ（左）		1		0.8
82	S067－6421R	オーガ（右）		1		0.8
83	S828－1123	ブッシュ	30×34×30	4		
84	S709－2111	シャーボルト	M10×25	2		
85	S926－1108	バネ座金	M10	2	5	
86	S916－2206	六角ナット	M10	2	5	
87	S016－6601	オーガメタル		2		0.7
88	S938－1725	ボールベアリング	6205LLU	2		
89	S936－2052	穴用C形止メ輪	R－52	2		
90	S016－0100	軸用サークリップ		2		
91	S906－3239	角根丸頭ボルト	B－M10×30	6		
92	S926－1208	バネ座金	M10	6	5	
93	S916－5206	小形六角ナット	M10	6	5	
94	S069－5660	プレート（オーガミッション受）		1		0.2
95	S902－4554	小形六角ボルト	M10(P1.25)×30(7T)	2		
96	S902－4553	小形六角ボルト	M10(P1.25)×25(7T)	2		
97	S929－2206	平座金	M10	12	5	
98	S806－7254	小形六角Uナット	M10(P1.25)	4		
99	S028－5410	サイドマーカ		2		0.3
100	S028－5420	フロントガード		1		0.1

2002. 2

7070 6970 オーガ・ブロワ部

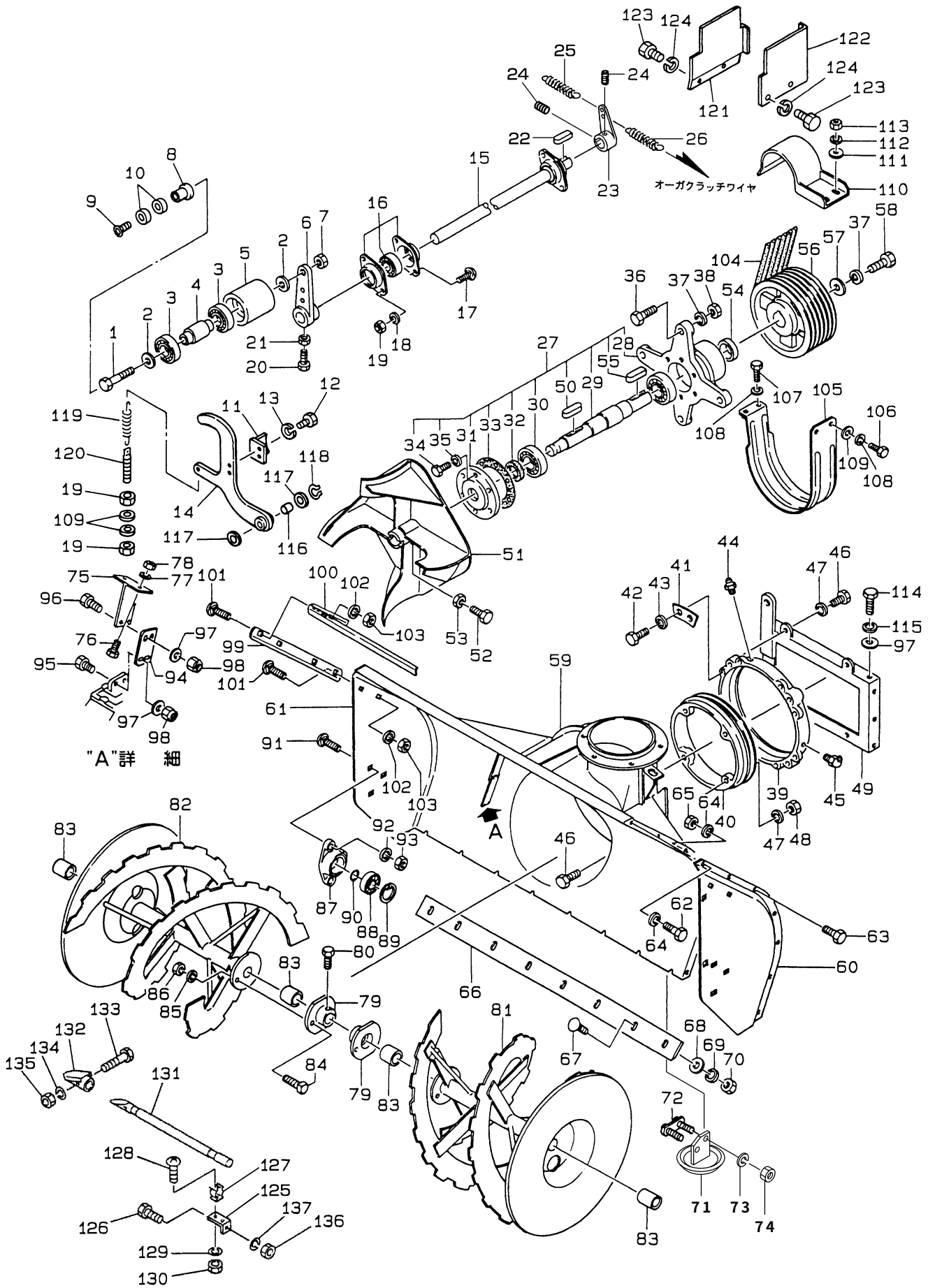

見出No.	部品番号	部品名称	摘要	個数	発注単位	標準工数
101	S906－1238	角根丸頭ボルト	A1－M10×25	8		
102	S926－1208	バネ座金	M10	8	5	
103	S916－5206	小形六角ナット	M10	8	5	
104	S830－1035	ウェッジベルト	3V355	6		0.8
105	S050－5280	ベルト押え		1		0.3
106	S902－2033	小形六角ボルト	M8×20	2	5	
107	S902－2033	小形六角ボルト	M8×20	2	5	
108	S926－1206	バネ座金	M8	4	5	
109	S929－2205	平座金	M8	4	5	
110	S050－5270	ベルトテンショナ		1		0.2
111	S929－2205	平座金	M8	2	5	
112	S926－1206	バネ座金	M8	2	5	
113	S916－5205	小形六角ナット	M8	2	5	
114	S902－4053	小形六角ボルト	M10×25(7T)	8		
115	S926－1208	バネ座金	M10	8	5	
116	S828－1210	ブッシュ	15×17×20	1		
117	S929－1208	平座金（小形丸）	M14	2	5	
118	S936－1015	軸用C形止メ輪	Ｓ－15	1		
119	S705－3216	スプリング		1		
120	S065－1540	ロッド（オーガブレーキ）		1		
121	S069－8360	ベルトカバー（右）		1		
122	S069－8370	ベルトカバー（左）		1		
123	S915－2031	十字穴付小形六角ボルト	M8×12	4	5	
124	S926－1206	バネ座金	M8	4	5	
125	S067－9830	L金具		2		
126	S902－2033	小形六角ボルト	M8×20	2	5	
127	S040－2670	木棒受金具		2		
128	S908－1213	十字穴付なべ小ねじ	M4×10	2	5	
129	S926－1202	バネ座金	M4	2	5	
130	S916－1202	六角ナット	M4	2	5	
131	S067－9110	雪かき棒（除雪棒）		1		
132	S067－9390	除雪棒補助金具		1		
133	S901－4021	六角ボルト	M6×40(7T)	1		
134	S926－1204	バネ座金	M6	1	5	
135	S916－2204	六角ナット	M6	1	5	
136	S916－5205	小形六角ナット	M8	2	5	
137	S926－1206	バネ座金	M8	2	5	

2002．2

7070 6970 シュート部

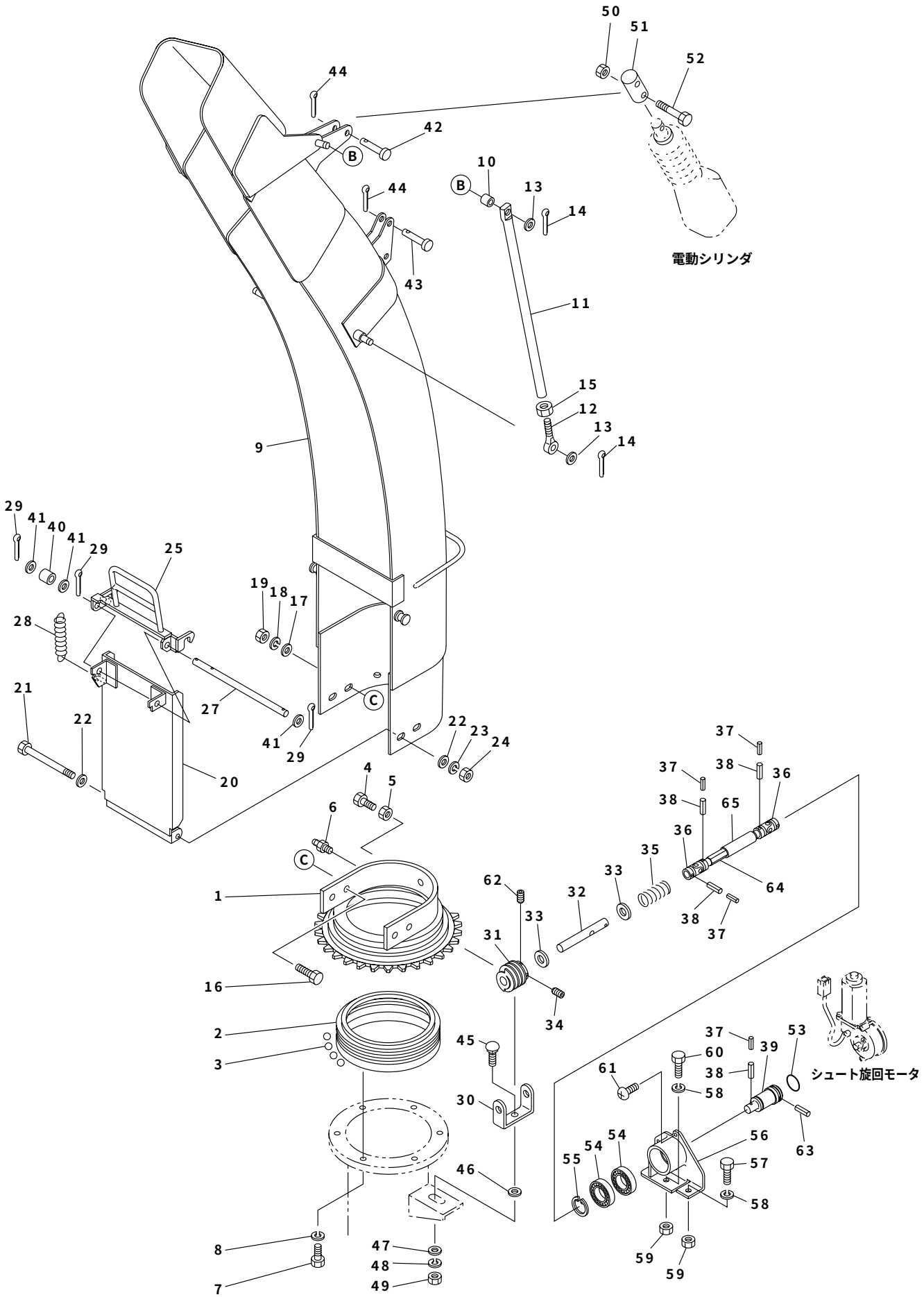

シュート部 7070 6970

見出No.	部品番号	部品名称	摘要	個数	発注単位	標準工数
1	S016−7101	エルボメタル		1		2.0
2	S016−7110	エルボメタル軸		1		
3	S825−0003	鋼球	3／8	72		
4	S902−2072	小形六角ボルト	M12×25	1		
5	S916−5207	小形六角ナット	M12	1	5	
6	S953−1201	グリスニップル	A−M6F	1		
7	S902−2031	小形六角ボルト	M8×12	6	5	
8	S926−1206	バネ座金	M8	6	5	
9	S069−5462	シュート		1		1.0
10	S069−7050	シュートリンクスペーサ		2		
11	S071−7060	シュートリンク		2		0.3
12	S839−0010	デンデンボルト		2		
13	S929−2206	平座金	M10	4	5	
14	S930−0219	割ピン	2.5×20	4	10	
15	S916−5206	小形六角ナット	M10	2		
16	S902−2034	小形六角ボルト	M8×25	5	5	
17	S929−4205	平座金（大径）	M8	5	5	
18	S926−1206	バネ座金	M8	5	5	
19	S916−5205	小形六角ナット	M8	5	5	
20	S069−3261	セーフティガード		1		0.4
21	S067−9240	ロッド		1		
22	S929−4205	平座金（大径）	M8	2	5	
23	S926−1206	バネ座金	M8	1	5	
24	S806−7203	小形六角Uナット	M8	1	5	
25	S069−9130	取手（セーフティガード）		1		
26	S069−5561	中間軸組立	見出No.64,65含む	1		0.8
27	S069−9140	軸（セーフティガード取手）		1		
28	S705−3226	スプリング		1		
29	S930−5228	割ピン	3×20	3	10	
30	S050−5520	ウォーム軸受		1		0.3
31	S005−1680	ウォームギヤ		1		
32	S069−5550	ウォーム軸		1		0.5
33	S929−2207	平座金	M12	2	5	
34	S910−4118	六角穴付止ネジ（クボミ先）	M8×12	1	5	
35	S706−1210	スプリング		1		
36	S833−1103	ユニバーサルジョイント		2		
37	S931−1117	スプリングピン	3×25	4	5	
38	S931−1132	スプリングピン	5×25	4	5	
39	S069−6960	シュート旋回ギア軸		1		
40	S069−9150	カラー（セーフティガード取手軸）		1		
41	S929−1207	平座金（小形丸）	M12	3		
42	S824−1214	頭付ピン	6×40	1		
43	S824−1213	頭付ピン	6×35	1		
44	S930−0208	割ピン	2×16	2	5	
45	S906−1239	角根丸頭ボルト	A1−M10×30	1		
46	S929−2208	平座金	M14	1	5	
47	S929−2206	平座金	M10	1	5	
48	S926−1208	バネ座金	M10	1	5	
49	S916−5206	小形六角ナット	M10	1	5	
50	S806−2202	六角Uナット	M6	1		

2002. 2

7070 6970 シュート部

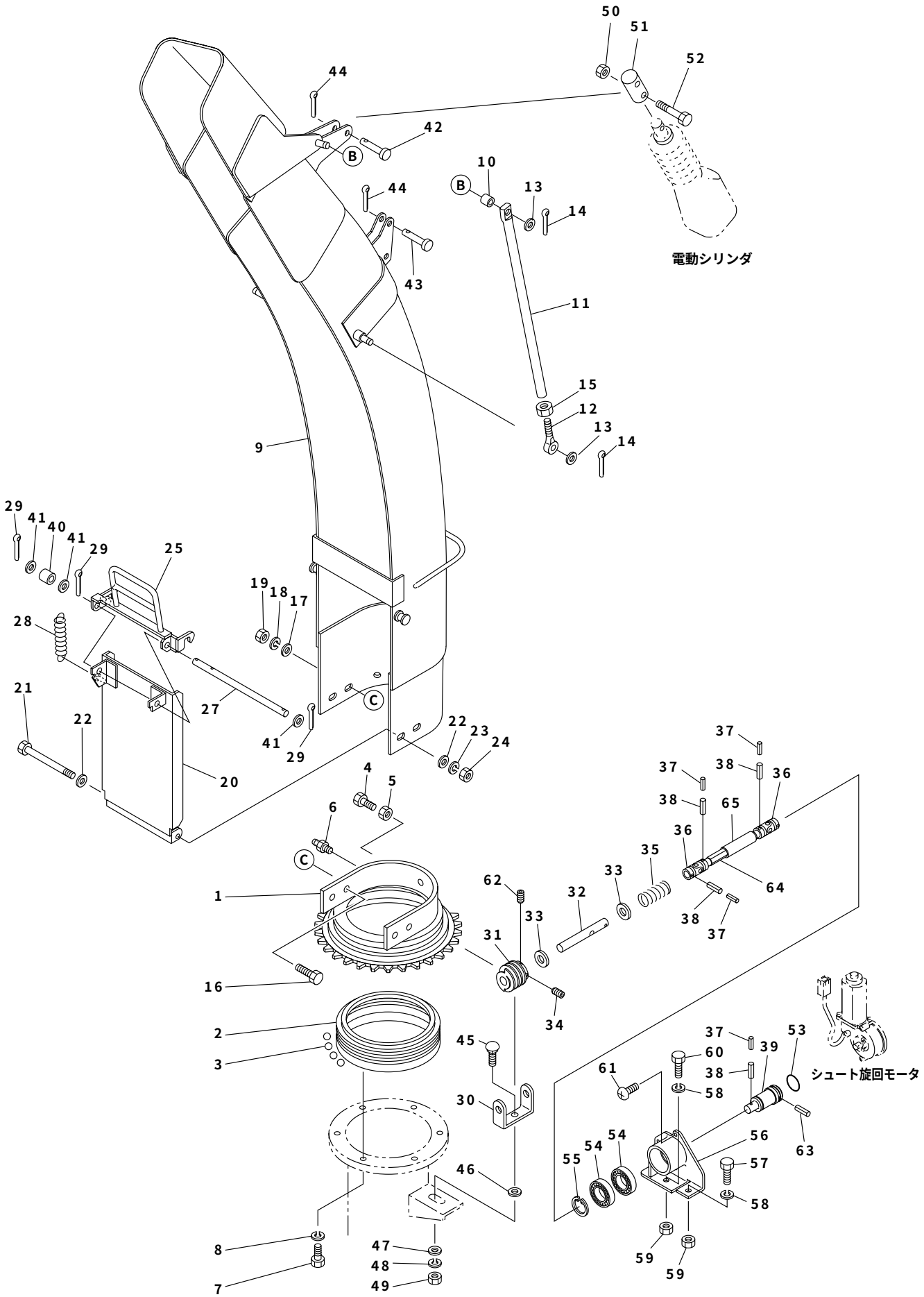

見出No.	部品番号	部品名称	摘要	個数	発注単位	標準工数
51	S069－7090	ロッドキャップ		1		
52	S901－4020	六角ボルト	M6×35(7T)	1		
53	S951－1022	Oリング	P22	1		
54	S938－1704	ボールベアリング	6004LLU	2		
55	S936－2042	C形止メ輪	R－42	1		
56	S069－6971	シュート旋回モータ軸軸受		1		
57	S902－4034	小形六角ボルト	8×25(7T)	1		
58	S926－1206	バネ座金	M8	2		
59	S916－5205	小形六角ナット	M8	2		
60	S902－4033	小形六角ボルト	8×20(7T)	1		
61	S839－1103	FTボルト（ポリデルタイト）	M5×16	3		
62	S910－4109	六角穴付止ネジ（クボミ先）	M6×10	1		
63	S933－1123	平行ピン	4×20	1		
64	S069－5561－1	六角軸シャフト		1		
65	S069－5561－2	六角穴スリーブ		1		

2002. 2

7070 6970 走行変速部

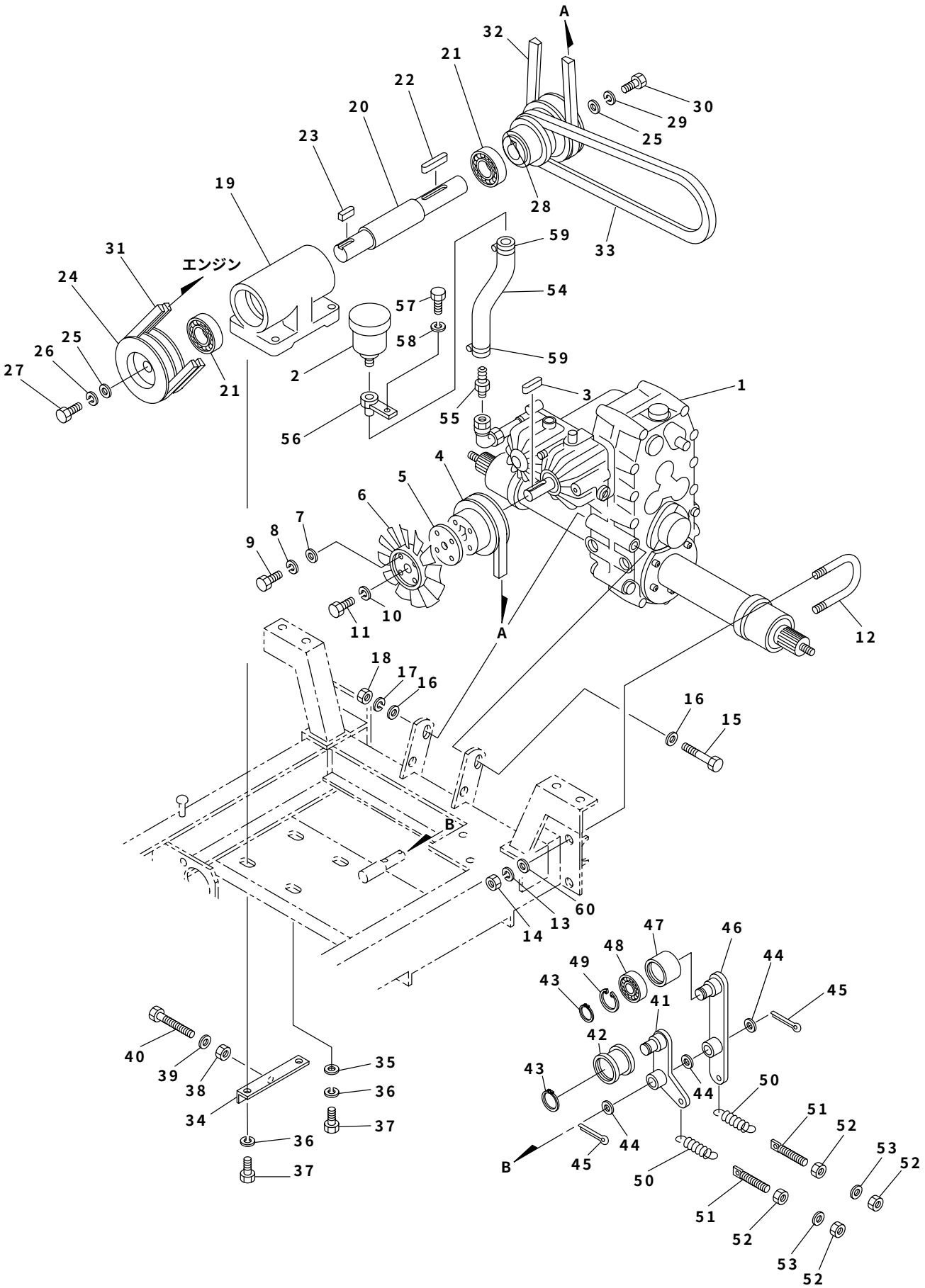

見出No.	部品番号	部品名称	摘要	個数	発注単位	標準工数
1	S069－3600	走行ミッション		1		5.0
2	S061－1260－2	油タンク		1		
3	S941－1109	平行キー（両丸）	5×5×28	1		
4	S065－3910	Vプーリ（走行ミッション）		1		1.0
5	S065－3920	プレート		1		
6	S065－3600－1	冷却ファン		1		
7	S929－4204	平座金（大径）	M6	4	5	
8	S926－1204	バネ座金	M6	4	5	
9	S901－2018	六角ボルト	M6×25	4	5	
10	S926－1204	バネ座金	M6	1	5	
11	S901－4016	六角ボルト	M6×16(7T)	1	5	
12	S065－3470	Uボルト		2		
13	S926－1209	バネ座金	M12	4	5	
14	S916－5207	小形六角ナット	M12	4	5	
15	S902－4050	小形六角ボルト	M8×130(7T)	1		
16	S929－2205	平座金	M8	2	5	
17	S926－1206	バネ座金	M8	1	5	
18	S916－5205	小形六角ナット	M8	1	5	
19	S069－3140	カウンタ軸受		1		1.5
20	S050－3131	カウンタ軸		1		
21	S938－1734	ボールベアリング	6304LLU	2		
22	S941－1111	平行キー（両丸）	5×5×35	1		
23	S941－1209	平行キー（片丸）	5×5×28	1		
24	S069－3110	ウェッジプーリ（入力）		1		
25	S050－3150	座金		2		
26	S926－1208L	バネ座金（左ネジ用）	M10L	1		
27	S902－4052L	小形六角ボルト（左ネジ）	M10L×20(7T)	1		
28	S069－3120	Vプーリ（出力）		1		
29	S926－1208	バネ座金	M10	1	5	
30	S902－4052	小形六角ボルト	M10×20(7T)	1		
31	S830－1028	ウェッジベルト（エンジン→カウンタ入力）	3V280	2		0.6
32	S831－3329	Vベルト（カウンタ出力→走行ミッション）	LB－29	1		0.7
33	S831－1330	Vベルト（カウンタ出力→パッケージ）	LA－30	1		0.8
34	S050－3160	スライド金具（カウンタ用）		1		0.4
35	S929－2205	平座金	M8	2	5	
36	S926－1206	バネ座金	M8	4	5	
37	S902－4034	小形六角ボルト	M8×25(7T)	4	5	
38	S916－5205	小形六角ナット	M8	1	5	
39	S929－2205	平座金	M8	1	5	
40	S901－6045	六角ボルト（全ネジ）	M8×80	1		
41	S069－3510	テンションアーム（パッケージ）		1		0.8
42	S715－1101	テンションプーリ	45×20	1		
43	S936－1015	軸用C形止メ輪	S－15	2		
44	S929－2209	平座金	M16	3	5	
45	S930－0239	割ピン	4×25	2	5	
46	S069－3520	テンションアーム（走行）		1		0.7
47	S065－3931	テンションプーリ		1		
48	S938－1762	ボールベアリング	6202LLU	1		
49	S936－2035	穴用C形止メ輪	R－35	1		
50	S705－3218	スプリング		2		

2002．2

7070 6970 走行変速部

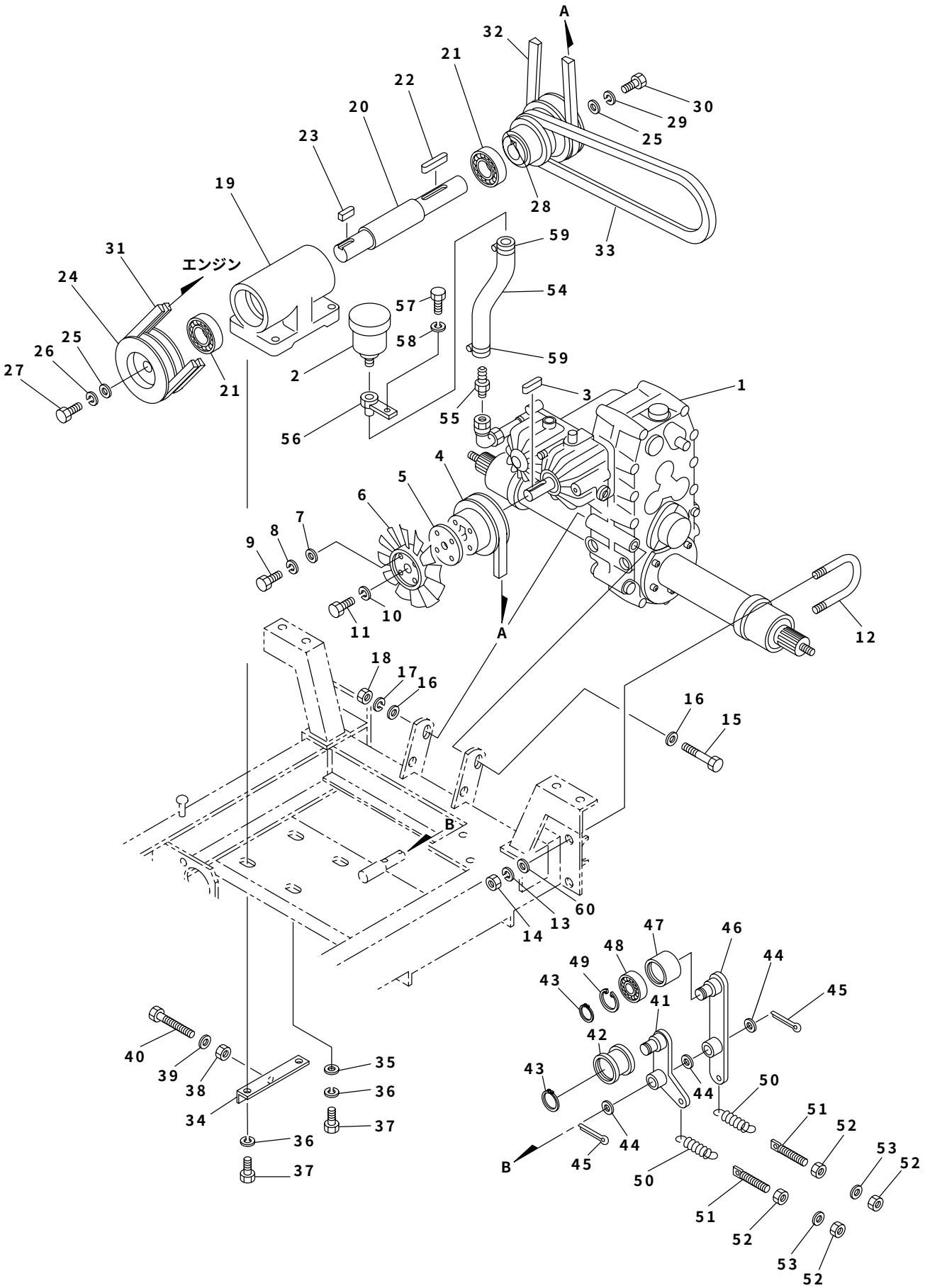

見出No.	部品番号	部品名称	摘要	個数	発注単位	標準工数
51	S065－3550	ロッド（M8×80）		2		
52	S916－5205	小形六角ナット	M8	4	5	
53	S929－2205	平座金	M8	2	5	
54	S069－6132－5	低圧耐油ホース（HST）		1		0.3
55	S859－1437	ホースニップル	PT1／2×16	1		
56	S069－3640	HSTオイルタンク受		1		0.4
57	S902－2033	小形六角ボルト	M8×20	1	5	
58	S926－1206	バネ座金	M8	1	5	
59	S836－2023	ホースバンド	16－28	2		
60	S929－2207	平座金	M12	4		

2002．2

7070 6970 油圧部

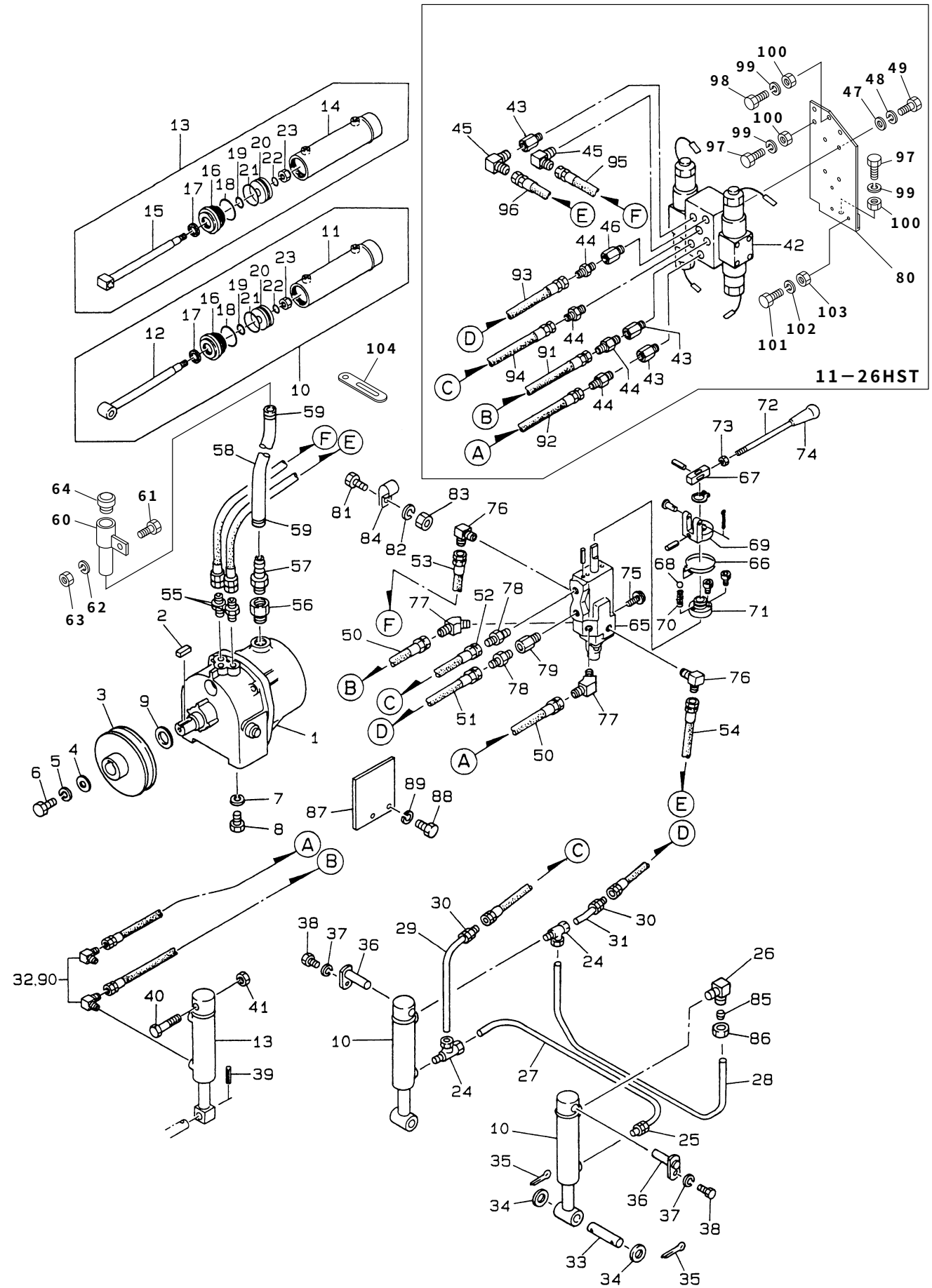

見出No.	部品番号	部品名称	摘要	個数	発注単位	標準工数
1	S058－2510	油圧パッケージ		1		1.2
2	S941－1380	平行キー（両角）	5×5×18	1		
3	S069－6120	Vプーリ		1		0.4
4	S016－8770	座金		1		
5	S926－1208	バネ座金	M10	1	5	
6	S902－2051	小形六角ボルト	M10×16	1		
7	S926－1206	バネ座金	M8	4	5	
8	S902－2033	小形六角ボルト	M8×20	4	5	
9	S929－2211	平座金	M20	1		
10	S050－6501	油圧シリンダ（昇降）組立品		2		1.2
11	S050－6511	シリンダパイプ（昇降）		2		
12	S050－6521	シリンダロッド（昇降）		2		
13	S017－8560	油圧シリンダ（ローリング）組立品		1		0.8
14	S017－8560－1	シリンダパイプ（ローリング）		1		
15	S017－8560－2	シリンダロッド（ローリング）		1		
16	S017－8560－6	ロッドカバー		3		
17	S818－1116	ダストシール	SDR16	3		
18	S951－5030	Oリング	1B－G30	3		
19	S951－4016	Oリング	1B－P16	3		
20	S050－6530	ピストン		3		
21	S951－4024	Oリング	1B－P24	3		
22	S951－4012	Oリング	1B－P12	3		
23	S806－2205	六角Uナット	M12	3		
24	S854－4108	テーパネジ付サービスティ	PD8 PT1／4	2		
25	S854－1108	テーパネジ付ニップル	PA8 PT1／4	1		
26	S854－2108	テーパネジ付エルボ	PB8 PT1／4	1		
27	S069－6340	油圧鋼管（4）		1		
28	S050－6321	油圧鋼管（2）		1		
29	S069－6310	油圧鋼管（1）		1		
30	S854－1508	ゴムホース用ニップル	PJE8 PF1／4	2		
31	S069－6330	油圧鋼管（3）		1		
32	S851－8101	アダプタ(90°エルボ)(絞り0.5) 11-26HST	PT×PFオスシート1／4	2		
33	S050－6540	シリンダロッドピン		2		0.3
34	S929－2209	平座金	M16	4	5	
35	S930－0241	割ピン	4×32	4	5	
36	S069－2420	シリンダ取付ピン		2		0.2
37	S926－1206	バネ座金	M8	2	5	
38	S902－2032	小形六角ボルト	M8×16	2	5	
39	S931－1124	スプリングピン	4×25	1	5	
40	S901－4138	六角ボルト	M16×60(7T)	1		
41	S916－6209	小形六角ナット（3種）	M16	1		
42	S065－7880	電磁バルブ組立品		1		1.5
43	S853－1201	ブッシング	PT1／4	3		
44	S851－1106	アダプタ（ストレート）	PT×PFオスシート1／4	4		
45	S851－3106	アダプタ（90°エルボ）	PT×PFオスシート1／4	2		
46	S853－2203	ブッシング	PT1／4（1.0絞り）	1		
47	S929－4204	平座金（大径）	M6	4	5	
48	S926－1204	バネ座金	M6	4	5	
49	S901－4015	六角ボルト	M6×12(7T)	4	5	
50	S070－6251－5	油圧ホース（1440L）11-22HST	PF1／4メスシートユニオン	2		

2002．2

7070 6970 油圧部

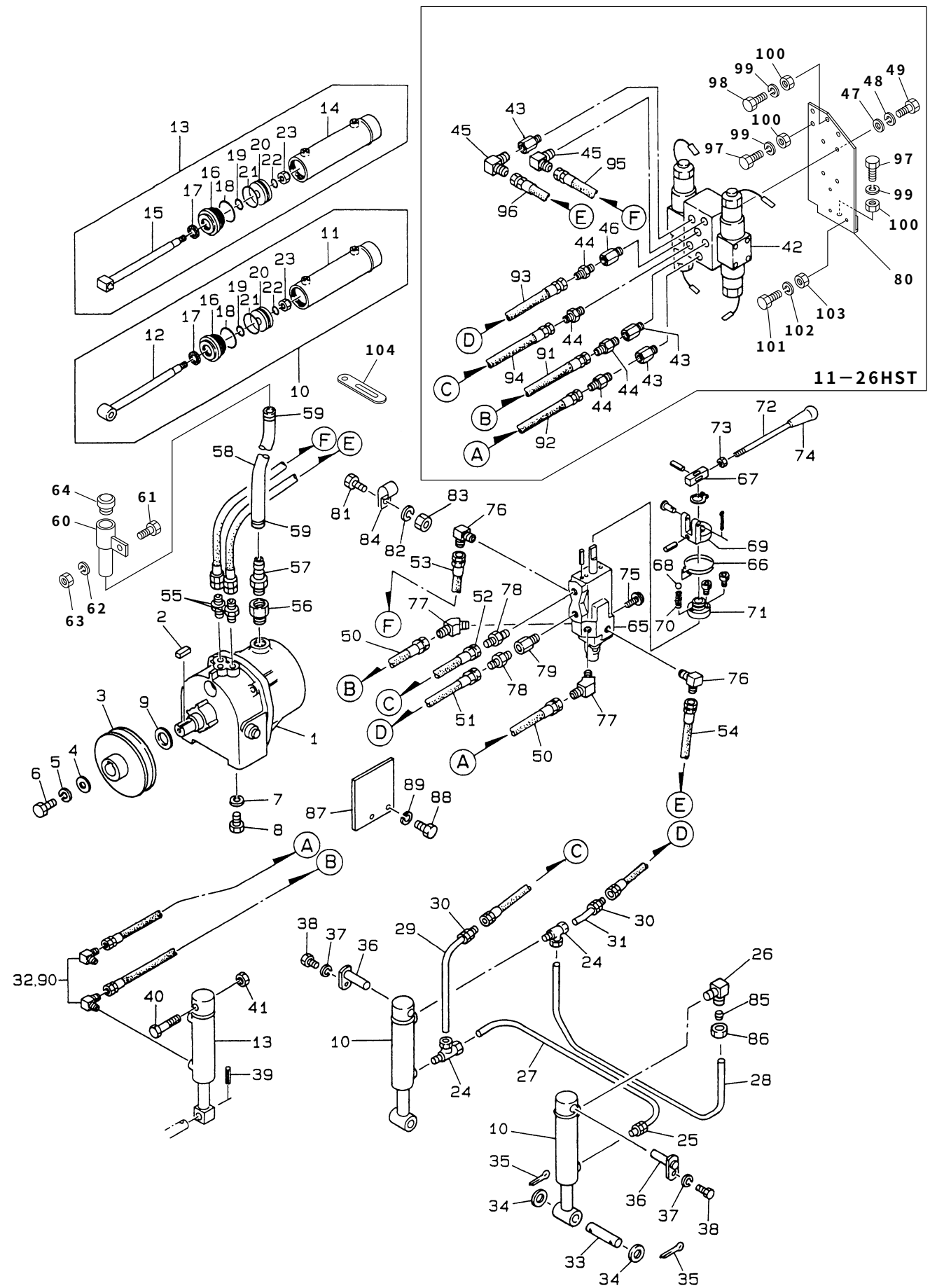

見出No.	部品番号	部品名称	摘要	個数	発注単位	標準工数
51	S070－6251－4	油圧ホース（1020L）11-22HST	PF1／4メスシートユニオン	1		
52	S070－6251－3	油圧ホース（1030L）11-22HST	PF1／4メスシートユニオン	1		
53	S070－6251－2	油圧ホース（980L）11-22HST	PF1／4メスシートユニオン	1		
54	S070－6251－1	油圧ホース（870L）11-22HST	PF1／4メスシートユニオン	1		
55	S851－1106	アダプタ（ストレート オス・オス）	PT×PFオスシート1／4	2		
56	S853－3208	ブッシング（オスPF×メスPT）Oリング付	PF1／2×PT1／2	1		
57	S859－1437	ホースニップル	PT1／2×16	1		
58	S069－6132－4	低圧耐油ホース		1		0.1
59	S836－2023	ホースバンド	16－28	2		
60	S071－6150	オイル注油口（パッケージ）		1		0.1
61	S902－2033	小形六角ボルト	M8×20	1	5	
62	S926－1206	バネ座金	M8	1	5	
63	S916－5205	小形六角ナット	M8	1	5	
64	S815－1202	注油栓（空気穴付）Oリング付	PF1／2	1		
65	S050－6210	モノスプールバルブ	No.66～71含む	1		1.5
66	S050－6210－1	ねじりバネ		1		
67	S050－6210－2	バルブ作動アーム		1		
68	S050－6210－3	鋼球		1		
69	S050－6210－4	アームブラケット		1		
70	S050－6210－5	スプリング		1		
71	S050－6210－6	フロントカバー		1		
72	S050－6220	レバー（油圧バルブ）		1		
73	S916－6205	小形六角ナット（3種）	M8	1	5	
74	S072－3770	握り（油圧）	8－40　W矢クロ	1		
75	S913－3607	フランジ付六角ボルト（黒）	2－M6×12(7T)	4	5	
76	S851－3106	アダプタ（90°エルボ・オス×オス）	PT×PF ｵｽｼｰﾄ 1/4	2		
77	S851－4106	アダプタ（45°エルボ・オス×オス）	PT×PF ｵｽｼｰﾄ 1/4	2		
78	S851－1106	アダプタ（ストレート オス×オス）	PT×PF ｵｽｼｰﾄ 1/4	2		
79	S853－2203	ブッシング（オス×メス）	PT1／4（絞り1.0）	1		
80	S069－8830	電磁バルブ取付台 11-26HST		1		
81	S901－4016	六角ボルト	M6×16(7T)	1	5	
82	S926－1204	バネ座金	M6	1	5	
83	S916－2204	六角ナット	M6	1	5	
84	S870－2525	コーティングクリップ		2		
85	S854－9008	スリーブ	PT8	8		
86	S854－8008	袋ナット	PN8	8	5	
87	S069－8380	カバー（パッケージ）		1		
88	S902－2052	小形六角ボルト	M10×20	2		
89	S926－1208	バネ座金	M10	2	5	
90	S851－8101	アダプタ(90°エルボ)(絞り0.7) 11-22HST	PT×PFオスシート1／4	2		
91	S069－6251－6	油圧ホース（910L）11-26HST	PF1／4メスシートユニオン	1		
92	S069－6251－5	油圧ホース（875L）11-26HST	PF1／4メスシートユニオン	1		
93	S069－6251－4	油圧ホース（480L）11-26HST	PF1／4メスシートユニオン	1		
94	S069－6251－3	油圧ホース（525L）11-26HST	PF1／4メスシートユニオン	1		
95	S069－6251－2	油圧ホース（485L）11-26HST	PF1／4メスシートユニオン	1		
96	S069－6251－1	油圧ホース（545L）11-26HST	PF1／4メスシートユニオン	1		
97	S902－4033	小形六角ボルト	M8×20(8T)	3		
98	S902－2032	小形六角ボルト	M8×16	2		
99	S926－1206	バネ座金	M8	5		
100	S916－5205	小形六角ナット	M8	5		

2002．2

7070 6970 油圧部

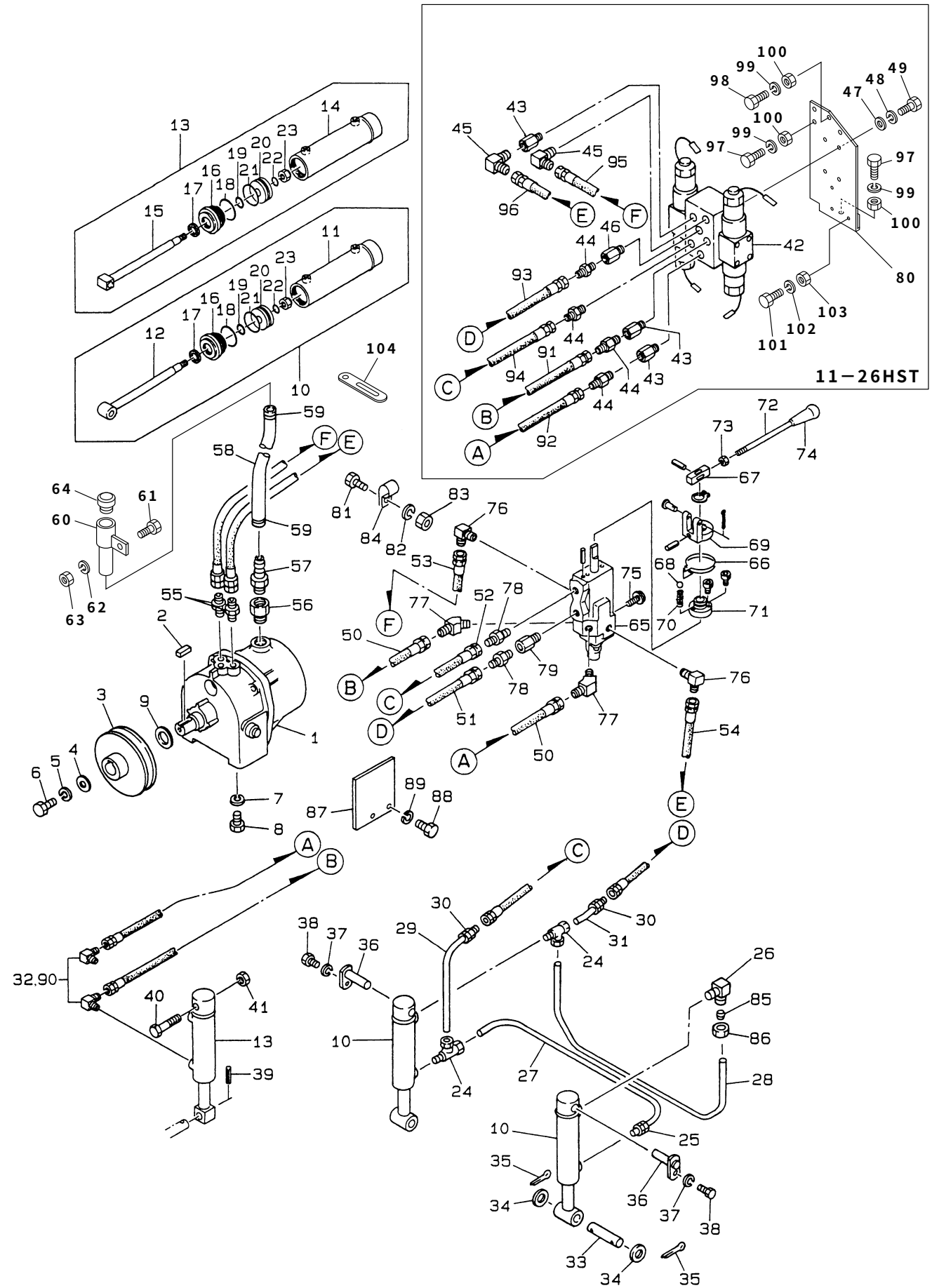

見出No.	部品番号	部品名称	摘要	個数	発注単位	標準工数
101	S901－2016	六角ボルト	M6×16	3		
102	S926－1204	バネ座金	M6	3		
103	S916－2204	六角ナット	M6	3		
104	S870－2112	配線押え（8用）11-22HST		1		

2002．2

7070 6970 カバー・走行フレーム部

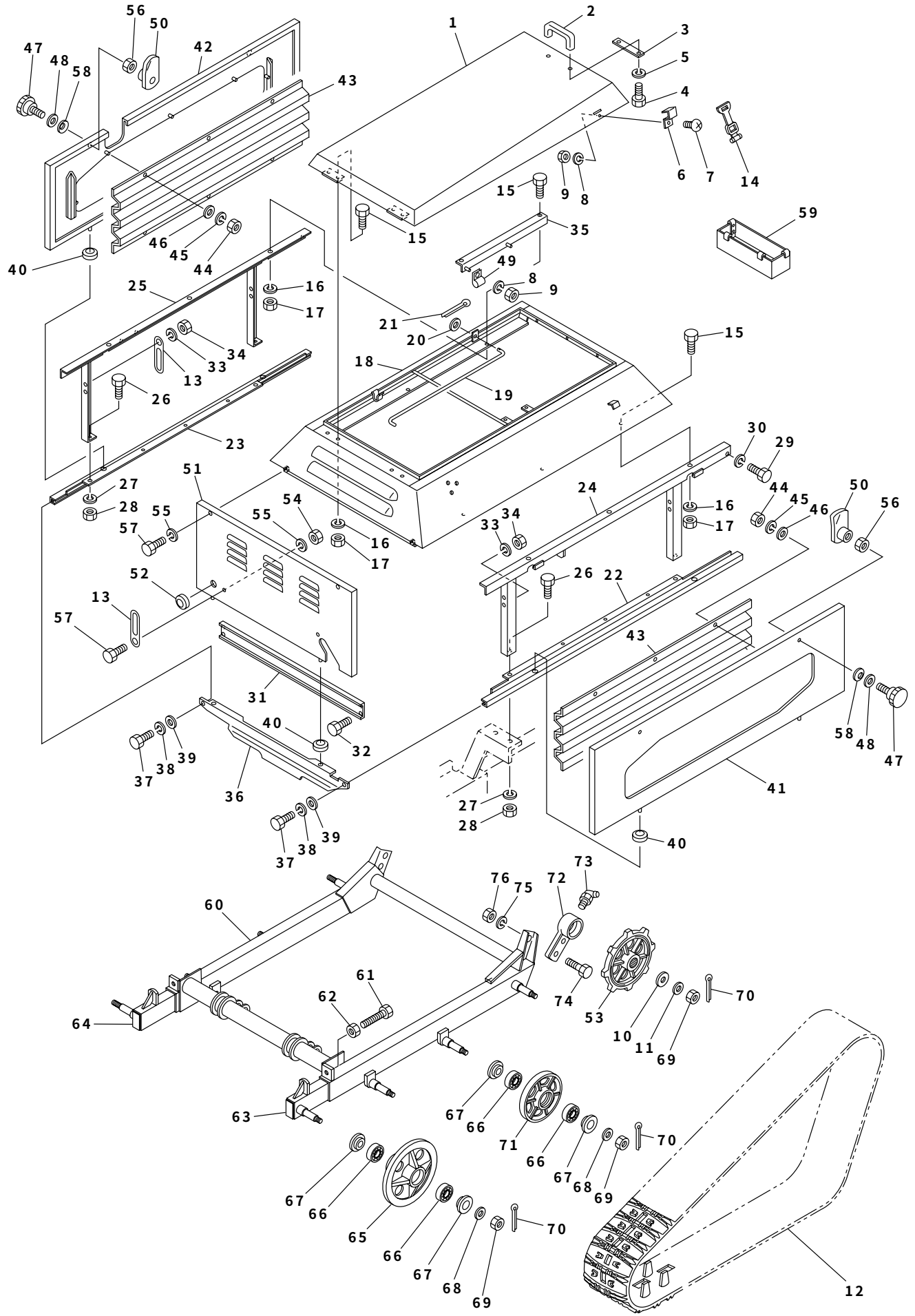

カバー・走行フレーム部　7070　6970

見出No.	部品番号	部品名称	摘要	個数	発注単位	標準工数
1	S071－8110	ボンネット		1		0.4
2	S061－8130	取手		1		0.1
3	S061－8500	補強板		1		
4	S901－2016	六角ボルト	M6×16	2	5	
5	S926－1204	バネ座金	M6	2	5	
6	S056－2540	フッククランプ		2		
7	S908－1236	十字穴付ナベ小ネジ	M6×12	2	5	
8	S926－1204	バネ座金	M6	4	5	
9	S916－2204	六角ナット	M6	4	5	
10	S061－2210	座金		2	5	
11	S926－1212	バネ座金	M16	2	5	
12	S050－1301	クローラ		2		0.5
13	S870－2112	配線押え（8用）		2		
14	S712－1101	ゴムバンド		2		0.1
15	S902－4033	小形六角ボルト	M8×20(7T)	10	5	
16	S926－1206	バネ座金	M8	10	5	
17	S916－5205	小形六角ナット	M8	10	5	
18	S069－8101	上カバー		1		2.5
19	S071－8120	ボンネットテンションバー		1		0.1
20	S929－2205	平座金	M8	1	5	
21	S930－0208	割ピン	2×16	1	5	
22	S069－8281L	側板ステー（左）		1		0.4
23	S069－8281R	側板ステー（右）		1		0.4
24	S069－8294L	カバーフレーム（左）		1		0.7
25	S069－8294R	カバーフレーム（右）		1		0.7
26	S902－4033	小形六角ボルト	M8×20(7T)	4	5	
27	S926－1206	バネ座金	M8	4	5	
28	S916－5205	小形六角ナット	M8	4	5	
29	S902－4032	小形六角ボルト	M8×16(7T)	2	5	
30	S926－1206	バネ座金	M8	2	5	
31	S069－8162	カバーフレーム継ぎ		1		0.1
32	S902－4033	小形六角ボルト	M8×20(7T)	4	5	
33	S926－1206	バネ座金	M8	4	5	
34	S916－5205	小形六角ナット	M8	4	5	
35	S069－6361	油圧ホースブラケット 11-22HST		1		
36	S069－8471	フロント下カバー		1		
37	S902－4032	小形六角ボルト	M8×16(7T)	2	5	
38	S926－1206	バネ座金	M8	2	5	
39	S929－4205	平座金（大径）	M8	2	5	
40	S834－0012	グロメット	6－12－2.0	6		
41	S069－8233	側板カバー（左）		1		0.3
42	S069－8243	側板カバー（右）		1		0.3
43	S069－8270	側板カバー（内）		2		0.1
44	S916－2203	六角ナット	M5	16	5	
45	S926－1203	バネ座金	M5	16	5	
46	S929－4203	平座金（大径）	M5	16		
47	S822－3535	握り（ノブボルト）	M8×30	4		0.1
48	S929－2205	平座金	M8	4		
49	S870－2525	コーティングクリップ 11-22HST		2		
50	S072－8300	ラッチ		4		

2002．2

7070 6970 カバー・走行フレーム部

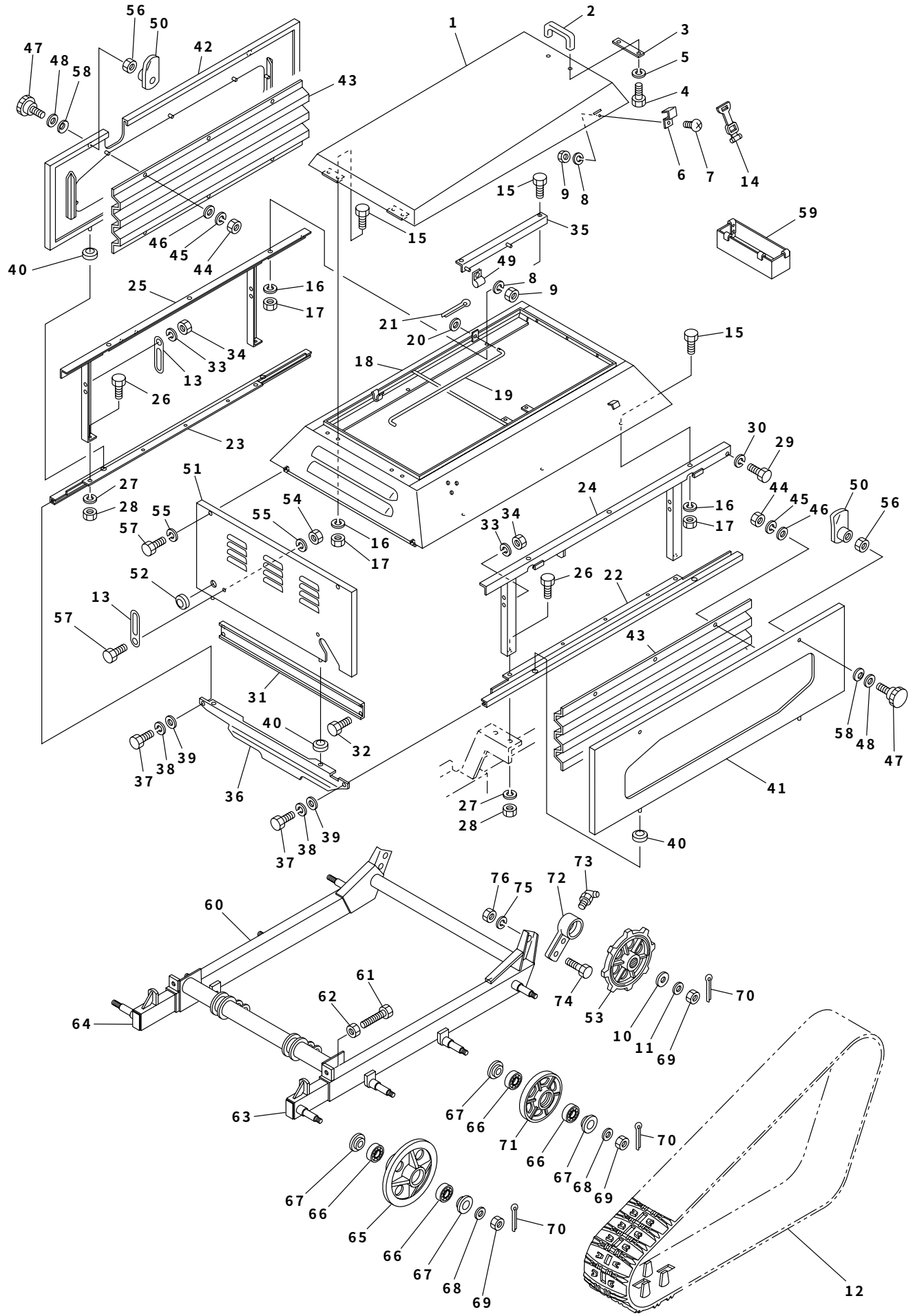

見出No.	部品番号	部品名称	摘要	個数	発注単位	標準工数
51	S069－8423	フロントカバー		1		0.3
52	S834－0006	グロメット	20－25－1.5	1		
53	S065－1220	走行スプロケット		2		0.5
54	S916－5205	小形六角ナット	M8	1	5	
55	S926－1206	バネ座金	M8	3	5	
56	S916－6205	小形六角ナット	M8(3種)	4		
57	S902－4032	小形六角ボルト	M8×16(7T)	3	5	
58	S927－3106	皿バネ	L－8	8		
59	S069－8812	工具箱		1		
60	S069－1100	走行フレーム		1		4.0
61	S901－8901	六角ボルト（全ネジ）	M16×150(11T)	2		
62	S916－1209	六角ナット	M16	2		
63	S050－1200L	クローラテンション（左）		1		1.0
64	S050－1200R	クローラテンション（右）		1		1.0
65	S030－0160	アイドラ		4		0.7
66	S938－1724	ボールベアリング	6204LLU	16		
67	S252－0350	座金		16		
68	S929－2209	平座金	M16	8		
69	S918－4209	小形溝付六角ナット（1種低形）	M16(1L)	10		
70	S930－0241	割ピン	4×32	10		
71	S030－0170	トラックローラ		4		0.6
72	S050－1210	アクスルケース受		2		1.8
73	S953－3202	グリスニップル	C－PT1／8	2		
74	S902－4075	小形六角ボルト	M12×40(7T)	4		
75	S926－1209	バネ座金	M12	4	5	
76	S916－5207	小形六角ナット	M12	4	5	

2002．2

7070 6970 電装部

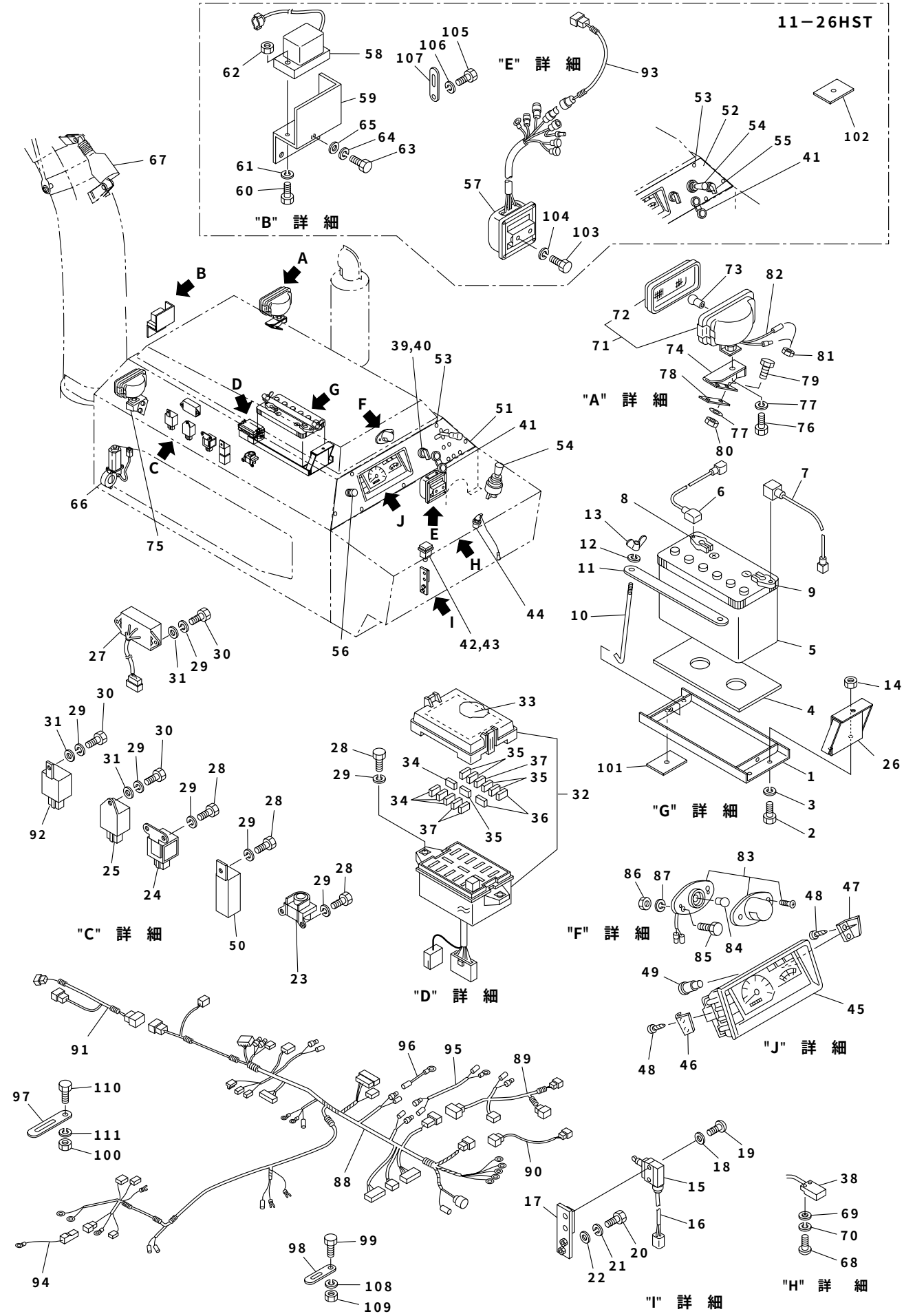

見出No.	部品番号	部品名称	摘要	個数	発注単位	標準工数
1	S069−2511	バッテリ台		1		0.4
2	S902−4033	小形六角ボルト	M8×20(7T)	3	5	
3	S926−1206	バネ座金	M8	3	5	
4	S065−2540	バッテリシート		1		
5	S753−1006	バッテリ	55B24L	1		
6	S069−7551	ターミナル線（＋）		1		
7	S069−7580	ターミナル線（−）		1		
8	S753−8301	バッテリターミナル	(＋)小ポール(DTS−1B)	1		
9	S753−8401	バッテリターミナル	(−)小ポール(DTS−2B)	1		
10	S050−2531	バッテリ押えロッド		2		
11	S069−2520	バッテリ押え		1		
12	S926−1204	バネ座金	M6	2	5	
13	S920−2204	蝶ナット	M6	2	5	
14	S916−5205	小形六角ナット	M8	3		
15	S061−9462	セーフティスイッチ		1		0.4
16	S061−9463−4	配線（オーガスイッチ）		1		
17	S069−9210	スイッチブラケット（オーガ）		1		
18	S908−1218	十字穴付ナベ（丸）小ネジ	M4×30	2	5	
19	S929−2202	平座金	M4	2	5	
20	S901−2016	六角ボルト	M6×16	2	5	
21	S926−1204	バネ座金	M6	2	5	
22	S929−2204	平座金	M6	2	5	
23	S751−1001	マグネットスイッチ		1		0.1
24		リレー（グロープラグ）	イスズ品番894248-1610	1		0.1
25		タイマ（グロープラグ）	イスズ品番897040-5010	1		0.1
26	S069−2550	バッテリ台取付ステー		1		
27	S071−7910	リレーボックス（11P）シュートコントロール		1		0.1
28	S901−2016	六角ボルト	M6×16	7	5	
29	S926−1204	バネ座金	M6	11	5	
30	S901−2017	六角ボルト	M6×20	4	5	
31	S929−2204	平座金	M6	4	5	
32	S071−7410	ヒューズボックス		1		
33	S071−7410−8	ステッカ（ヒューズ）		1		
34	S757−3008	ヒューズ（ブレード型）	7.5A	4		
35	S757−3010	ヒューズ（ブレード型）	10A	5		
36	S757−3015	ヒューズ（ブレード型）	15A	2		
37	S757−3020	ヒューズ（ブレード型）)	20A	3		
38	S072−9171−1	近接スイッチ		1		
39	S069−2310−4	スタータスイッチ		1		0.5
40	S069−2310−4A	キースイッチカバー		1		
41	S752−1004−2	エンジンスイッチカバー		1		
42	S069−7490	緊急停止スイッチ		1		0.1
43	S760−1005	電球	A12V3W(T10)	1		
44	S754−1108	引抜式セーフティスイッチ	キャップ装着でON	1		0.1
45	S071−7360	コンビネーションメータ		1		0.4
46	S071−7360−14	メータ取付金具（1）		1		
47	S071−7360−15	メータ取付金具（2）		1		
48	S071−7360−13	十字穴付タッピンネジ		4		
49	S760−1004	電球	A12V1.7W(T10)	7		
50		リレー（スタータ）	イスズ品番582550-0290	1		0.1

2002. 2

7070 6970 電装部

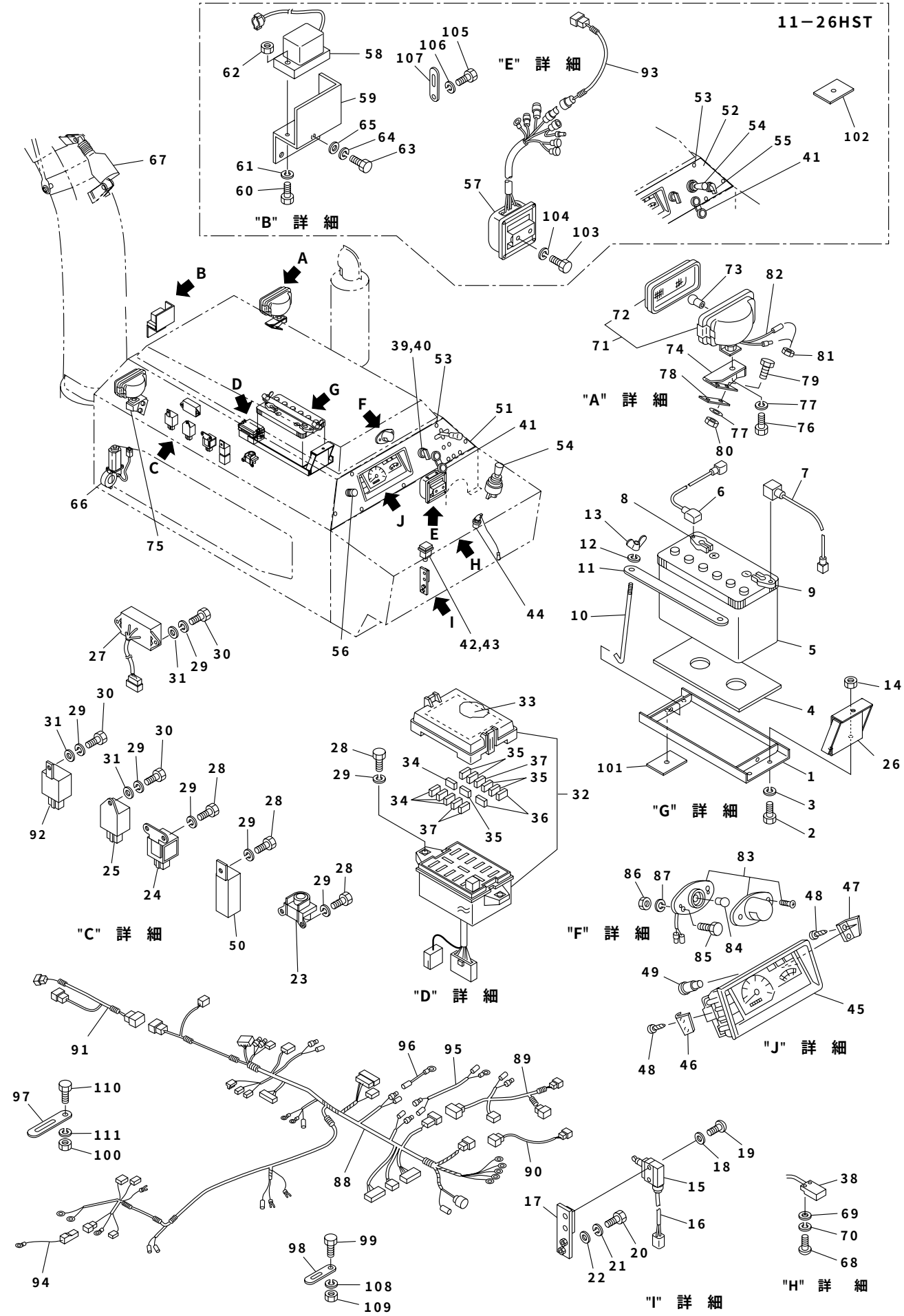

見出No.	部品番号	部品名称	摘要	個数	発注単位	標準工数
51	S070－7351	計器パネル　11-22HST		1		
52	S069－7351	計器パネル　11-26HST		1		
53	S913－3607	フランジ付六角ボルト（黒）	2－M6×12(7T)	8	5	
54	S074－7860	クロスレバースイッチ　11-26HST		1(2)		
55	S071－7870	切換スイッチ　11-26HST		1		0.1
56	S050－7431	ライトスイッチ		1		0.2
57	S071－7840	コントロールボックス　11-26HST		1		0.2
58	S050－7853	傾斜センサ　11-26HST		1		0.3
59	S065－7820	傾斜センサカバー　11-26HST		1		
60	S901－2019	六角ボルト	M6×30	2	5	
61	S926－1204	バネ座金　11-26HST	M6	2	5	
62	S916－2204	六角ナット　11-26HST	M6	2	5	
63	S902－2032	小形六角ボルト　11-26HST	M8×16	2	5	
64	S926－1206	バネ座金　11-26HST	M8	2	5	
65	S929－2205	平座金　11-26HST	M8	2	5	
66	S342－1170	シュート旋回モータ		1		0.5
67	S069－7960	電動シリンダ組立品		1		0.2
68	S908－1204	十字穴付丸小ネジ	M3×12	2		
69	S929－1201	平座金（小形丸）	M3	2		
70	S926－1201	バネ座金	M3	2		
71	S050－7420	ライト		2		0.2
72	S050－7420－1	ライトレンズ（パッキン付）		2		
73	S760－1022	電球	A12V35W(S25)	2		
74	S069－7440R	ライトステー（右）		1		
75	S069－7440L	ライトステー（左）		1		
76	S902－2032	小形六角ボルト	M8×16	2	5	
77	S926－1206	バネ座金	M8	6	5	
78	S069－7450	ライトステー補強板		2		
79	S902－2033	小形六角ボルト	M8×20	4	5	
80	S916－5205	小形六角ナット	M8	4	5	
81	S834－0013	グロメット	9－12－1.5	2		
82	S071－7590－2	アース線（ライト左右）		2		
83	S069－7650	パネルライト		1		0.2
84	S760－1014	電球	A12V10W(G18)	1		
85	S069－7650－12	六角ボルト		2		
86	S069－7650－11	六角ナット		2		
87	S069－7650－10	バネ座金		2		
88	S069－7513	配線ハーネスA（メイン）		1		1.2
89	S069－7524	配線ハーネスB（セーフティSW）		1		0.4
90	S069－7540	配線ハーネスC（シュートコントロールSW）		1		0.1
91	S069－7630	配線ハーネスD（シュート部）		1		0.2
92	S061－9250	Caリレー		1		0.1
93	S069－7680	配線ハーネスE（油圧コントロールSW）		1		0.1
94	S069－7560	ヒュージブルリンク	31A	1		0.1
95	S071－7660	パネルライト配線		1		0.1
96	S071－7590－1	アース線（燃料ゲージ）		1		0.1
97	S870－2112	配線押え（8用）		2		
98	S870－2111	配線押え（6用）		6		
99	S901－2015	六角ボルト	M6×12	6	5	
100	S916－5205	小形六角ナット	M8	1	5	

2002．2

7070 6970 電装部

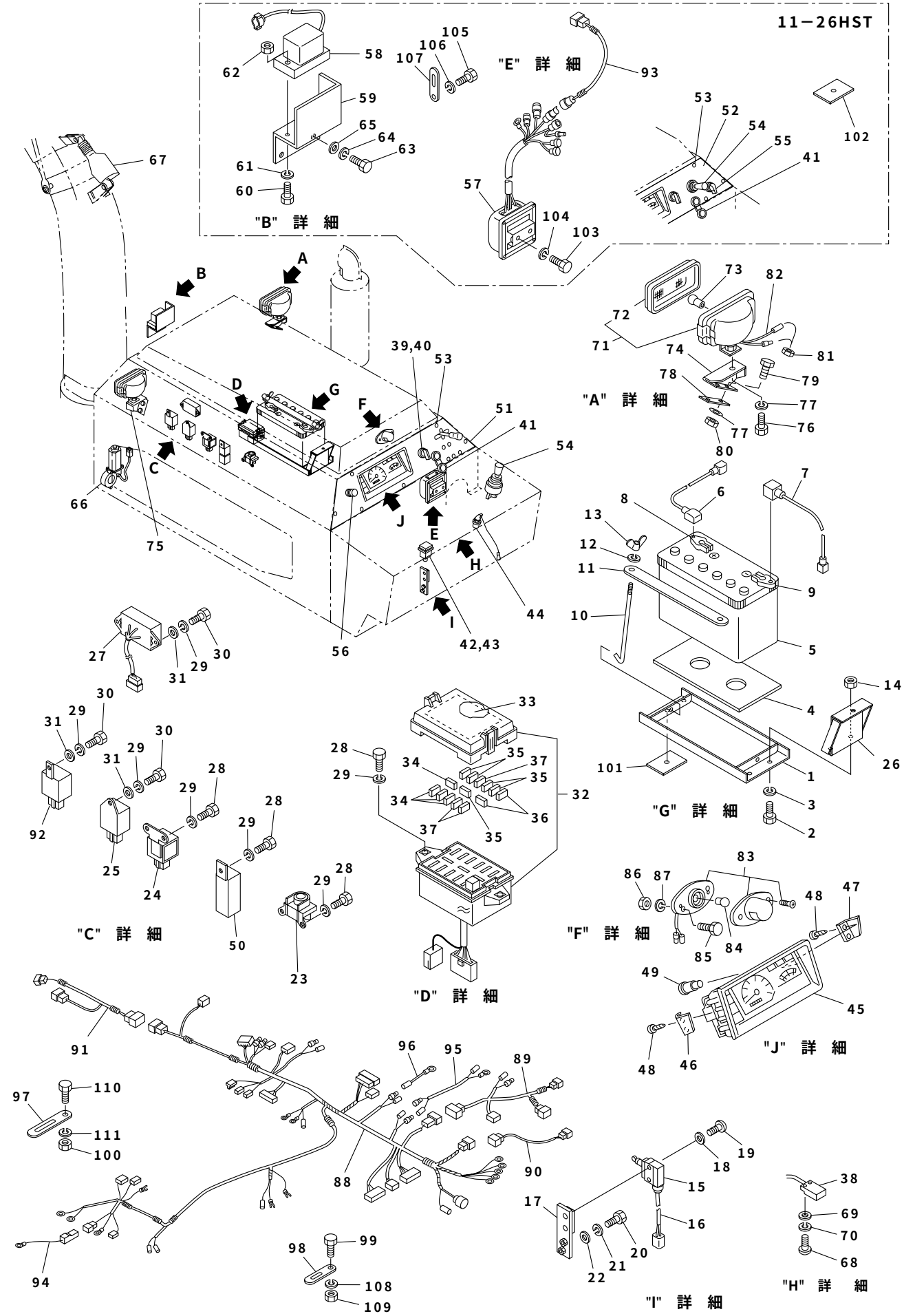

見出No.	部品番号	部品名称	摘要	個数	発注単位	標準工数
101	S069－2560－1	バッテリ台シム　11-22HST		1		
102	S069－2560－2	バッテリ台シム　11-26HST		1		
103	S901－2016	六角ボルト　11-26HST	M6×16	2		
104	S926－1204	バネ座金　11-26HST	M6	2		
105	S901－2016	六角ボルト　11-26HST	M6×16	1		
106	S926－1204	バネ座金　11-26HST		1		
107	S870－2111	配線押え（6用）　11-26HST		1		
108	S926－1204	バネ座金	M6	6		
109	S916－2204	六角ナット	M6	6		
110	S902－2032	小形六角ナット	M8×16	1		
111	S926－1206	バネ座金	M8	1		

2002. 2

7070 6970 ステッカ部

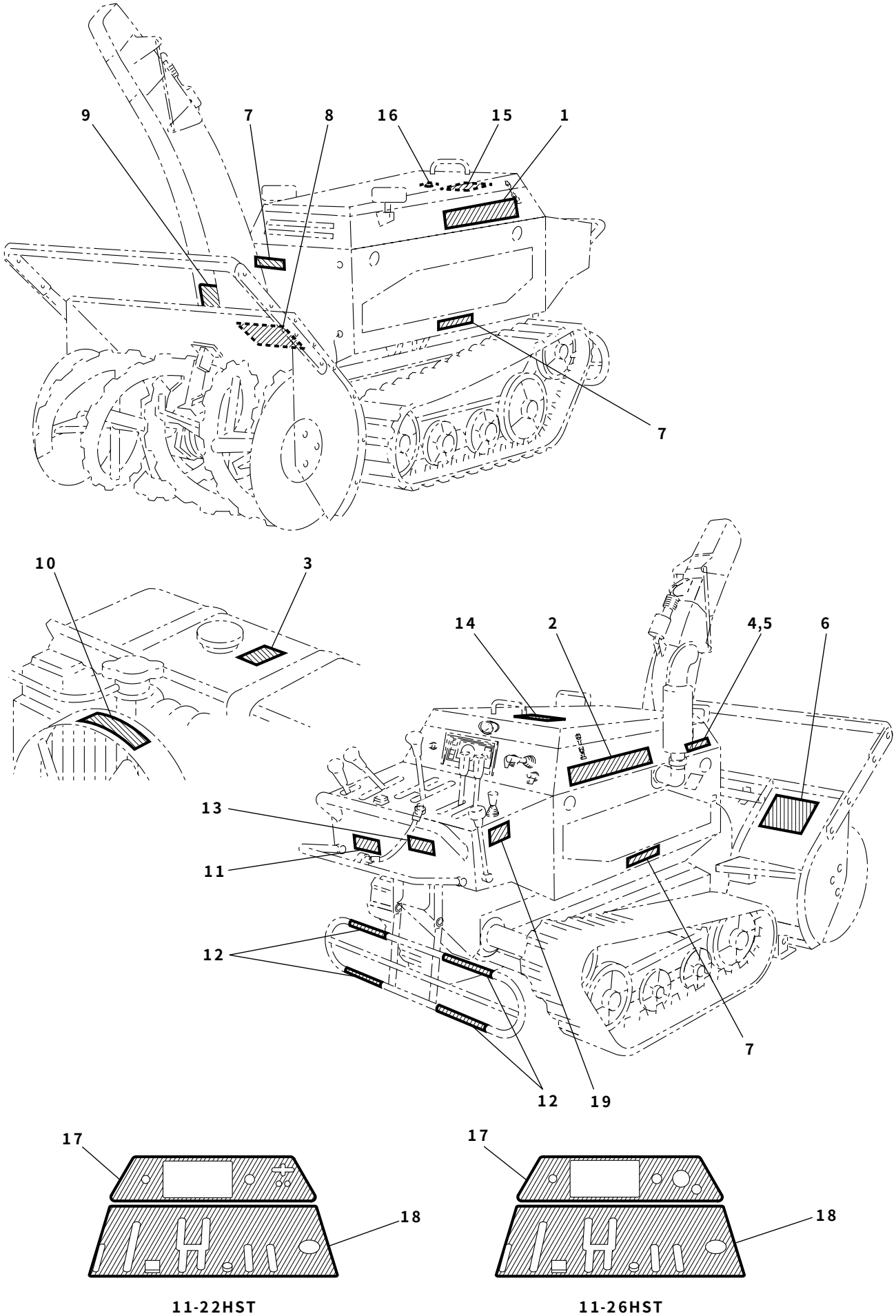

11-22HST　　11-26HST

見出No.	部品番号	部品名称	摘要	個数	発注単位	標準工数
	S9999－7070	ステッカ一式				
	S9999－6970	ステッカ一式				
1	S070－8131L	ステッカ（型式・名称）11-22HST（左）		1		
1	S069－8131L	ステッカ（型式・名称）11-26HST（左）		1		
2	S070－8131R	ステッカ（型式・名称）11-22HST（右）		1		
2	S069－8131R	ステッカ（型式・名称）11-26HST（右）		1		
3	E000043	警告ラベル（給油軽油用）		1		
4	E000041	警告ラベル（マフラ高温）		1		
5	E000042	警告ラベル（排ガス注意）		1		
6	S9999－0006	警告ラベル（安全のために）		1		
7	S9999－0007	警告ラベル（注意カバー横）		3		
8	S9999－0009	警告ラベル（オーガ危険マーク）		1		
9	S9999－0010	警告ラベル（ブロワ危険マーク）		1		
10	S9999－0018	警告ラベル（ラジエータ注意）		1		
11	S067－9550	ステッカ（セーフティクラッチパネル）		1		
12	S065－9740	ステッカ（虎マーク）		4		
13	S070－9736	ステッカ（製造銘板）11-22HST		1		
13	S069－9736	ステッカ（製造銘板）11-26HST		1		
14	S050－8140	ステッカ（YANASE）		1		
15	S9999－0032－4	ステッカ（電気回路図）		1		
16	S069－9780	ステッカ（Vベルト）		1		
17	S2201－02	ステッカ（計器パネル）11-22HST		1		
17	S2601－02	ステッカ（計器パネル）11-26HST		1		
18	S2201－01	ステッカ（操作盤パネル）11-22HST		1		
18	S2601－01	ステッカ（操作盤パネル）11-26HST		1		
19	S9999－0019	ステッカ（駐車ブレーキ）		1		

2002．2

7070 6970 電気配線図

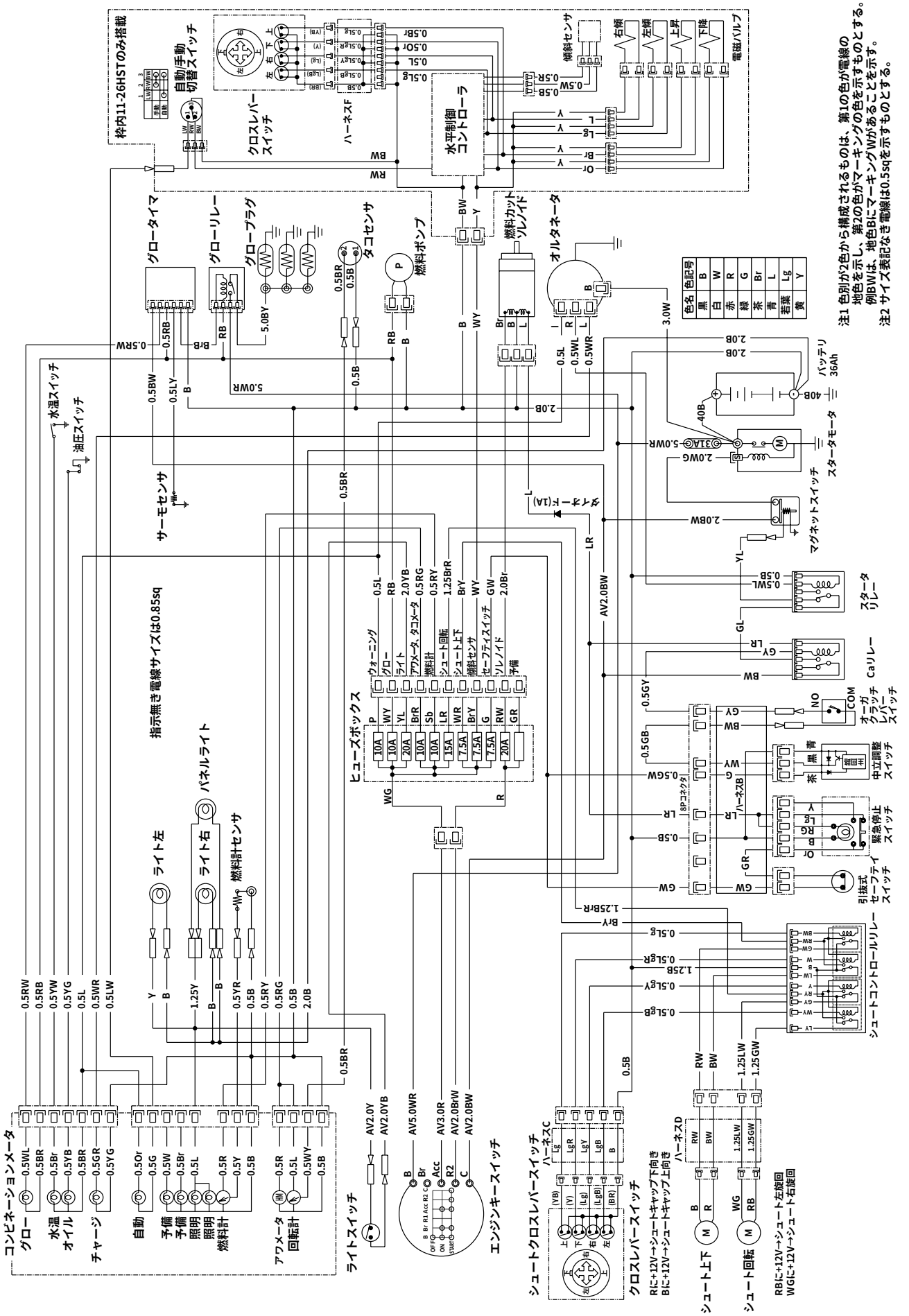

エンジン

タイプ 3LB1

Top

シリンダヘッドカバー部 ……52～53
シリンダブロック部 ……54～55
タイミングギヤケース部 ……56～59
オイルパン部 ……60～61
オイルポンプ部 ……62～63
ピストン・クランクシャフト＆
　フライホイル部 ……64～65
バルブメカニズム部 ……66～67
ウォータポンプ部 ……68～69
エアインテーク＆エキゾースト部 ……70～71
エアクリーナ部 ……72～73
フューエルパイプ部 ……74～75
インジェクションポンプ・カムシャフト＆
　アイドルギヤ部 ……76～77
電装部 ……78～79
燃料フィルタ＆ラジエータ部 ……80～81

7070 6970 シリンダヘッドカバー部

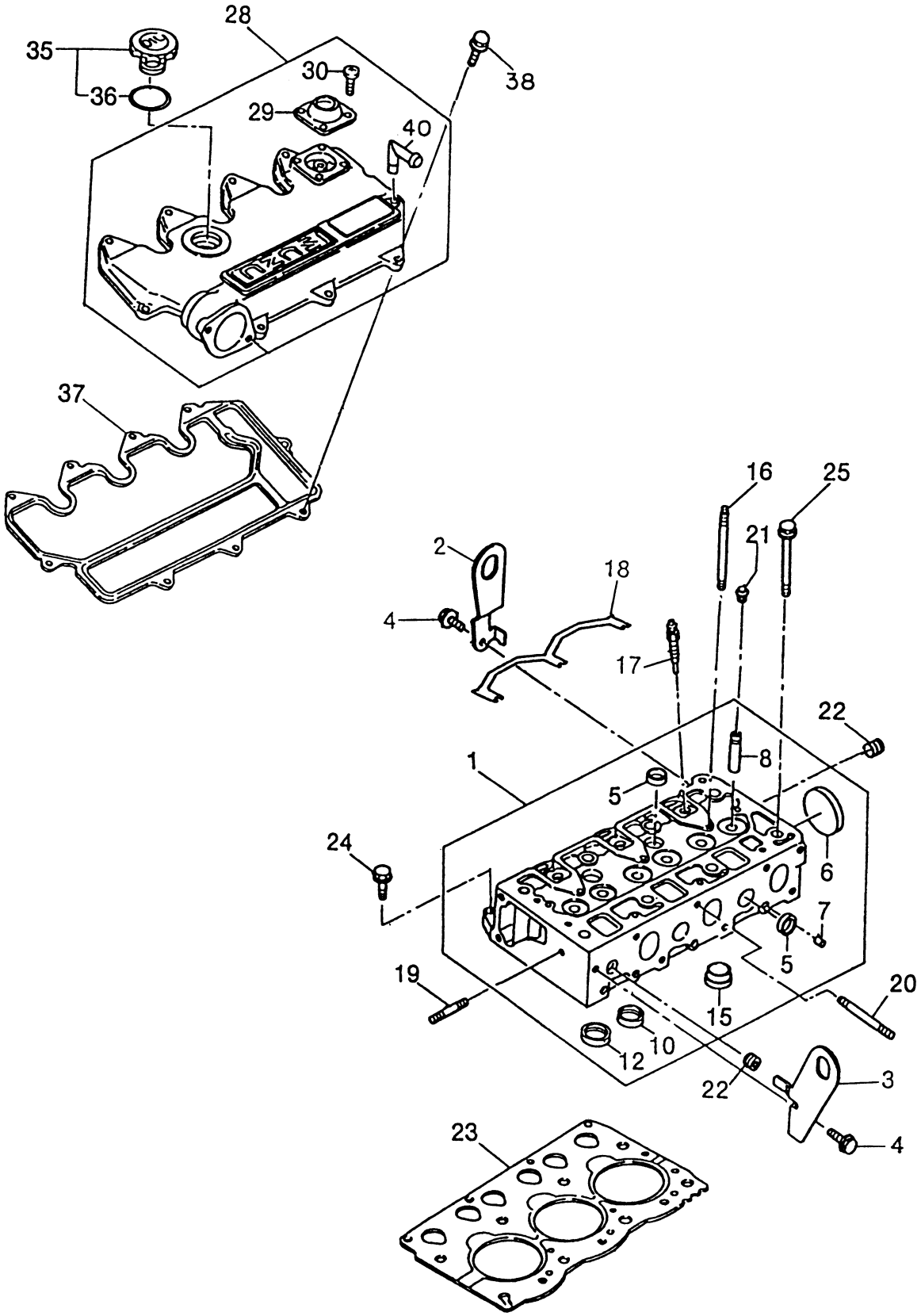

シリンダヘッドカバー部　7070　6970

見出No.	部品番号	部品名称	摘要	個数	発注単位	標準工数
1	897105－6750	シリンダヘッドAssy		1		1.5
2	897085－3900	リヤハンガ		1		
3	897085－3890	フロントハンガ		1		
4	028080－8160	六角ボルト		2		
5	109600－0112	シーリングカップ	D＝22	4		
6	109600－0051	シーリングカップ	D＝44.5	1		
7	511119－0090	プラグ	D＝8	4		
8	897031－7490	バルブガイド		6		
10	897031－7101	インサートバルブシート（吸気口）	3			
12	897031－7110	インサートバルブシート（排気口）	3			
15	897044－6351	ホットプラグ		3		0.2
16	897094－6410	スタッド		5		
17	897106－5490	グロープラグ		3		
18	897034－6333	コネクタ	L＝170	1		
19	904110－8400	スタッド		1		
20	509300－0650	スタッド	L1＝79	2		
21	894110－5590	バルブシール		6		
22	509605－0050	ヒータプラグ	PT 3/8	2		
23	897043－9332	ガスケット		1		1.5
24	894463－7840	六角ボルト	L＝25	4		
25	897036－9591	六角ボルト	L＝89	8		
28	897134－8270	シリンダヘッドカバーAssy		1		0.2
29	894329－5490	ベンチレータバルブAssy		1		
30	903910－4100	スクリュ		4		
35	894133－2075	オイルキャップAssy		1		
36	894123－6231	パッキン		1		
37	897065－5472	パッキン		1		0.2
38	028080－6200	六角ボルト		9		
40	894411－5890	パイプ		1		

2002．2

7070 6970 シリンダブロック部

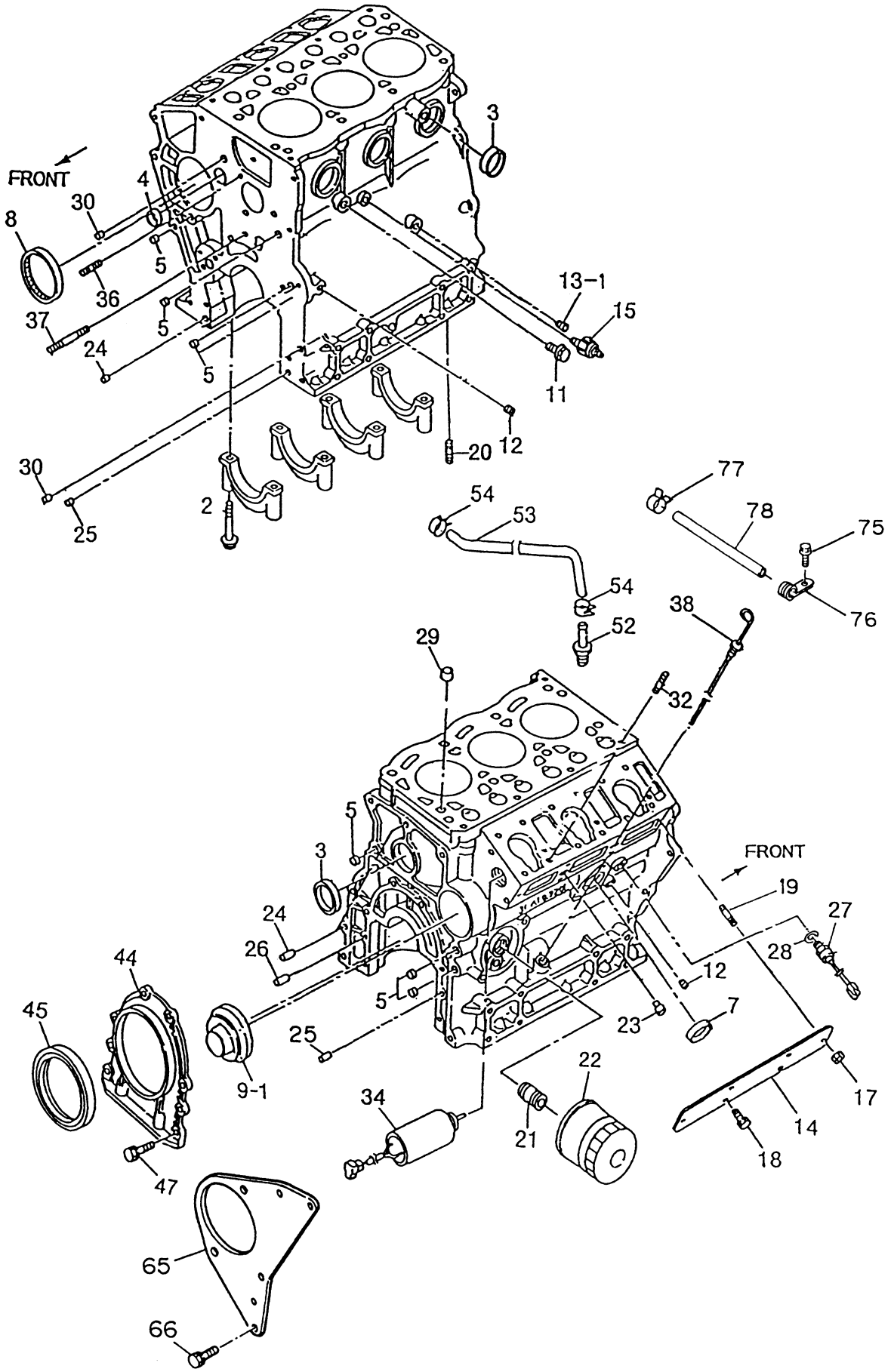

見出No.	部品番号	部品名称	摘要	個数	発注単位	標準工数
2	894167－4711	六角ボルト		8		
3	894229－8530	シーリングカップ	D＝35	4		
4	109600－0112	シーリングカップ	D＝22	1		
5	509600－0130	シーリングカップ	D＝12	4		
5	509600－0130	シーリングカップ（前）		1		
7	109600－0121	シーリングカップ	D＝32	1		
8	897047－0560	ニードルベアリング		1		
9	897047－1421	スラストカムプラグ		1		
11	909664－0010	ウォータドレンプラグ	PT 1/4	1		
12	109605－0500	オイルプラグ	PT 1/8	1		
12	109605－0040	オイルプラグ	PT 1/8	1		
13	109605－0190	オイルプラグ	PT 1/4	1		
14	897106－2031	ハウジングカバー		1		
15	182410－0082	オイルプレッシャスイッチ		1		
17	091150－2060	六角ナット		2		
18	028080－6140	六角ボルト		4		
19	894343－8960	スタッド	L1＝19	1		
19	904110－6160	スタッド		1		
20	904110－6160	スタッド		2		
21	894325－5950	スタッド	L1＝12.5	1		
22	894456－7411	オイルフィルタ		1		0.4
23	897039－4953	リンクピン		2		
24	908160－8160	ハウジングピン		2		
25	911229－0581	オイルポンプダウエル		2		
26	908160－6160	リテイナピン		2		
26	908160－6160	リテイナピン		3		
27	894126－8220	タコメータセンサ	M14	1		
28	909572－0140	プラグパッキン		1		
29	894200－8190	シリンダヘッドダウエル		2		
32	109305－0050	スタッド	L＝20	6		
34	897070－1302	ソレノイドAssy		1		
36	904110－8400	スタッド	L1＝40	1		
37	904110－8600	スタッド	L1＝60	1		
37	904110－8500	スタッド	L1＝50	1		
38	897043－9421	オイルレベルゲージ	L＝103	1		
44	897044－7862	リテーナ		1		
45	509625－0940	オイルシール		1		
47	028080－6200	六角ボルト		6		
52	511179－0520	コネクタ		1		
53	897083－5901	ホース		1		
53	897105－6801	ホース		1		
54	509707－0051	クリップ		4		
65	897122－2850	シリンダブロックプレート		1		
66	028181－0200	六角ボルト		3		
75	028181－0120	六角ボルト		1		
76	109701－1381	クリップ		1		
77	509707－0041	クリップ		1		
78	002709－6000	ホース		1		

2002. 2

7070 6970 タイミングギヤケース部

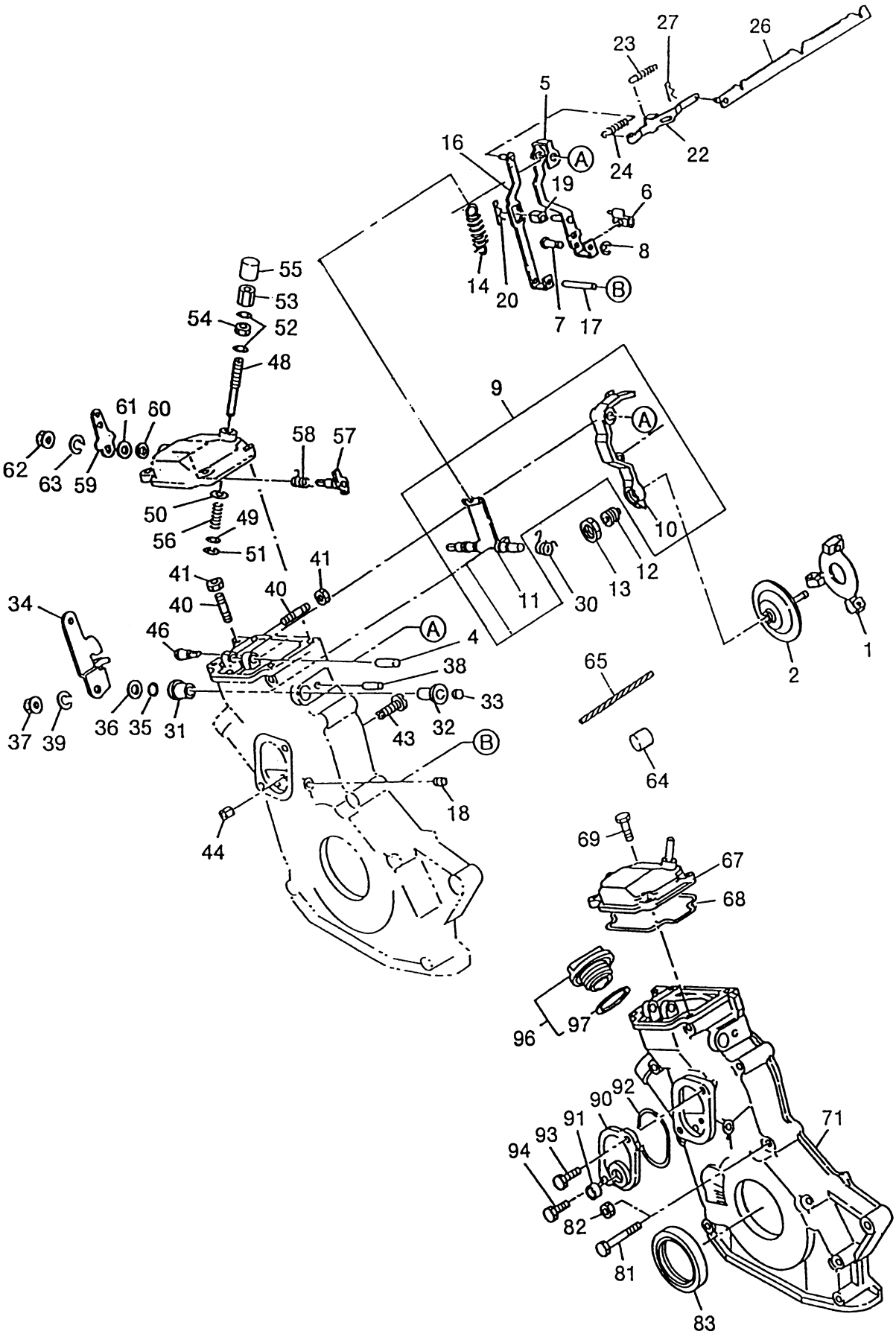

タイミングギヤケース部　7070　6970

見出No.	部品番号	部品名称	摘要	個数	発注単位	標準工数
1	897045－6175	フライウエイトAssy		1		
2	897084－9771	スリーブAssy		1		
4	908160－8500	シャフト	D＝8 L＝50	1		
5	897034－5945	ガイドレバーAssy		1		
6	897034－6382	ガバナシフタ		1		
7	908213－6250	シフタシャフト	D＝6 L＝25	1		
8	909185－4040	スナップリング		1		
9	897093－5491	ガバナレバーキット		1		
10	897034－6374	ガバナテンションレバー		1		
11	897034－6422	メインスプリングレバー		1		
12	897110－3370	アングルキット		1		
13	894130－4380	ホルダナット		1		
14	897076－9040	メインスプリング	3.5K	1		
16	897062－4222	フローティングレバーAssy		1		
17	908160－5450	フローティングレバーシャフト		1		
18	109605－0500	プラグ	PT 1/8	1		
19	897112－2650	ピース		1		
20	109747－0020	スプリットピン		1		
22	897034－6393	リンクプレート		1		
23	897034－6432	スタートスプリング		1		
24	897083－7140	セットスプリング		1		
26	897106－2050	コントロールリンクAssy	L＝198	1		
27	109747－0020	スナップピン		1		
30	897016－9400	リターンスプリング		1		
31	894369－5450	ブッシュ		1		
32	897038－8021	ブッシュ		1		
33	894454－6150	シーリングカップ	D＝10	1		
34	897049－3280	ガバナコントロールレバー		1		
35	109623－0550	Oリング		1		
36	509503－1350	スラストワッシャ		1		
37	909110－5080	ナット		1		
38	908160－4360	スプリングピン		1		
39	909150－5080	バネ座金		1		
40	894317－6381	セットスクリュ		2		
41	909110－4060	ナット		2		
43	897039－5841	フルロードセットスクリュ		1		
44	909110－4060	ナット		1		
46	515729－2391	スタートスプリングアイ		1		
48	897016－4410	セットスクリュ		1		
49	909160－5040	座金		1		
50	909160－7040	座金		1		
51	909185－4030	スナップリング		1		
52	509503－1320	パッキン		2		
53	509400－0480	キャップナット		1		
54	909111－4060	六角ナット		1		
55	515669－0021	アイドルセットキャップ		1		
56	897016－9361	スプリング		1		
57	897016－4460	燃料カットシャフトAssy		1		
58	897039－5461	リターンスプリング		1		
59	897016－4492	レバー		1		
60	109623－0550	Oリング		1		
61	509503－1350	スラストワッシャ		1		
62	909110－5080	ナット		1		
63	909150－5080	バネ座金		1		
64	115739－0020	リードシール		1		

2002．2

7070 6970 タイミングギヤケース部

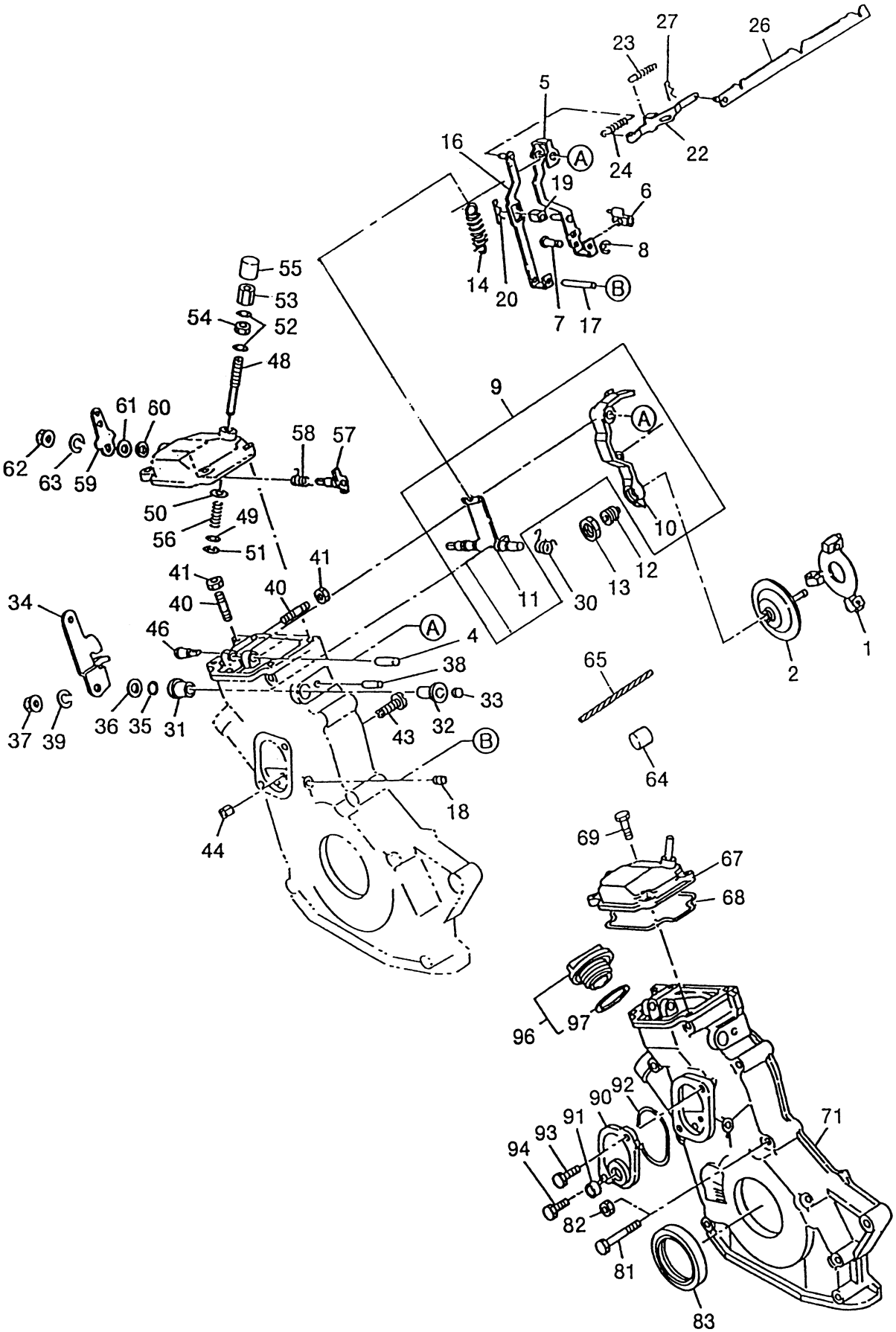

見出No.	部品番号	部品名称	摘要	個数	発注単位	標準工数
65	981325－4460	ワイヤ		1		
67	897102－5141	コントロールレバーカバーAssy		1		
68	897064－6881	パッキン		1		
69	028080－6200	六角ボルト		4		
71	897085－1331	タイミングギヤケース		1		2.5
81	028080－8800	六角ボルト		2		
81	028090－8600	六角ボルト		6		
82	091150－2080	六角ナット		2		
83	509625－0790	オイルシール		1		2.6
90	897039－2644	カバー		1		
91	511129－0060	シーリングカップ	D＝16	1		
92	909561－2530	Oリング		1		
93	028080－6140	六角ボルト		1		
94	897072－8300	六角ボルト	L＝16	1		
96	894425－6852	オイルキャップAssy		1		
97	894123－6231	パッキン		1		

2002. 2

7070 6970 オイルパン部

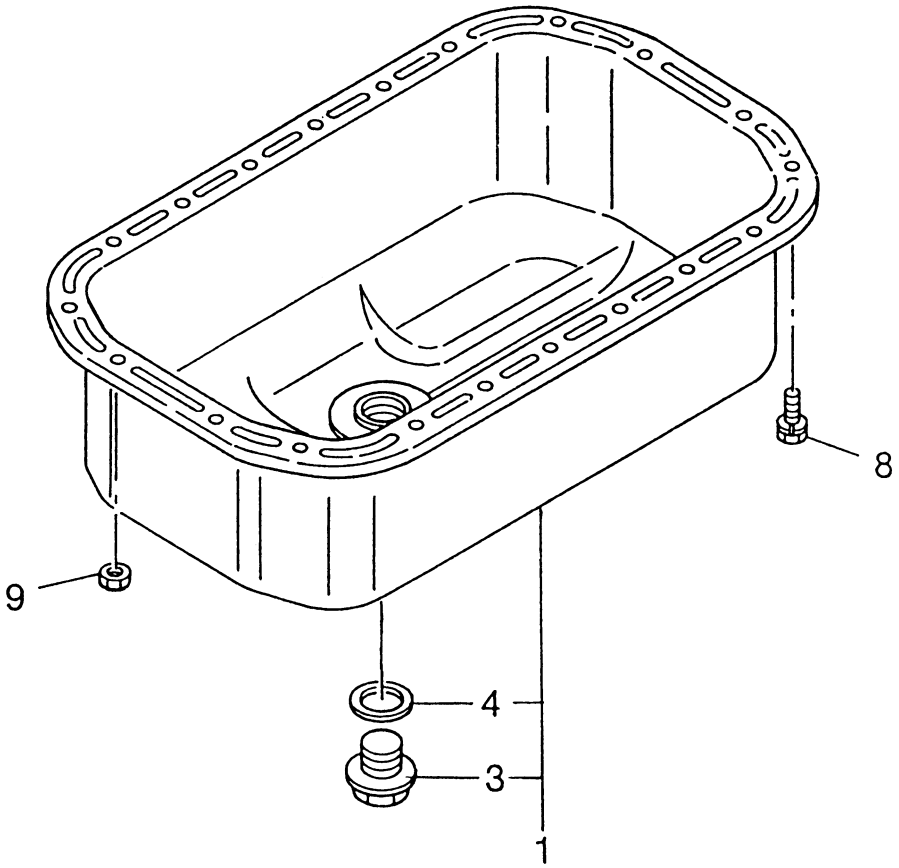

オイルパン部　7070　6970

見出No.	部品番号	部品名称	摘要	個数	発注単位	標準工数
1	897043－9362	オイルパンAssy		1		0.8
3	909662－0120	プラグ		1		
4	109623－0570	Oリング		1		
8	028080－6140	六角ボルト		16		
9	091150－2060	六角ナット		2		

2002．2

7070 6970 オイルポンプ部

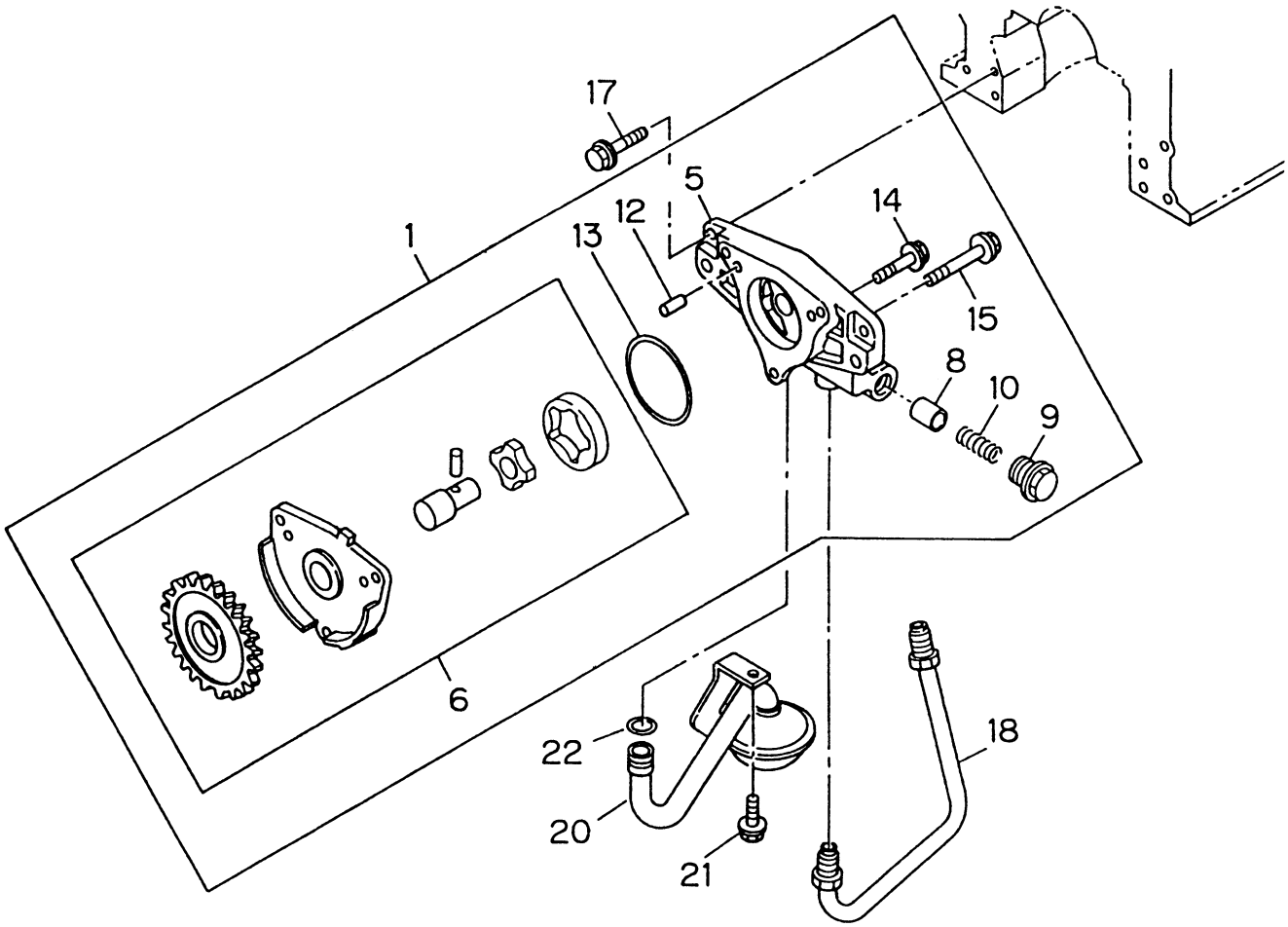

オイルポンプ部　7070　6970

見出No.	部品番号	部品名称	摘要	個数	発注単位	標準工数
1	897048－8093	オイルポンプAssy		1		2.0
5	897048－8103	オイルポンプボディ		1		
6	897044－8132	オイルポンプサブAssy		1		
8	894235－5671	レリーフバルブ		1		
9	894104－6150	プラグ		1		
10	897113－3320	スプリング		1		
12	908160－6160	ピン		2		
13	897109－6790	Oリング		1		
14	028080－6300	六角ボルト		2		
15	028080－6500	六角ボルト		1		
17	028080－8300	六角ボルト		4		
18	897044－8430	パイプ		1		0.1
20	897043－9410	ストレーナAssy		1		0.1
21	028080－8160	六角ボルト		1		
22	109623－4960	Oリング	ID＝13.8	1		

2002．2

7070 6970 ピストン・クランクシャフト&フライ

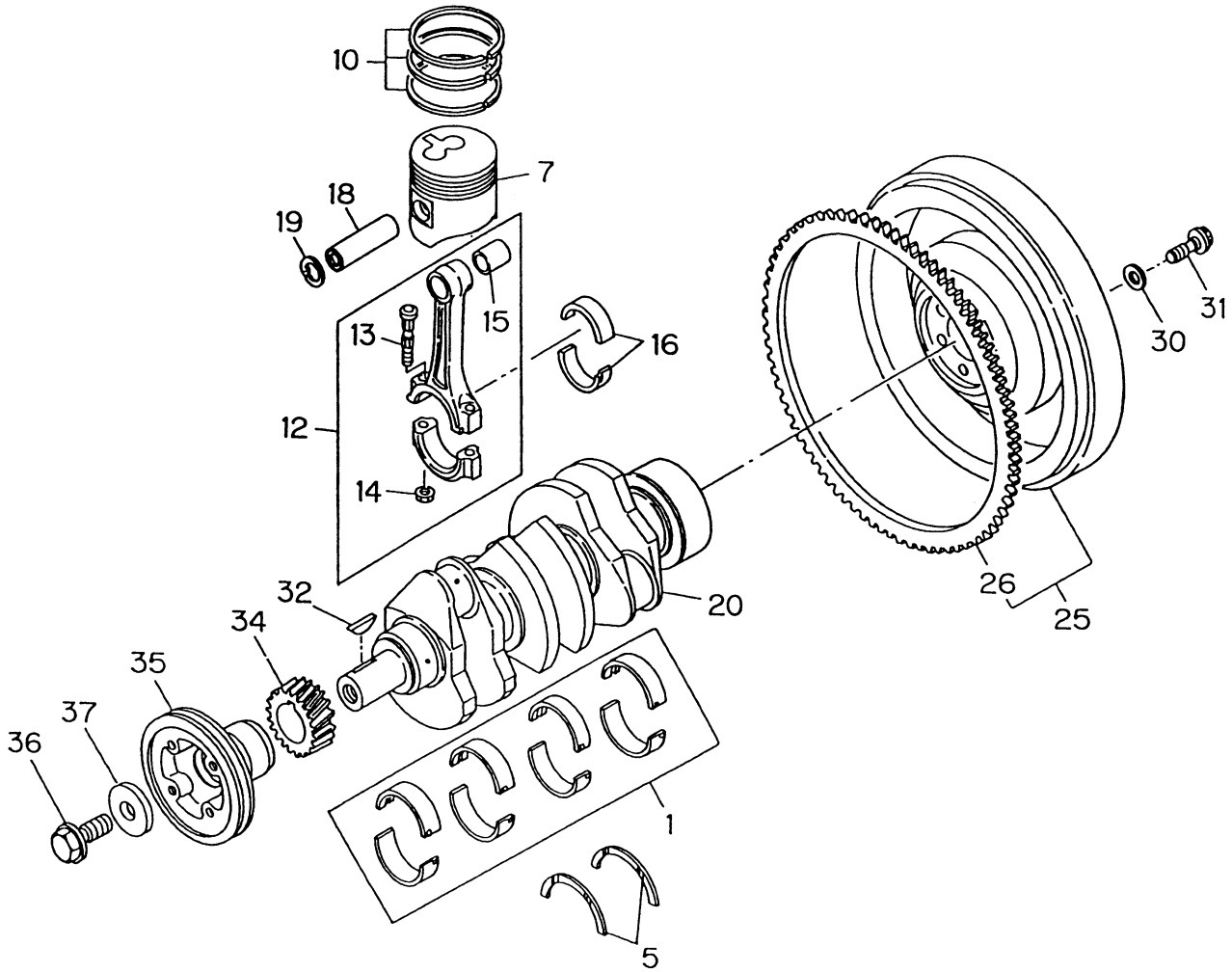

ピストン・クランクシャフト&フライ　7070　6970

見出No.	部品番号	部品名称	摘要	個数	発注単位	標準工数
1	897039－5820	メタルキット		1		
5	511599－0023	スラストメタル		2		
7	897034－5740	ピストン		3		
10	897113－7620	リングセット		3		3.4
12	897020－0670	コンロッドAssy		3		3.0
13	894107－5501	ボルト		6		
14	894240－9020	ナット		6		
15	894137－5220	ブッシュ		3		
16	512271－0141	メタルセット		3		
18	894401－7510	ピストンピン		3		
19	894401－7501	スナップリング		6		
20	897122－2860	クランクシャフト		1		
25	897091－4101	フライホイルAssy		1		0.5
26	894419－6020	リングギヤ	Z＝108	1		0.3
30	897023－2680	座金		6		
31	894133－3281	六角ボルト		6		
32	894201－6410	半月キー		1		
34	897034－5920	クランクシャフトギヤ	Z＝37	1		2.6
35	897226－9300	プーリ	D＝123	1		0.3
36	894386－0790	ボルト		1		
37	894134－7920	座金		1		

2002．2

7070 6970 バルブメカニズム部

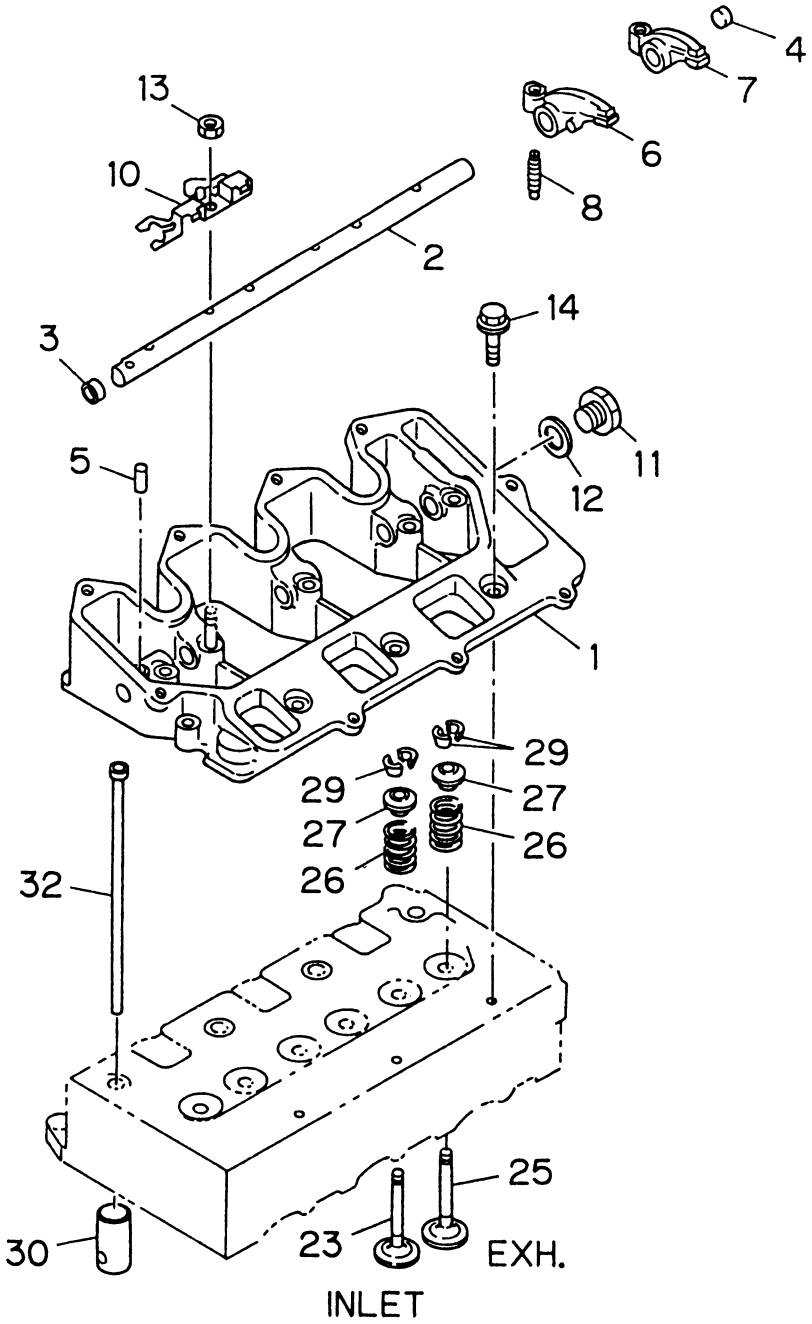

バルブメカニズム部　7070　6970

見出No.	部品番号	部品名称	摘要	個数	発注単位	標準工数
1	897131－2450	ブラケット		1		
2	897066－8721	シャフト		1		0.8
3	911129－0830	シーリングカップ	D＝12	1		
4	897039－5260	シーリングカップ	D＝8	1		
5	908160－5160	ピン		1		
6	897116－4480	ロッカアーム		3		0.8
7	897116－4500	ロッカアーム		3		0.8
8	897010－4850	アジャスタスクリュ		6		
10	897069－8871	ロッカスプリング		3		
11	999202－3140	プラグ		1		
12	909571－4140	パッキン		1		
13	091150－2060	六角ナット		5		
14	028080－6250	六角ボルト		4		
23	897102－1240	吸気バルブ		3		
25	897034－6283	排気バルブ		3		
26	897034－6291	バルブスプリング		6		
27	894251－0311	バルブシート		6		
29	894239－5010	スプリットカラー		12		
30	897124－3690	タペット		6		2.0
32	897066－8691	プッシュロッド		6		0.9

2002．2

7070 6970 ウォータポンプ部

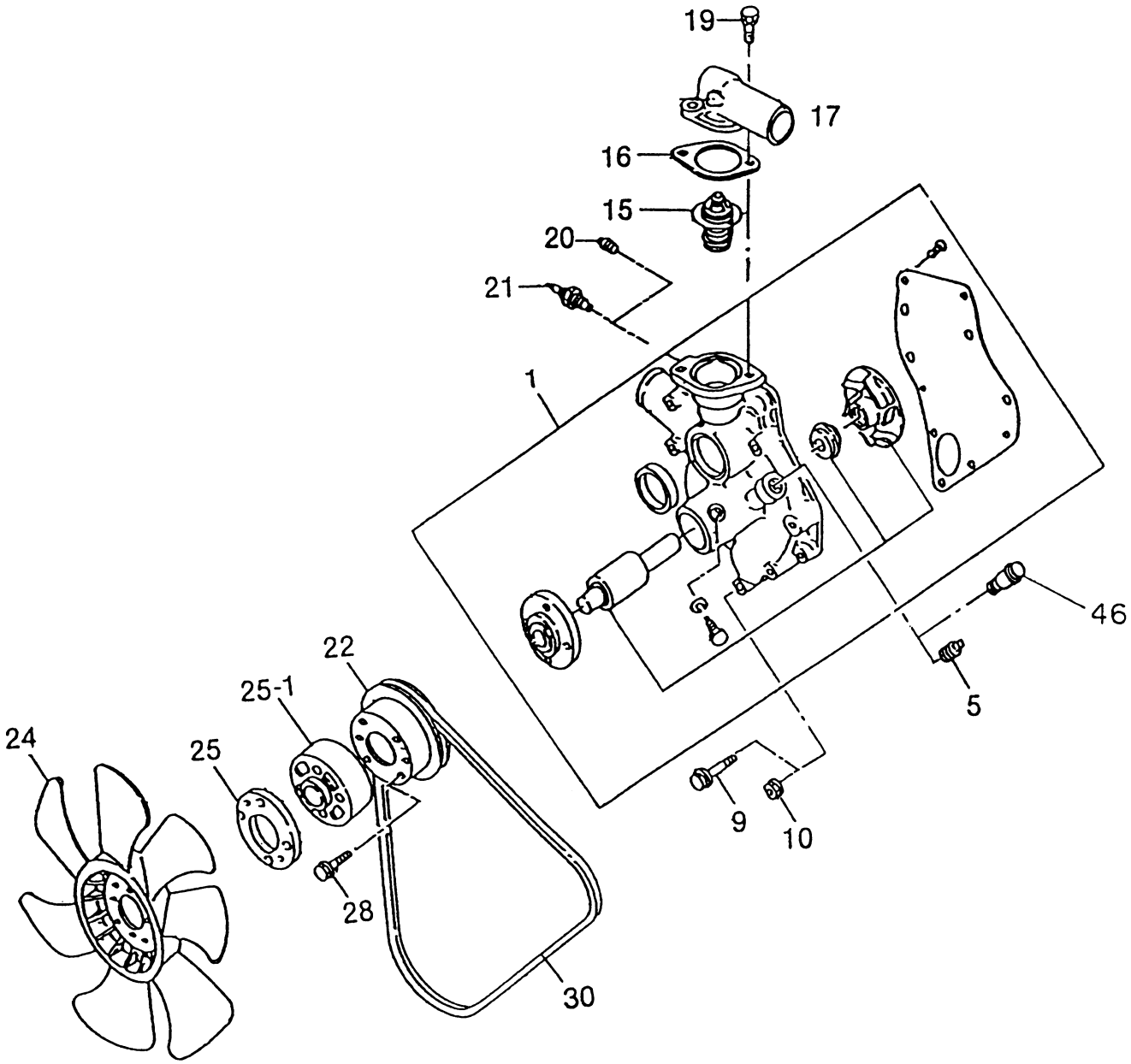

ウォータポンプ部　7070　6970

見出No.	部品番号	部品名称	摘要	個数	発注単位	標準工数
1	897069－8821	ウォータポンプAssy		1		0.5
5	509605－0050	ヒータプラグ	PT 3/8	1		
9	028080－8450	六角ボルト	L＝45	1		
9	028090－8600	六角ボルト	L＝60	2		
9	028080－8400	六角ボルト	L＝40	2		
10	091150－2080	六角ナット		2		
15	894325－5131	サーモスタット		1		
16	894325－9561	パッキン		1		
17	897104－7500	排水パイプ		1		0.5
19	028080－8200	六角ボルト		1		
19	028080－8400	六角ボルト		1		
20	109605－0500	プラグ	PT 1/8	1		
21	582450－0200	ヒートスイッチ	3/8 101DG、A1P	1		
22	897226－8570	プーリ	D＝127	1		
24	897039－6510	ファンAssy	D＝360	1		0.3
25	897063－4001	スペーサ	T＝4.5	1		
25－1	913642－0780	スペーサ	T＝32	1		
27	028080－8500	六角ボルト		4		
28	020800－6120	六角ボルト		2		
30	897224－9990	ファンベルト	L＝840	1		0.1

2002．2

7070 6970 エアインテーク&エキゾースト部

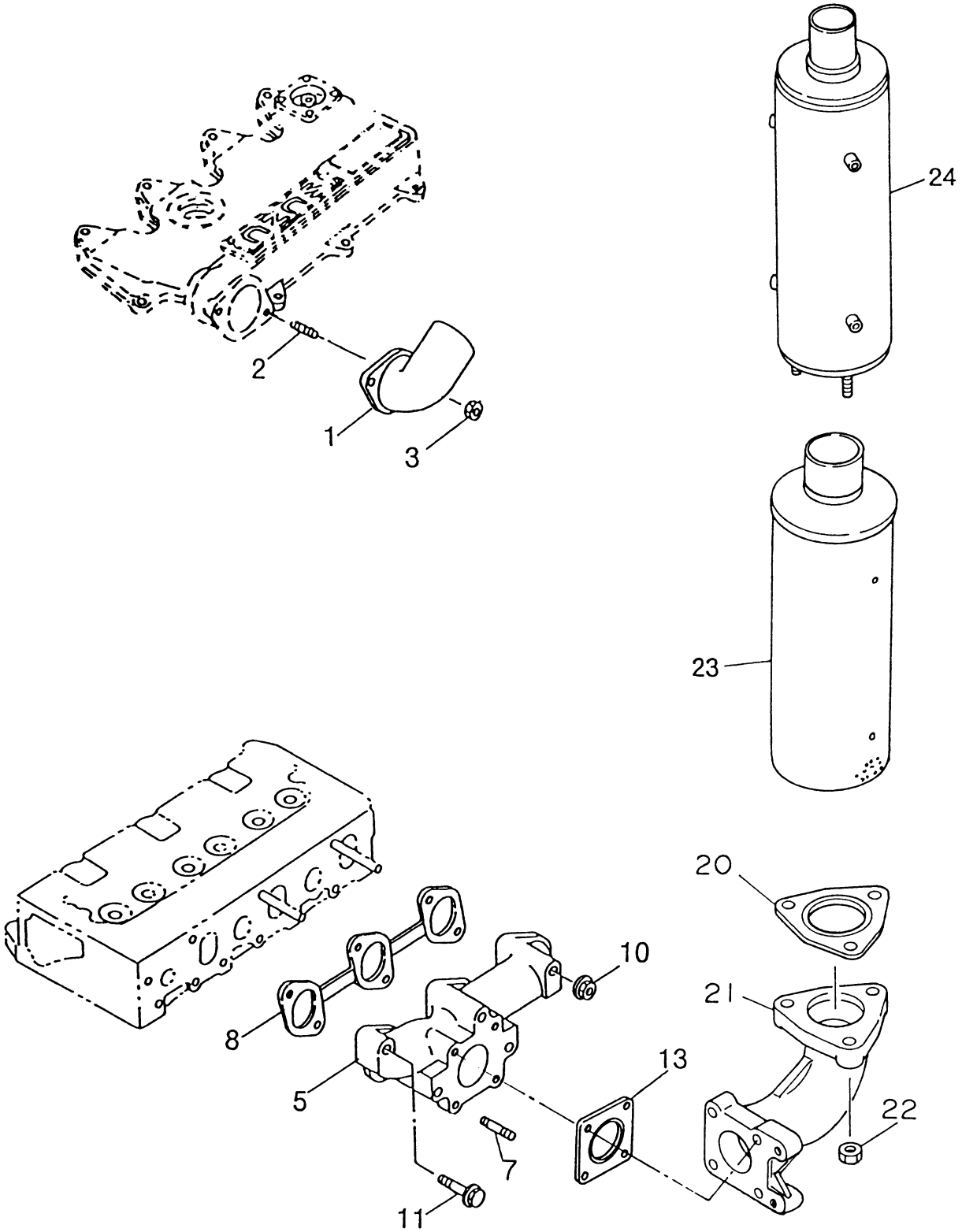

エアインテーク&エキゾースト部　7070　6970

見出No.	部品番号	部品名称	摘要	個数	発注単位	標準工数
1	897041－7211	吸気パイプ		1		
2	904110－6160	スタッド		2		
3	091150－2060	六角ナット		2		
5	897034－5881	エキゾーストマニホールド		1		0.6
7	904110－8280	スタッド		4		
8	897037－8622	ガスケット		1		
10	091150－2080	六角ナット		2		
11	028080－8400	六角ボルト		2		
11	028080－8700	六角ボルト		2		
13	897111－4490	ガスケット		2		
20	914145－0760	ガスケット		2		
21	897109－6742	エキゾーストパイプ		1		
23	897107－7140	マフラAssy		1		0.5
24	894402－1650	マフラカバー		1		0.3

2002．2

7070 6970 エアクリーナ部

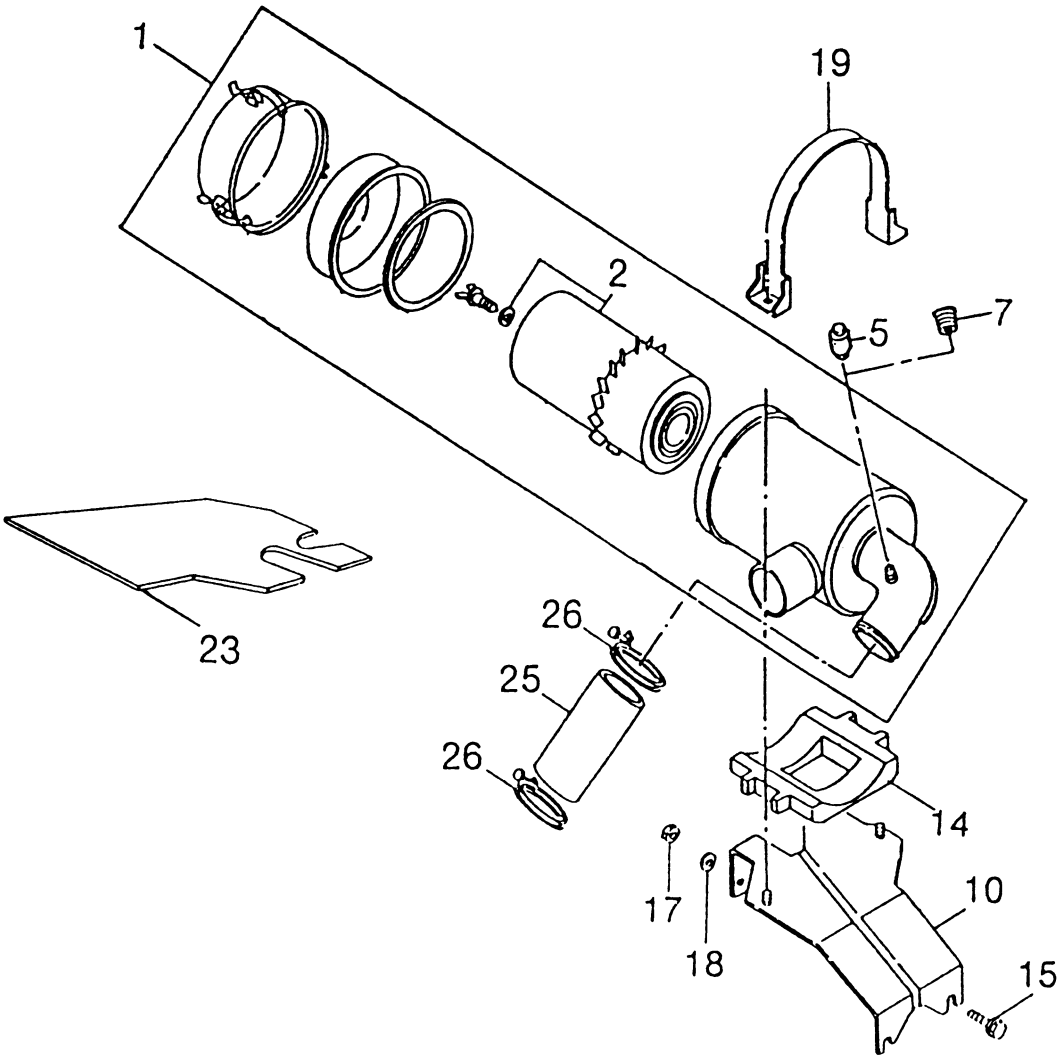

見出No.	部品番号	部品名称	摘要	個数	発注単位	標準工数
1	897042－0260	エアクリーナAssy		1		0.2
2	897042－3170	エレメントキット		1		0.1
7	894436－0760	プラグ		1		
10	897131－2510	ブラケットAssy		1		0.3
14	897041－7190	クッション		1		
15	028080－8160	六角ボルト		2		
17	091150－2080	六角ナット		2		
18	909164－5080	平座金		2		
19	897041－7170	バンド		1		
23	897094－4641	インシュレータ		1		
25	897041－7870	吸気ホース		1		0.3
26	909915－4121	クリップ		2		

2002. 2

7070 6970 フューエルパイプ部

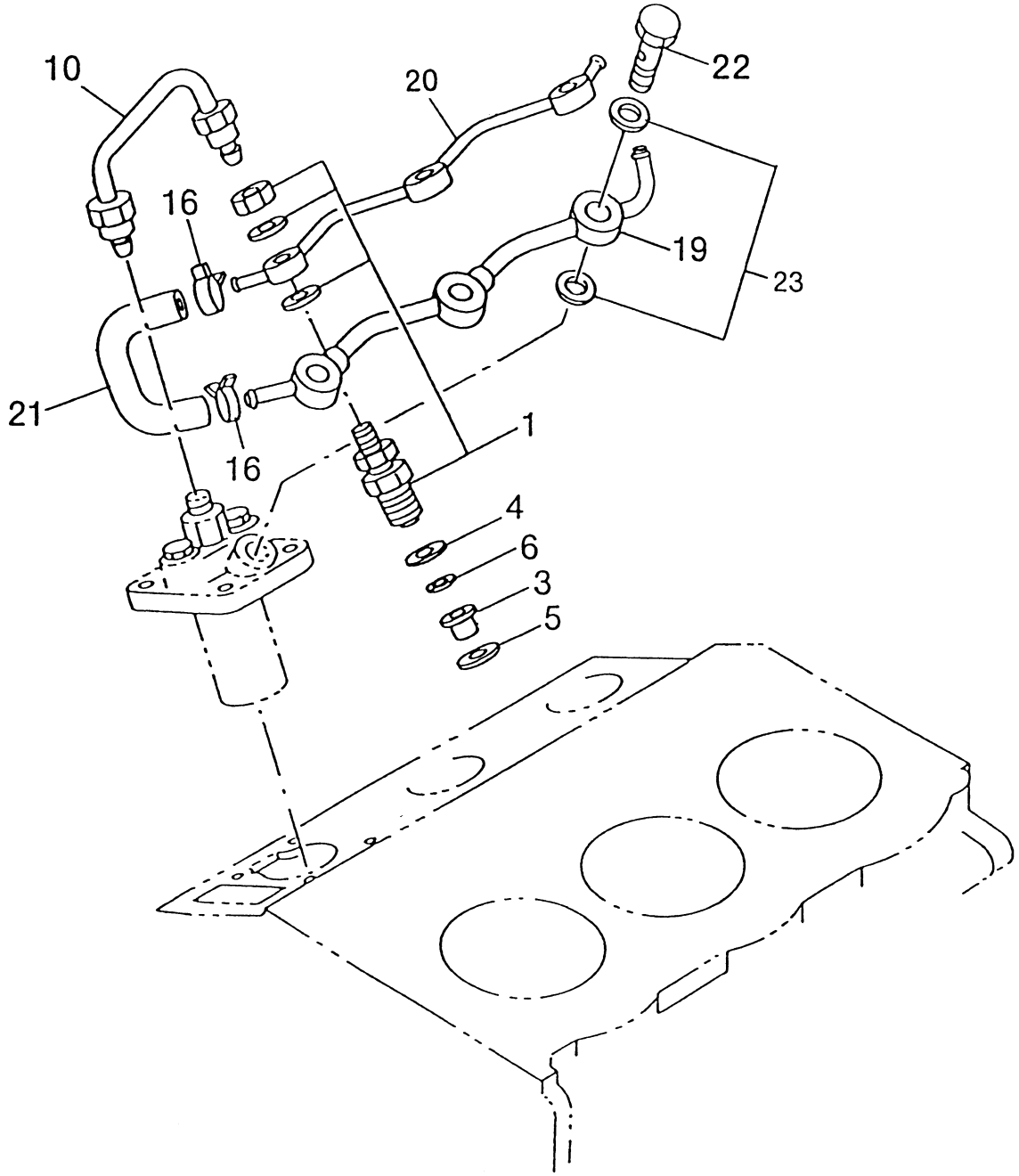

フューエルパイプ部 7070 6970

見出No.	部品番号	部品名称	摘要	個数	発注単位	標準工数
1	897079－9760	ノズルAssy		3		
3	894106－0551	ヒートシールド		3		
4	894257－5920	ガスケット		3		
5	894257－5930	ガスケット		3		
6	894106－0403	コルゲーテッドワッシャ		3		
10	897034－6241	インジェクションパイプAssy		3		0.1
16	509707－0051	クリップ		2		
19	897135－8040	フューエルパイプAssy		1		
20	897034－6261	フューエルパイプAssy		1		
21	897040－8090	フューエルホース		1		
22	894379－6880	ボルト		3		
23	894144－5880	ガスケット		6		

2002. 2

7070 6970 インジェクションポンプ・カムシャフト

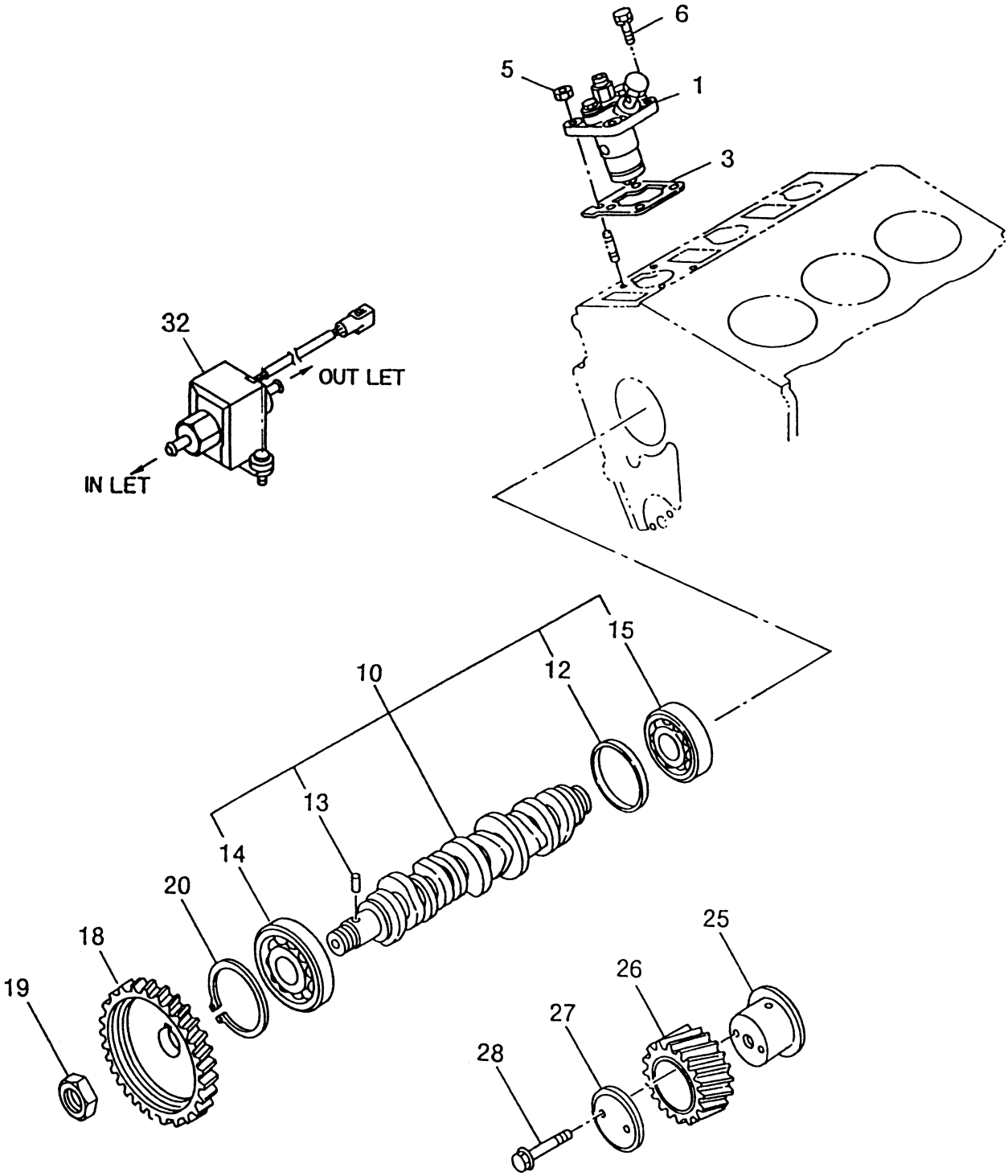

インジェクションポンプ・カムシャフト　7070　6970

見出No.	部品番号	部品名称	摘要	個数	発注単位	標準工数
1	897034－5915	インジェクションポンプAssy		3		1.0
3	897034－6152	シム	T＝0.2	1		
3	897034－6162	シム	T＝0.3（OR）	1		
3	897034－6172	シム	T＝0.4（OR）	1		
3	897034－6182	シム	T＝0.5（OR）	1		
3	897034－6192	シム	T＝0.6（OR）	1		
3	897034－6202	シム	T＝0.7（OR）	1		
3	897034－6212	シム	T＝0.8（OR）	1		
3	897034－6222	シム	T＝1.0（OR）	1		
3	897034－6232	シム	T＝1.2（OR）	1		
5	091150－2080	六角ナット		6		
6	028080－8200	六角ボルト		6		
10	897062－1401	カムシャフト		1		6.0
12	897062－0480	ウエアリング		1		
13	909878－6260	カムシャフトピン		1		
14	900090－6100	ボールベアリング		1		7.4
15	900090－6570	ボールベアリング		1		7.4
18	897102－2880	インジェクションポンプギヤ	Z＝74	1		2.7
19	509400－0530	六角ナット		1		
20	909180－1620	スナップリング		1		
25	897129－7800	アイドルギヤシャフト		1		
26	897129－7820	アイドルギヤ	Z＝44	1		0.1
27	512535－0051	カラー		1		
28	028090－8450	六角ボルト		2		
32	894241－1792	フューエルポンプAssy		1		

2002．2

7070 6970 電装部

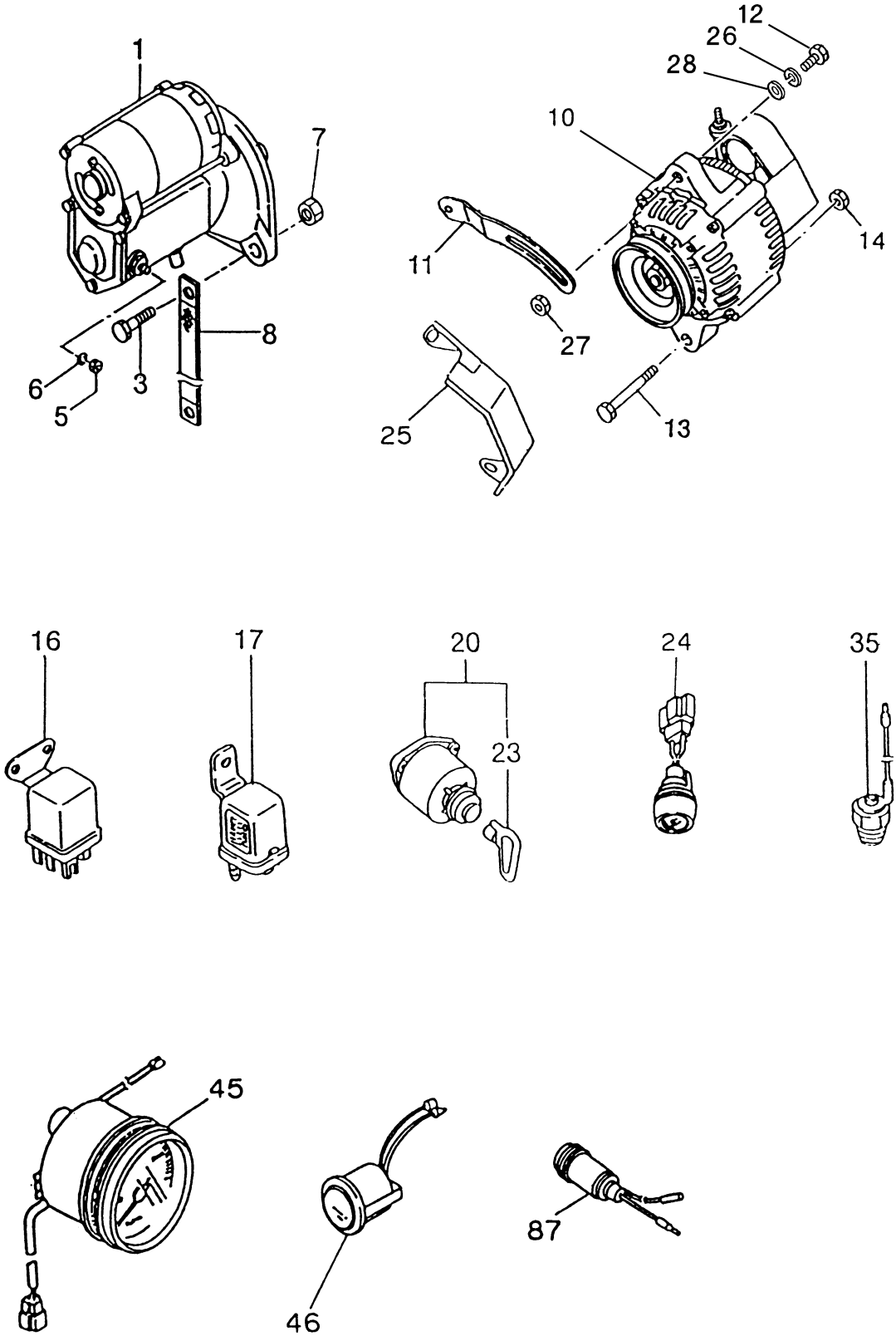

見出No.	部品番号	部品名称	摘要	個数	発注単位	標準工数
1	897048－9663	スタータAssy		1		0.4
3	028681－2350	六角ボルト		2		
5	909111－4080	六角ナット		1		
6	909150－5080	バネ座金		1		
7	091150－2120	六角ナット		2		
8	982931－5110	ケーブルAssy		1		
10	897226－8400	ジュネレータAssy		1		0.5
11	897231－5790	プレート		1		
12	894388－1780	ボルト		1		
13	028081－0700	六角ボルト		1		
14	091150－2100	六角ナット		1		
15	897105－7900	グロープラグタイマ		1		0.1
16	894248－1610	グロープラグリレー		1		0.1
17	582550－0290	スタータリレー		1		0.1
20	897044－4180	スタータスイッチAssy		1		0.5
23	182316－0070	キー		1		
24	582250－0082	グローインジケータ				
25	897257－2230	スライディング・プレート		1		
26	909150－5080	バネ座金		1		
27	091150－2080	ナット		1		
28	909160－5080	平座金		1		
35	897063－3010	サーモセンサ		1		
45	583120－1402	タコメータ		1		0.3
46	183190－0600	アワメータAssy		1		0.3
87	982650－0531	パイロットランプ（赤）		3		0.2

2002. 2

7070 6970 燃料フィルタ&ラジエータ部

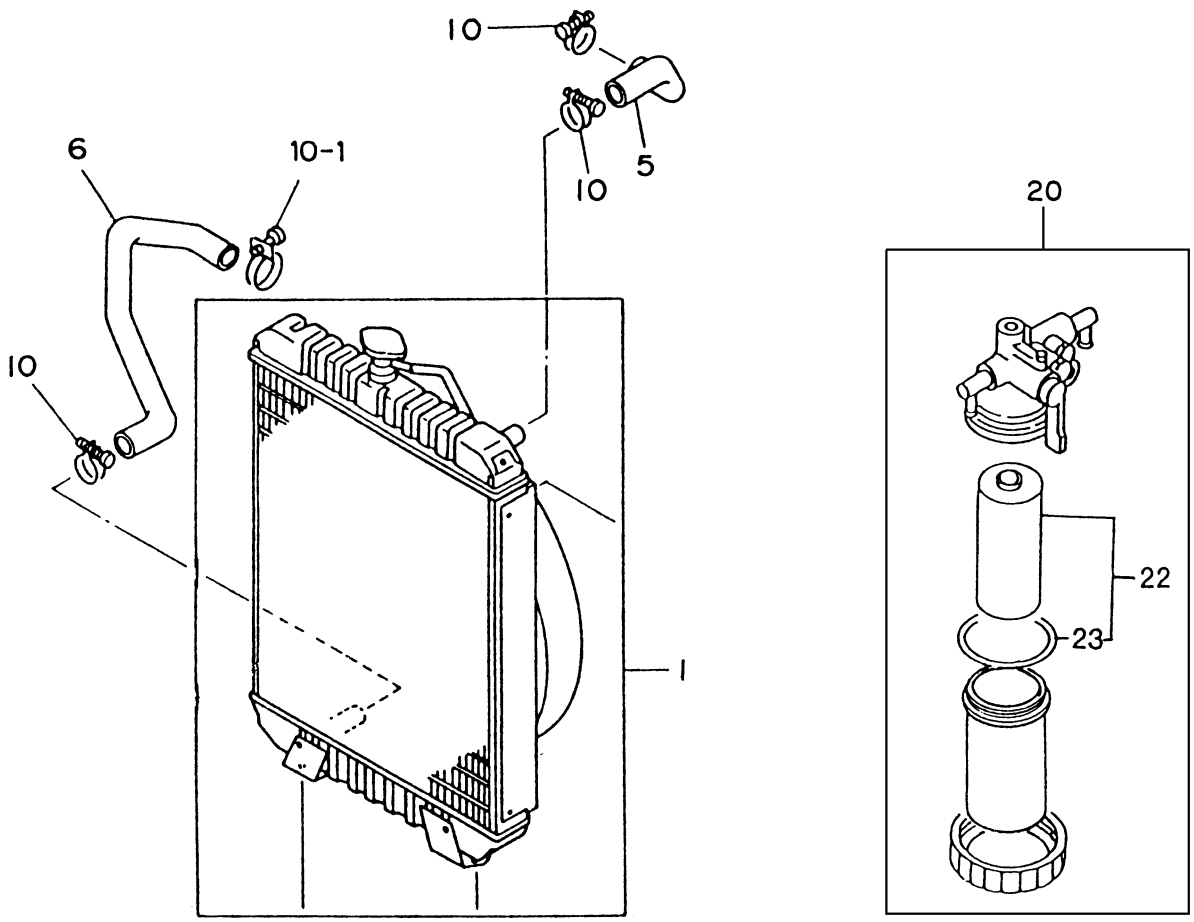

燃料フィルタ&ラジエータ部　7070　6970

見出No.	部品番号	部品名称	摘要	個数	発注単位	標準工数
1	897110－8541	ラジエータAssy		1		2.0
5	897110－7190	ホース		1		0.2
6	897110－8521	ホース		1		0.3
10	909915－0421	ホースバンド		3		
10－1	909915－2811	ホースバンド		1		
20	897104－1891	燃料フィルタAssy		1		0.5
22	897071－3480	エレメント		1		
23	894155－1830	Oリング		1		

2002．2

good new days
人間らしい美しい未来を

ヤナセ

総発売元
株式会社ヤナセ
商事事業部
〒105-8575 東京都港区芝浦1-6-38
TEL.(03)3452 - 4311(大代表)
製造元 石狩造機株式会社

IPL-7061