# スノースロワー

# 11-16H-III

## 本体部品表

製造番号

282□□□□

1986 (S.61) 生産

028-5271

ヤナセ

# 目　次

エンジン，フレーム部……2
コントロール部……4
オーガミッション部……8
オーガ，ブロワ部……10
シュート部……14
走行変速部……16
油圧部……20
電装部……22
カバー，走行フレーム部……24

# 282 エンジン，フレーム部

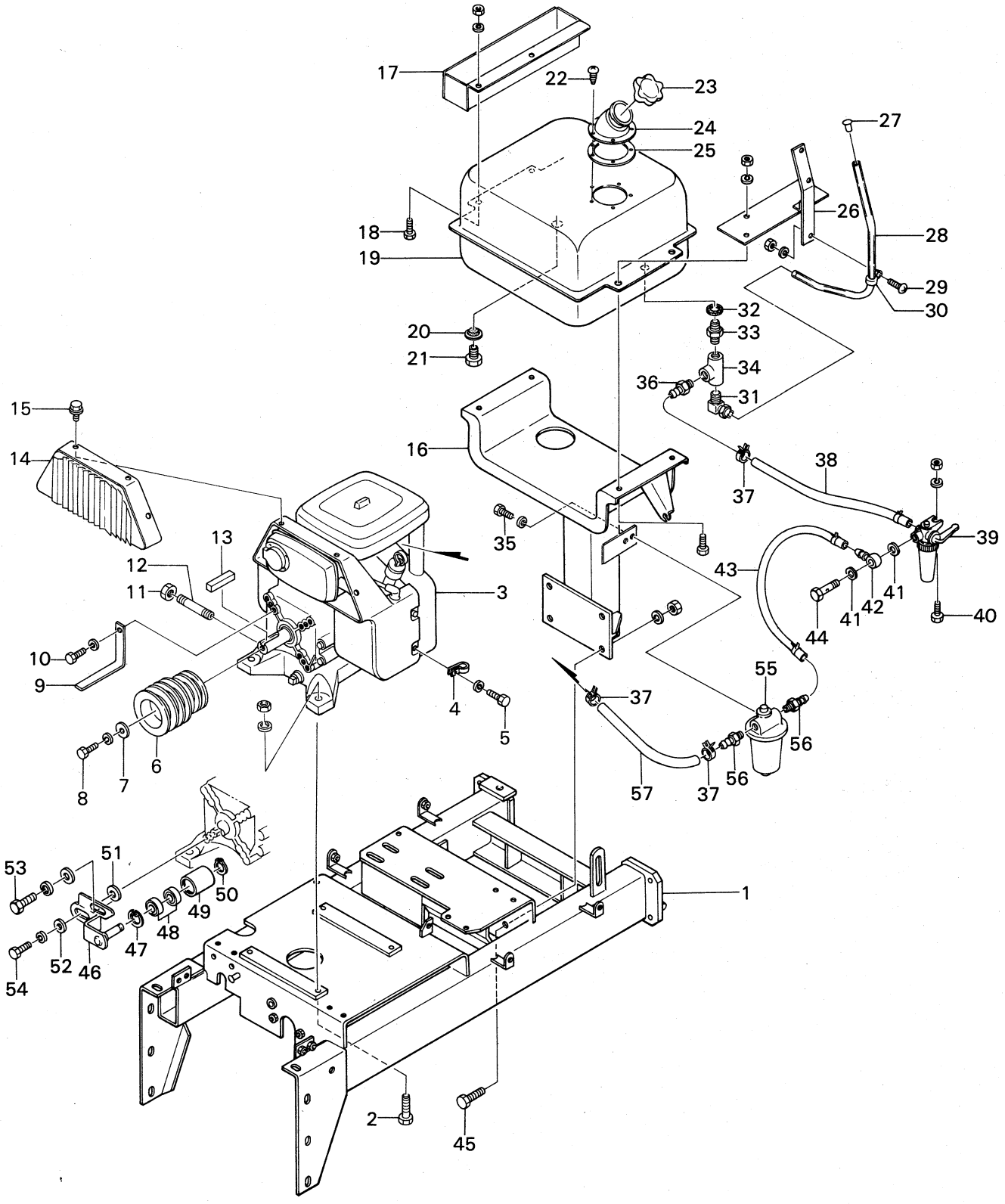

| 見出No. | 部品番号 | 部品名称 | 規格 | 個数 | 摘要 |
|---|---|---|---|---|---|
| 1 | 028-0800 | メインフレーム | | 1 | |
| 2 | 901-4037-D | ボルト（SW, N付） | M8×40（8T） | 4 | |
| 3 | 028-5240 | B＆Sエンジン（16HP） | | 1 | |
| 4 | 016-8410 | ホースクリップ（小） | | 1 | |
| 5 | 801-2209 | ボルト | W1／4×12 | 1 | エンジン部品 |
| 6 | 028-1340 | エンジンプーリ | | 1 | |
| 7 | 016-9760 | 座金 | | 1 | |
| 8 | 801-2451-B | ボルト（SW付） | W3／8×25 | 1 | 24山 |
| 9 | 028-1360 | ブロワベルトタイトナー | | 2 | |
| 10 | 801-2407-B | ボルト（SW付） | W5／16×20 | 2 | 24山 |
| 11 | 009-0970 | ドレンチューブキャップ | | 1 | |
| 12 | 028-1350 | ドレンチューブ | | 1 | |
| 13 | 941-2393 | 平行キー | 1/4×1/4×55 | 1 | |
| 14 | 028-2500 | マフラーカバー | | 1 | |
| 15 | 901-2015-C | ボルト（W付） | M6×12 | 4 | |
| 16 | 028-0600 | 燃料タンク台 | | 1 | |
| 17 | 028-1660 | 工具箱 | | 1 | |
| 18 | 901-2033-D | ボルト（SW, N付） | M8×20 | 4 | |
| 19 | 028-0700 | 燃料タンク | | 1 | |
| 20 | 018-9050 | 銅パッキン | | 1 | |
| 21 | 018-9151 | ドレンプラグ | | 1 | |
| 22 | 911-1291 | 十字穴付タッピンネジ | M4×10 | 5 | |
| 23 | 018-9030-3 | キャップ | | 1 | |
| 24 | 018-9030-1 | 注油口 | | 1 | |
| 25 | 018-9040 | パッキン | | 1 | |
| 26 | 028-3000 | 燃料ゲージスタンド | | 1 | |
| 27 | 028-1820 | ストッププラグ | | 1 | |
| 28 | 028-1811 | 燃料ゲージ | | 1 | |
| 29 | 908-1214-D | 十字穴付ナベ小ネジ（SW, N付） | M4×12 | 3 | |
| 30 | 028-3000-4 | ワイヤークランプ | | 3 | |
| 31 | 028-1800-6 | エルボ | PL-8×6-PT1/4 | 1 | |
| 32 | 812-1013 | シールワッシャー | WF 13.2 | 1 | |
| 33 | 851-1106 | アダプタ | PT1/4×PF1/4 | 1 | |
| 34 | 028-1800-7 | ティーズ | 1/4 | 1 | |
| 35 | 801-2209 | ボルト（SW付） | W1/4×12 | 2 | |
| 36 | 028-1800-10 | アダプターブッシング | PT1/4×タケノコ | 1 | |
| 37 | 028-1850 | ホースバンド | | 6 | |
| 38 | 028-1831 | 燃料ホース（A） | | 1 | |
| 39 | 028-1910 | ガソリンフィルター | | 1 | |
| 40 | 901-2016-D | ボルト（SW, N付） | M6×16 | 1 | |
| 41 | 028-1910-9 | ファイバーパッキン | | 2 | |
| 42 | 028-1910-11 | メガネ接手 | 7.2φ | 1 | |
| 43 | 028-1841 | 燃料ホース | | 1 | |
| 44 | 028-1910-10 | バンジョーボルト | G-10 | 1 | |
| 45 | 901-4072-D | ボルト（SW, N付） | M12×25（8T） | 4 | |
| 46 | 028-1110 | テンションアーム | | 1 | |
| 47 | 936-2035 | C形止メ輪 | R-35 | 1 | |
| 48 | 938-1762 | ボールベアリング | 6202-2RS | 2 | |
| 49 | 028-1120 | テンションローラ | | 1 | |
| 50 | 936-1015 | C形止メ輪 | S-15 | 1 | |
| 51 | 028-1130 | 座金 | | 1 | |
| 52 | 929-2207 | 平座金 | M12 | 1 | |
| 53 | 801-1207-F | ボルト（W, SW付） | W 5/16×20 | 1 | 24山 |
| 54 | 801-1205-B | ボルト（SW付） | W 7/16×25 | 1 | |
| 55 | 028-1920 | 燃料ポンプ | | 1 | |
| 56 | 028-1930 | アダプタ | | 2 | |
| 57 | 028-1841 | 燃料ホース | | 1 | |

# 282 コントロール部

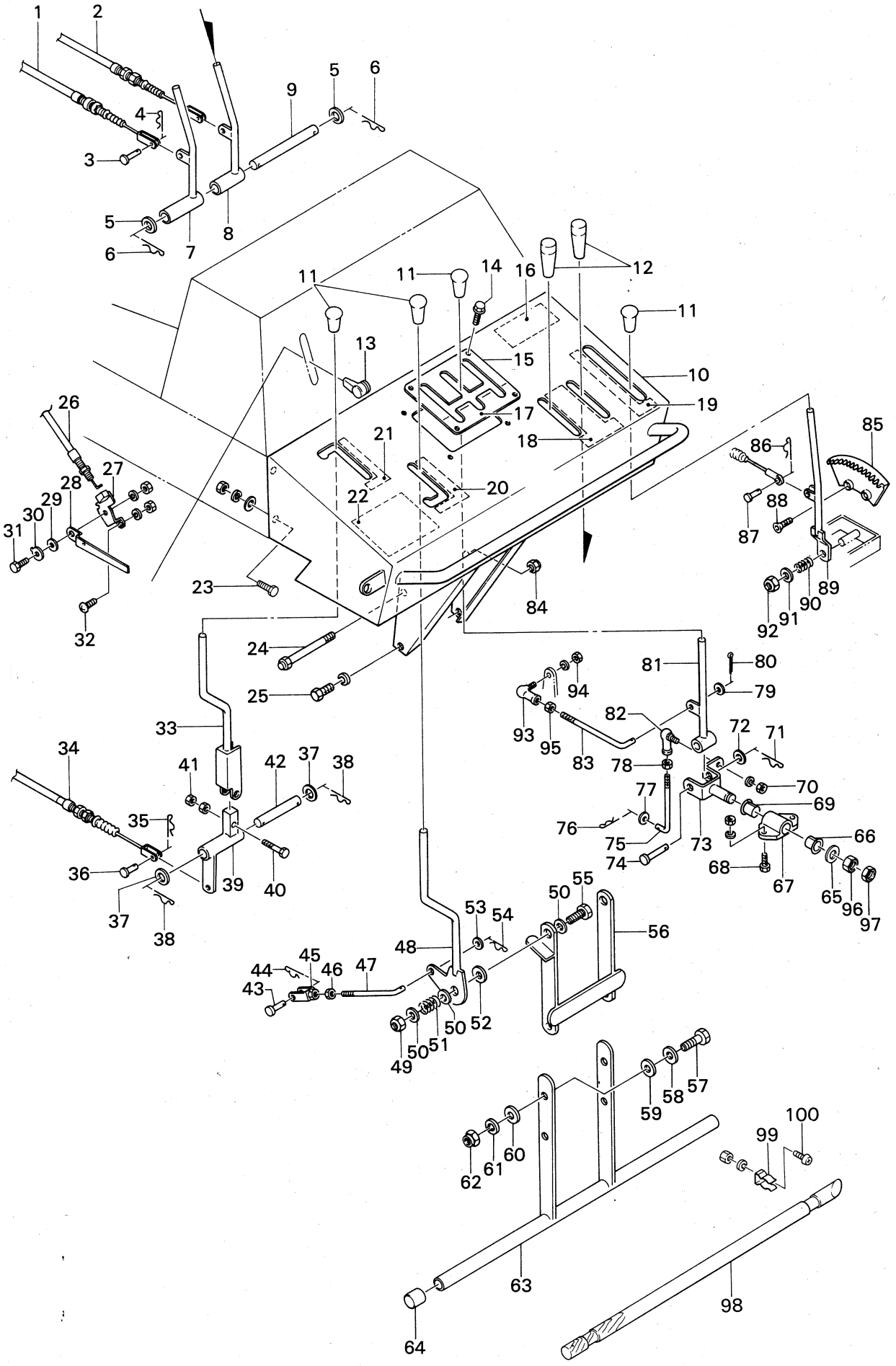
1
2
3
4
5
6
7
8
9
10
11
12
13
14
15
16
17
18
19
20
21
22
23
24
25
26
27
28
29
30
31
32
33
34
35
36
37
38
39
40
41
42
43
44
45
46
47
48
49
50
51
52
53
54
55
56
57
58
59
60
61
62
63
64
65
66
67
68
69
70
71
72
73
74
75
76
77
78
79
80
81
82
83
84
85
86
87
88
89
90
91
92
93
94
95
96
97
98
99
100

| 見出No. | 部品番号 | 部品名称 | 規格 | 個数 | 摘要 |
|---|---|---|---|---|---|
| 1 | 050-4331L | サイドクラッチワイヤー（左） | | 1 | |
| 2 | 050-4331R | サイドクラッチワイヤー（右） | | 1 | |
| 3 | 824-1207 | 頭付ピン | 6×16 | 2 | |
| 4 | 823-0201 | 松葉ピン | 6×1.2 | 2 | |
| 5 | 929-3207 | 平座金 | M12 | 2 | |
| 6 | 823-0204 | 松葉ピン | 10×2.3 | 2 | |
| 7 | 050-4310L | サイドクラッチレバー（左） | | 1 | |
| 8 | 050-4310R | サイドクラッチレバー（右） | | 1 | |
| 9 | 050-4320 | サイドクラッチレバー軸 | | 1 | |
| 10 | 028-5010 | 操作盤 | | 1 | |
| 11 | 822-2302 | 握り | | 4 | |
| 12 | 822-1302 | 握り | | 2 | |
| 13 | 822-~~4305~~ 6301 | 握り（呼鳴） | | 1 | |
| 14 | 913-3307 | フランジ付六角ボルト | M6×12 | 4 | 黒メッキ |
| 15 | 050-4120 | 変速レバーガイド | | 1 | |
| 16 | 050-4910 | ステッカー（YANASE） | | 1 | |
| 17 | 050-4940 | ステッカー（変速レバー） | | 1 | |
| 18 | 050-4930 | ステッカー（サイドクラッチ） | | 1 | |
| 19 | 050-4920 | ステッカー（シュート上下） | | 1 | |
| 20 | 050-4950 | ステッカー（走行クラッチ） | | 1 | |
| 21 | 050-4960 | ステッカー（オーガクラッチ） | | 1 | |
| 22 | 028-5100 | ステッカー（運転の要領） | | 1 | |
| 23 | 901-4017-G | ボルト（W, SW, N付） | M6×20（8T） | 4 | |
| 24 | 050-4140 | 固定ボルト | M10 | 1 | |
| 25 | 901-4052-B | ボルト（SW付） | M10×20（8T） | 1 | |
| 26 | 028-3510 | スロットルワイヤー | | 1 | |
| 27 | 022-0350-2 | ブラケット | | 1 | |
| 28 | 028-3520 | スロットルレバー（アーム） | | 1 | |
| 29 | 022-0350-3 | 座金（バネ） | | 1 | |
| 30 | 022-0350-4 | 座金（爪付） | | 1 | |
| 31 | 901-2016-D | ボルト（SW, N付） | M6×16 | 1 | |
| 32 | 908-1225-D | 丸小ネジ（SW, N付） | M5×12 | 2 | |
| 33 | 050-4610 | オーガクラッチレバー | | 1 | |
| 34 | 050-4640 | オーガクラッチワイヤ | | 1 | |
| 35 | 823-0201 | 松葉ピン | 6×1.2 | 1 | |
| 36 | 824-1210 | 頭付ピン | 6×22 | 1 | |
| 37 | 929-3207 | 平座金 | M12 | 2 | |
| 38 | 823-0205 | 松葉ピン | 12×2.3 | 2 | |
| 39 | 050-4620 | オーガクラッチレバー金具 | | 1 | |
| 40 | 901-4020-A | ボルト（N付） | M6×35（8T） | 1 | |
| 41 | 916-1204 | ナット | M6 | 1 | |
| 42 | 050-4630 | オーガクラッチレバー軸 | | 1 | |
| 43 | 824-1210 | 頭付ピン | 6×22 | 1 | |
| 44 | 823-0201 | 松葉ピン | 6×1.2 | 1 | |
| 45 | 016-9960 | クレビス | | 1 | |
| 46 | 916-3205 | ナット | M8（3種） | 1 | |
| 47 | 050-4520 | ロッド | | 1 | |
| 48 | 050-4510 | 走行クラッチレバー | | 1 | |
| 49 | 806-1205 | Uナット | M12 | 1 | |
| 50 | 929-3207 | 平座金 | M12 | 3 | |
| 51 | 706-1210 | スプリング | | 1 | |
| 52 | 050-4540 | 座金 | | 1 | |
| 53 | 929-3205 | 平座金 | M8 | 1 | |
| 54 | 823-0202 | 松葉ピン | 8×1.6 | 1 | |
| 55 | 901-4079 | ボルト | M12×60（8T） | 1 | |
| 56 | 050-4810 | セフテイクラッチアーム | | 1 | |
| 57 | 901-4055 | ボルト | M10×35（8T） | 2 | |
| 58 | 929-3206 | 平座金 | M10 | 2 | |
| 59 | 050-4831 | スラストW | | 2 | |
| 60 | 929-3206 | 平座金 | M10 | 2 | |

# 282 コントロール部

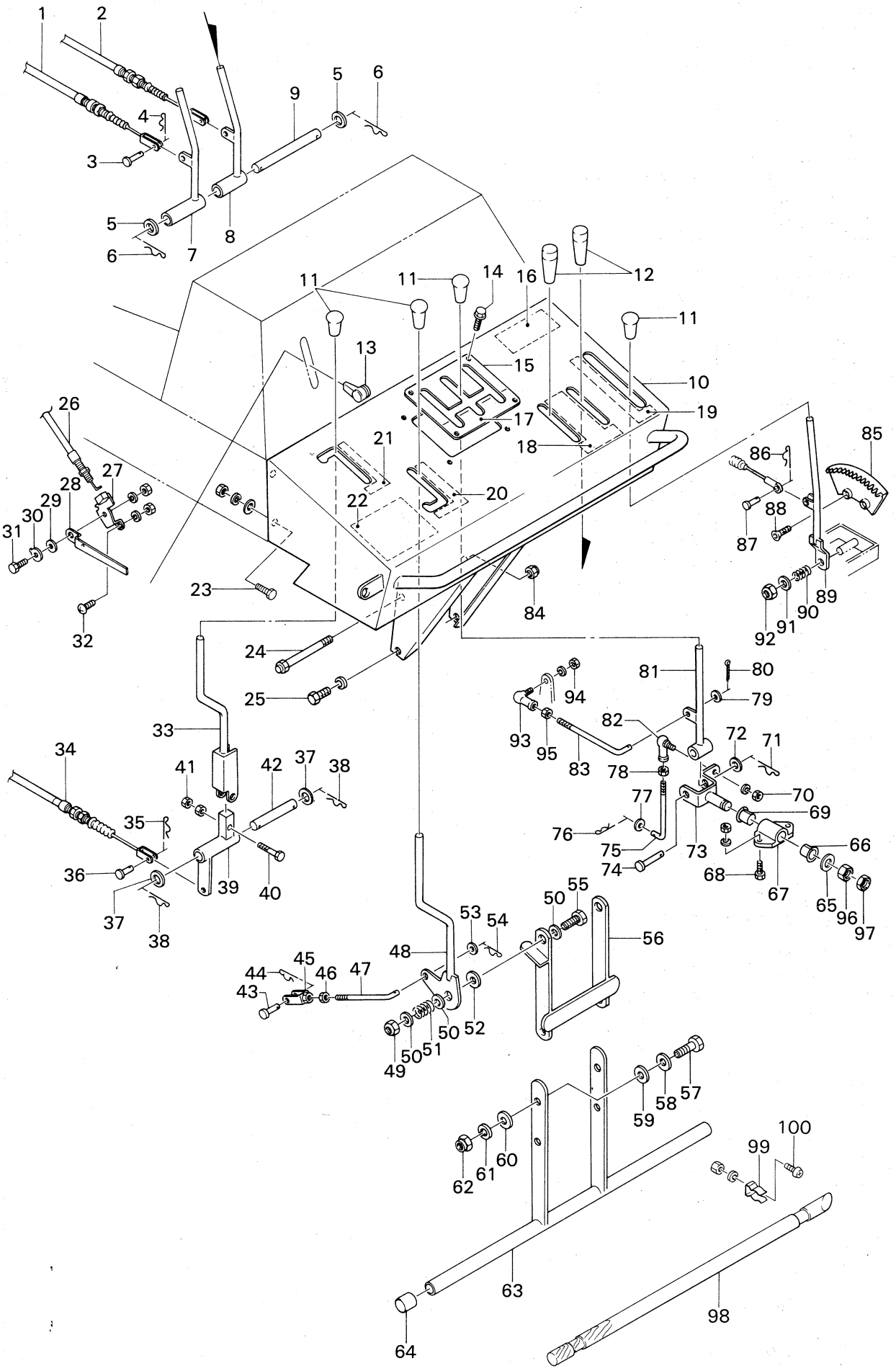
1
2
3
4
5
6
7
8
9
10
11
12
13
14
15
16
17
18
19
20
21
22
23
24
25
26
27
28
29
30
31
32
33
34
35
36
37
38
39
40
41
42
43
44
45
46
47
48
49
50
51
52
53
54
55
56
57
58
59
60
61
62
63
64
65
66
67
68
69
70
71
72
73
74
75
76
77
78
79
80
81
82
83
84
85
86
87
88
89
90
91
92
93
94
95
96
97
98
99
100

| 見出No. | 部品番号 | 部品名称 | 規格 | 個数 | 摘要 |
|---|---|---|---|---|---|
| 61 | 926-1208 | バネ座金 | M10 | 2 | |
| 62 | 806-1204 | Uナット | M10 | 2 | |
| 63 | 028-3300 | セフティクラッチレバー | | 1 | |
| 64 | 028-3300-3 | パイプキャップ | | 2 | |
| 65 | 929-3207 | 平座金 | M 12 | 1 | |
| 66 | 828-2111 | ブッシュ | 12×12 | 1 | |
| 67 | 050-4420 | 軸受 | | 1 | |
| 68 | 901-2034-D | ボルト（SW, N付） | M8×25 | 2 | |
| 69 | 828-2111 | ブッシュ | 12×12 | 1 | |
| 70 | 916-1204-B | ナット（SW付） | M6 | 1 | |
| 71 | 823-0204 | 松葉ピン | 10×2.3 | 1 | |
| 72 | 929-3206 | 平座金 | M10 | 1 | |
| 73 | 050-4430 | シフトロッド | | 1 | |
| 74 | 824-2432 | 平頭付ピン | 10×60 | 1 | 硬鋼 |
| 75 | 050-4450 | 副変速ロッド | | 1 | |
| 76 | 823-0201 | 松葉ピン | 6×1.2 | 1 | |
| 77 | 929-3204 | 平座金 | M6 | 1 | |
| 78 | 916-1204 | ナット | M6 | 1 | |
| 79 | 929-3205 | 平座金 | M8 | 1 | |
| 80 | 930-0208 | 割ピン | 2×16 | 1 | |
| 81 | 050-4411 | 変速レバー | | 1 | |
| 82 | 835-2502 | エルボール | M6 | 1 | |
| 83 | 050-4441 | 主変速ロッド | | 1 | |
| 84 | 806-1204 | Uナット | M10 | 1 | |
| 85 | 050-4131 | セクター | | 1 | |
| 86 | 823-0201 | 松葉ピン | 6×1.2 | 1 | |
| 87 | 824-1207 | 頭付ピン | 6×16 | 1 | |
| 88 | 803-0227 | 六角穴付サラ小ネジ | M8×20 | 2 | |
| 89 | 050-4210 | シュート上下レバー | | 1 | |
| 90 | 706-1210 | スプリング | | 1 | |
| 91 | 929-3206 | 平座金 | M10 | 1 | |
| 92 | 806-1204 | Uナット | M10 | 1 | |
| 93 | 835-2503 | エルボール | M8 | 1 | |
| 94 | 916-2205-B | ナット（SW付） | M8 | 1 | |
| 95 | 916-2205 | ナット | M8 | 1 | |
| 96 | 916-1207 | ナット | M 12 | 1 | |
| 97 | 916-3207 | ナット（3種） | M 12 | 1 | |
| 98 | 053-9110 | 木棒 | | 1 | |
| 99 | 018-8990 | 木棒受金具 | | 2 | |
| 100 | 908-1213-D | ナベ小ネジ（SW, N付） | M 4 ×10 | 4 | |

# 282 オーガミッション部

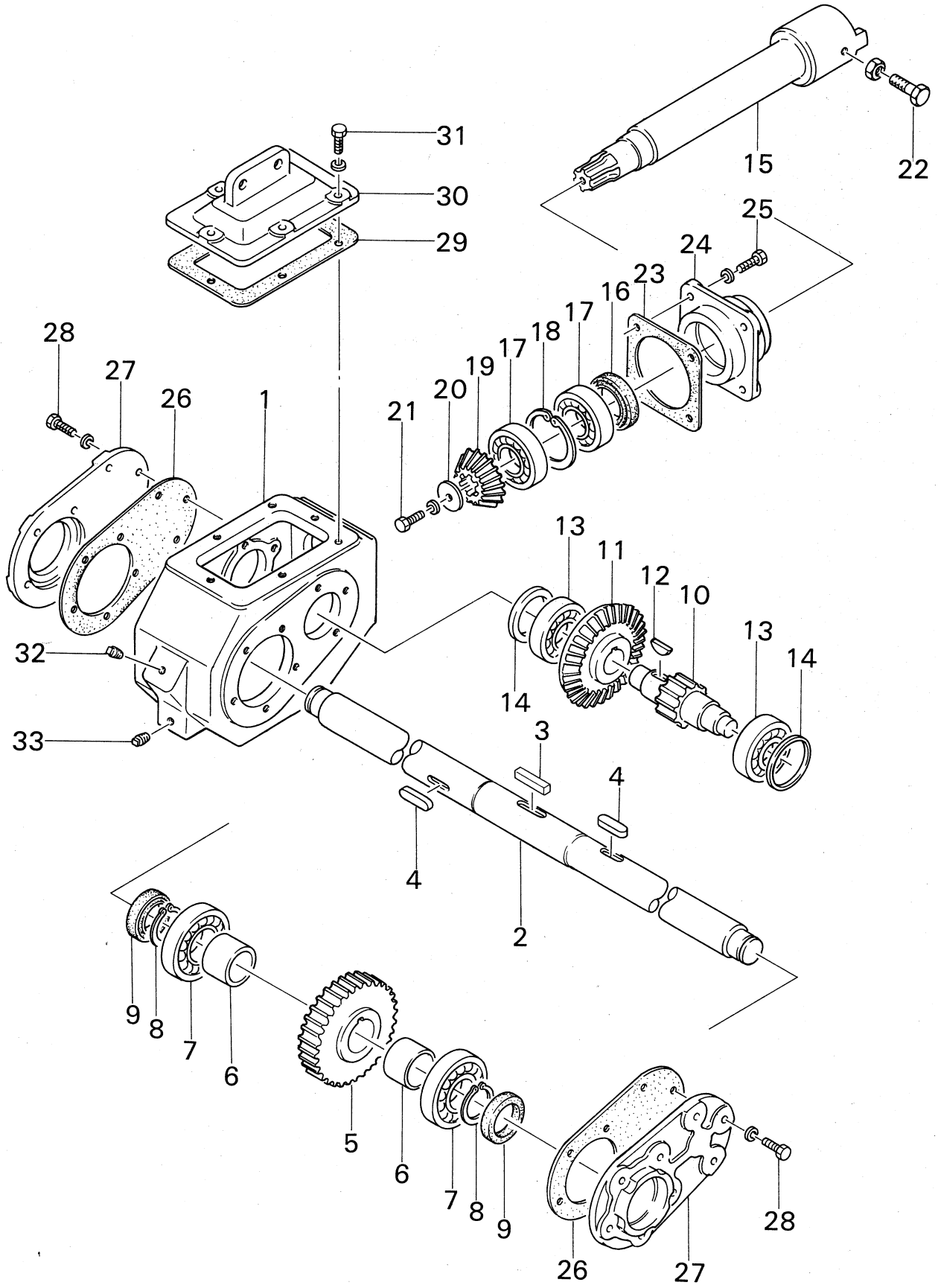

| 見出No. | 部品番号 | 部品名称 | 規格 | 個数 | 摘要 |
|---|---|---|---|---|---|
| Ass'y | 050-5600 | オーガミッションAss'y | | 1set | No.1～33含む |
| 1 | 016-6540 | ミッションケース | | 1 | |
| 2 | 016-6591 | オーガ軸 | | 1 | |
| 3 | 941-1315 | 平行キー | 7×7×25 | 1 | |
| 4 | 941-1195 | 平行キー（両丸） | 7×7×22 | 2 | |
| 5 | 702-1402 | オーガ軸ギヤ | 32T | 1 | |
| 6 | 016-9740 | カラー | | 2 | |
| 7 | 938-1126 | ボールベアリング | 6206 | 2 | |
| 8 | 936-1030 | ストップリング | S-30 | 2 | |
| 9 | 811-2126 | オイルシール | UE305011 | 2 | |
| 10 | 702-1401 | ピニオンギヤ | 11T | 1 | |
| 11 | 702-2210 | 大ベベルギヤ | 26T | 1 | |
| 12 | 942-1272 | 半月キー | 7×22 | 1 | |
| 13 | 938-1124 | ボールベアリング | 6204 | 2 | |
| 14 | 016-9730 | 座金 | | 2 | |
| 15 | 016-6560 | オーガ駆動軸 | | 1 | |
| 16 | 811-2122 | オイルシール | 28458 | 1 | |
| 17 | 938-1125 | ボールベアリング | 6205 | 2 | |
| 18 | 936-2052 | ストップリング | R-52 | 1 | |
| 19 | 702-2309 | 小ベベルギヤ | 14T | 1 | |
| 20 | 016-9720 | 座金 | | 1 | |
| 21 | 901-1032-B | ボルト（SW付） | M8×16 | 1 | |
| 22 | 901-4054-A | ボルト（N付） | M10×30（8T） | 1 | |
| 23 | 016-9700 | パッキン | | 1 | |
| 24 | 016-6550 | ピニオンメタル蓋 | | 1 | |
| 25 | 901-2034-B | ボルト（SW付） | M8×25 | 4 | |
| 26 | 016-6530 | パッキン | | 2 | |
| 27 | 016-6520 | ケース側蓋 | | 2 | |
| 28 | 901-2034-B | ボルト（SW付） | M8×25 | 16 | |
| 29 | 016-6610 | パッキン | | 1 | |
| 30 | 050-5610 | ケース蓋 | | 1 | |
| 31 | 901-2017-B | ボルト（SW付） | M6×20 | 6 | |
| 32 | 952-1203 | プラグ | PT3/8 | 1 | |
| 33 | 952-1201 | プラグ | PT1/8 | 1 | |

# 282 オーガ，ブロワ部

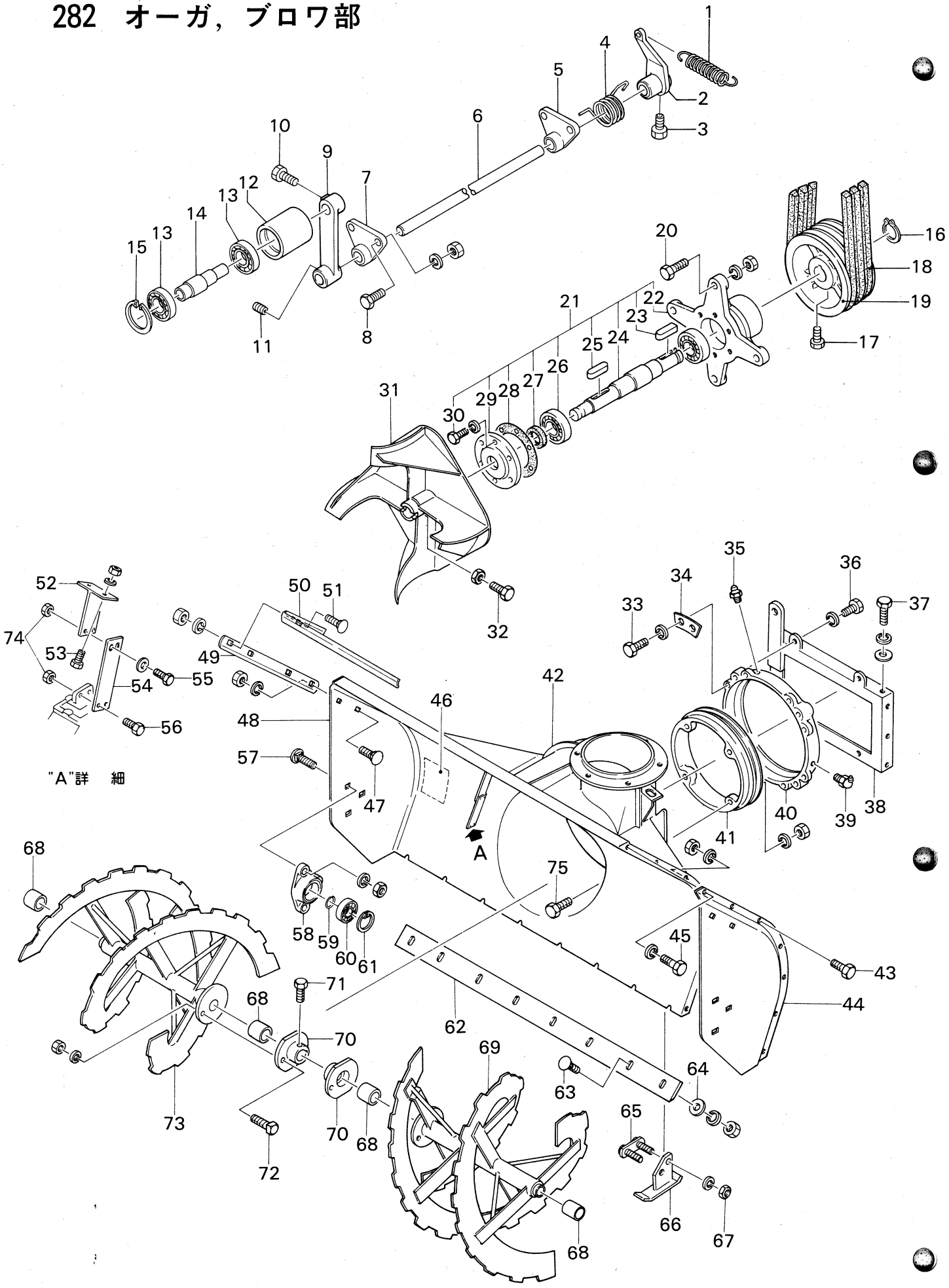

| 見出No. | 部品番号 | 部品名称 | 規格 | 個数 | 摘要 |
|---|---|---|---|---|---|
| 1 | 705-3203 | テンションスプリング | | 1 | |
| 2 | 028-0470 | カウンターアーム | | 1 | |
| 3 | 901-2053 | ボルト | M10×25 | 1 | |
| 4 | 028-0480 | リターンスプリング | | 1 | |
| 5 | 016-6870 | テンション軸受 | | 1 | |
| 6 | 028-0460 | アーム軸 | | 1 | |
| 7 | 016-6870 | テンション軸受 | | 1 | |
| 8 | 901-2034-D | ボルト（SW, N付） | M8×25 | 4 | |
| 9 | 016-6890 | テンションアーム | | 1 | |
| 10 | 901-2053 | ボルト | M10×25 | 1 | |
| 11 | 910-1130 | 六角穴付止メネジ | M10×16 | 1 | |
| 12 | 016-6901 | テンションプーリ | | 1 | |
| 13 | 938-1723 | ボールベアリング | 6203LLU | 2 | |
| 14 | 016-6910 | テンション軸 | | 1 | |
| 15 | 936-2040 | C形止メ輪 | R-40 | 1 | |
| 16 | 936-1028 | C形止メ輪 | S-28 | 1 | |
| 17 | 901-2054 | ボルト | M10×30 | 1 | |
| 18 | 831-3348 | Vベルト | LB-48 | 3 | |
| 19 | 704-8206 | Vプーリ | 10″ | 1 | |
| 20 | 901-4055-D | ボルト（SW, N付） | M10×35（8T） | 4 | |
| 21 | 016-6740 | ブロワ駆動軸 Ass'y | | 1set | №22～30含む |
| 22 | 016-6750 | ブロワメタル | | 1 | |
| 23 | 941-1397 | 平行キー | 7×7×48 | 1 | |
| 24 | 016-6760 | ブロワ軸 | | 1 | |
| 25 | 941-1120 | 平行キー（両丸） | 7×7×45 | 1 | |
| 26 | 938-1726 | ボールベアリング | 6206-2RS | 2 | |
| 27 | 811-2124 | オイルシール | UE 30458 | 1 | |
| 28 | 016-9770 | パッキン | | 1 | |
| 29 | 016-6770 | メタルキャップ | | 1 | |
| 30 | 901-2033-B | ボルト（SW付） | M8×20 | 6 | |
| 31 | 050-5150 | ブロワ | | 1 | |
| 32 | 901-4053-A | ボルト（N付） | M10×25（8T） | 1 | |
| 33 | 901-4053-B | ボルト（SW付） | M10×25（8T） | 8 | |
| 34 | 016-6041 | 座金 | | 4 | |
| 35 | 953-1202 | グリスニップル | PT1／8 | 1 | |
| 36 | 901-4054-B | ボルト（SW付） | M10×30（8T） | 4 | |
| 37 | 901-4053-F | ボルト（W, SW付） | M10×25（8T） | 8 | |
| 38 | 017-6050 | ケース支持枠 | | 1 | |
| 39 | 953-2202 | グリスニップル | PT1／8（B型） | 1 | |
| 40 | 016-6031 | ケース回転軸受 | | 1 | |
| 41 | 016-6020 | ケース回転軸 | | 1 | |
| 42 | 050-5311 | オーガケース | | 1 | |
| 43 | 901-2032-D | ボルト（SW, N付） | M8×16 | 12 | |
| 44 | 050-5350L | オーガケース側板（左） | | 1 | |
| 45 | 901-2032-B | ボルト（SW付） | M8×16 | 2 | |
| 46 | 002-0520 | ステッカー（安全のために） | | 1 | |
| 47 | 906-1238-D | 角根丸頭ボルト（SW, N付） | M10×25 | 4 | |
| 48 | 050-5350R | オーガケース側板（右） | | 1 | |
| 49 | 028-5410 | サイドマーカ | | 2 | |
| 50 | 028-5420 | フロントガード | | 1 | （オプション） |
| 51 | 906-1238-D | 角根丸頭ボルト（SW, N付） | M10×25 | 4 | （オプション） |
| 52 | 050-5650 | オーガミッション受 | | 1 | |
| 53 | 901-4053-D | ボルト（SW, N付） | M10×25（8T） | 2 | |
| 54 | 050-5660 | プレート | | 1 | |
| 55 | 901-4553-C | ボルト（W付） | M10×25(8T) P1.25 | 2 | |
| 56 | 901-4553 | ボルト | M10×25(8T) P1.25 | 2 | |
| 57 | 906-3239-D | 角根丸頭ボルト（SW, N付） | M10×30 | 6 | |
| 58 | 016-6601 | オーガメタル | | 2 | |
| 59 | 016-0100 | サークリップ | S-25 | 2 | |
| 60 | 938-1725 | ボールベアリング | 6205-2RS | 2 | |

# 282 オーガ，ブロワ部

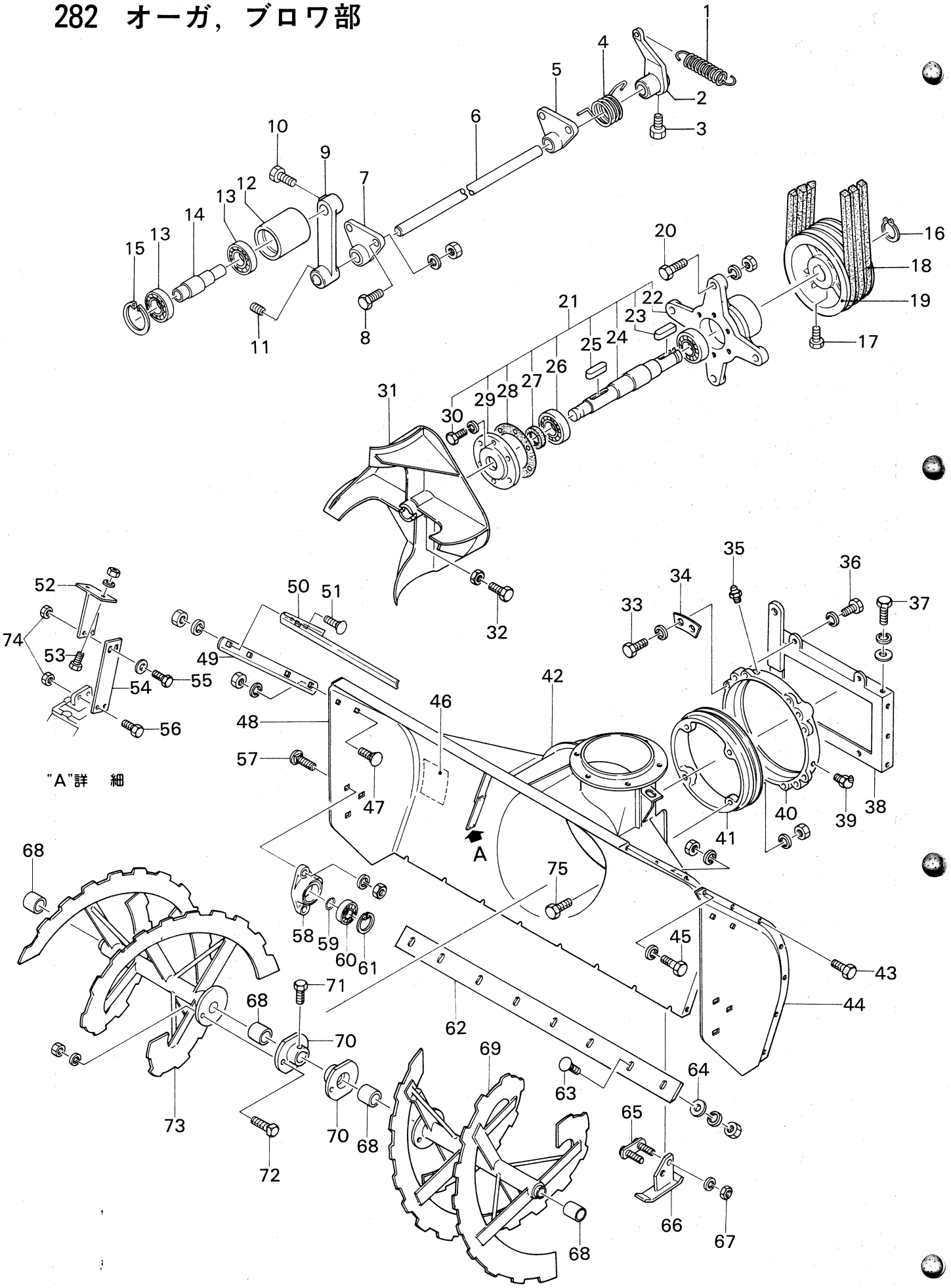
1
2
3
4
5
6
7
8
9
10
11
12
13
14
15
16
17
18
19
20
21
22
23
24
25
26
27
28
29
30
31
32
33
34
35
36
37
38
39
40
41
42
43
44
45
46
47
48
49
50
51
52
53
54
55
56
57
58
59
60
61
62
63
64
65
66
67
68
69
70
71
72
73
74
75
A
"A"詳　細

| 見出No. | 部品番号 | 部品名称 | 規格 | 個数 | 摘要 |
|---|---|---|---|---|---|
| 61 | 936-2052 | C形止メ輪 | R-52 | 2 | |
| 62 | 050-5360 | ブレード | | 1 | |
| 63 | 906-1224-D | 角根丸頭ボルト（SW, N付） | M8×25 | 8 | |
| 64 | 016-9510 | 座金 | | 8 | |
| 65 | 050-5340 | 固定ボルト | | 2 | |
| 66 | 050-5321 | ソリ | | 2 | |
| 67 | 916-1456-B | ナット（SW付） | M10 P1.25 | 4 | |
| 68 | 828-1123 | ブッシュ | 303430 | 4 | |
| 69 | 016-6421L | オーガ（左） | | 1set | No.68含む |
| 70 | 016-6431 | オーガボス | | 2 | |
| 71 | 901-4032 | ボルト | M8×16（8T） | 4 | |
| 72 | 709-2111 | シャーボルト（SW, N付） | M10×25 | 2 | |
| 73 | 016-6421R | オーガ（右） | | 1set | No.68含む |
| 74 | 806-1254 | Uナット | M10 P1.25 | 4 | |
| 75 | 901-4054-D | ボルト（SW, N付） | M10×30（8T） | 4 | |

# 282 シュート部

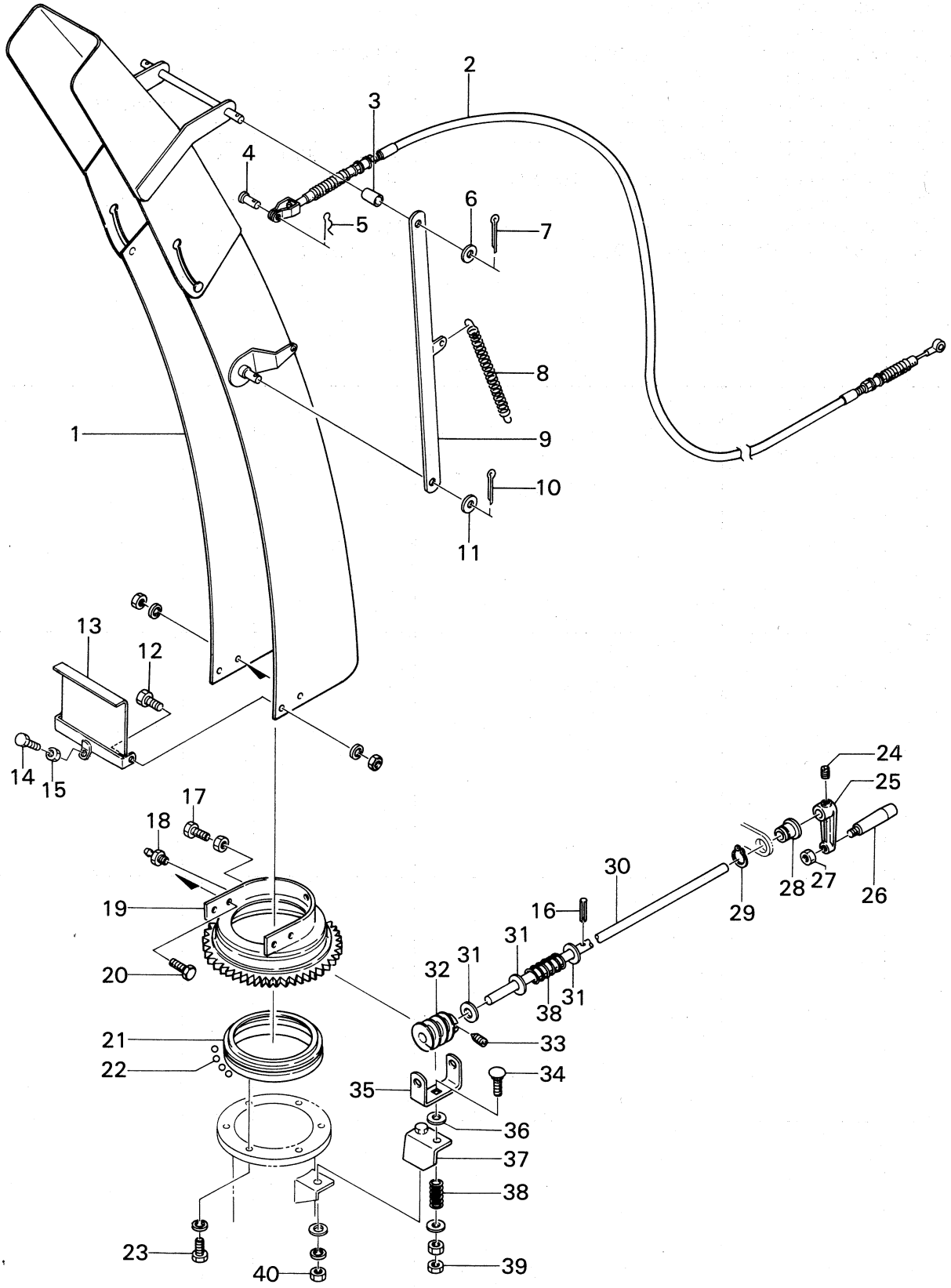
1
2
3
4
5
6
7
8
9
10
11
12
13
14
15
16
17
18
19
20
21
22
23
24
25
26
27
28
29
30
31
31
31
32
33
34
35
36
37
38
38
39
40

| 見出NO. | 部品番号 | 部品名称 | 規格 | 個数 | 摘要 |
|---|---|---|---|---|---|
| 1 | 028-3100 | シュート | | 1 | |
| 2 | 028-3250 | シュート上下ワイヤー | | 1 | |
| 3 | 028-3220 | シュートリンクスペーサ | | 2 | |
| 4 | 824-2207 | 頭付ピン | 6×16 | 1 | |
| 5 | 824-0201 | 松葉ピン | 6×1.2 | 1 | |
| 6 | 929-2206 | 平座金 | M10 | 2 | |
| 7 | 930-0210 | 割ピン | 2×20 | 2 | |
| 8 | 028-3200 | 引張りコイルスプリング | | 2 | |
| 9 | 028-3210 | シュートリンク | | 2 | |
| 10 | 930-0210 | 割ピン | 2×20 | 2 | |
| 11 | 929-2206 | 平座金 | M10 | 2 | |
| 12 | 901-2035-D | ボルト（SW, N付） | M8×30 | 2 | |
| 13 | 028-3260 | セフティガード | | 1 | |
| 14 | 901-4033 | ボルト | M8×20 | 1 | |
| 15 | 916-1205 | ナット | M8 | 1 | |
| 16 | 931-1124 | スプリングピン | 4×25 | 1 | |
| 17 | 901-2072-A | ボルト（N付） | M12×45 | 1 | |
| 18 | 953-1201 | グリスニップル | M6 | 1 | |
| 19 | 016-7101 | エルボメタル | | 1 | |
| 20 | 901-2034-D | ボルト（SW, N付） | M8×25 | 5 | |
| 21 | 016-7110 | エルボメタル軸 | | 1 | |
| 22 | 825-0003 | スチールボール | | 71 | |
| 23 | 901-2031-B | ボルト（SW付） | M8×12 | 6 | |
| 24 | 910-4118 | 六角穴付止メネジ | M8×12 | 1 | くぼみ先 |
| 25 | 016-7030 | ハンドルアーム | | 1 | |
| 26 | 821-1001 | 回転ハンドル | | 1 | |
| 27 | 916-3206 | ナット | M10（3種） | 1 | |
| 28 | 050-5540 | ブッシュ | | 1 | |
| 29 | 936-1017 | C型止メ輪 | S－17 | 1 | |
| 30 | 028-3230 | シュート施回ハンドル軸 | | 1 | |
| 31 | 929-3207 | 平座金 | M12 | 3 | |
| 32 | 016-7080 | ウォームギヤ | | 1 | |
| 33 | 910-4118 | 六角穴付止メネジ | M8×12 | 2 | |
| 34 | 906-1243-E | 角根丸頭ボルト（W, N付） | M10×50 | 1 | |
| 35 | 050-5520 | ウォーム軸受 | | 1 | |
| 36 | 929-2206 | 平座金 | M10 | 1 | |
| 37 | 050-5510 | スライド金具 | | 1 | |
| 38 | 706-1210 | スプリング | | 2 | |
| 39 | 916-3206 | ナット | M10（3種） | 1 | |
| 40 | 916-1206-F | ナット（W, SW付） | M10 | 1 | |

# 282 走行変速部

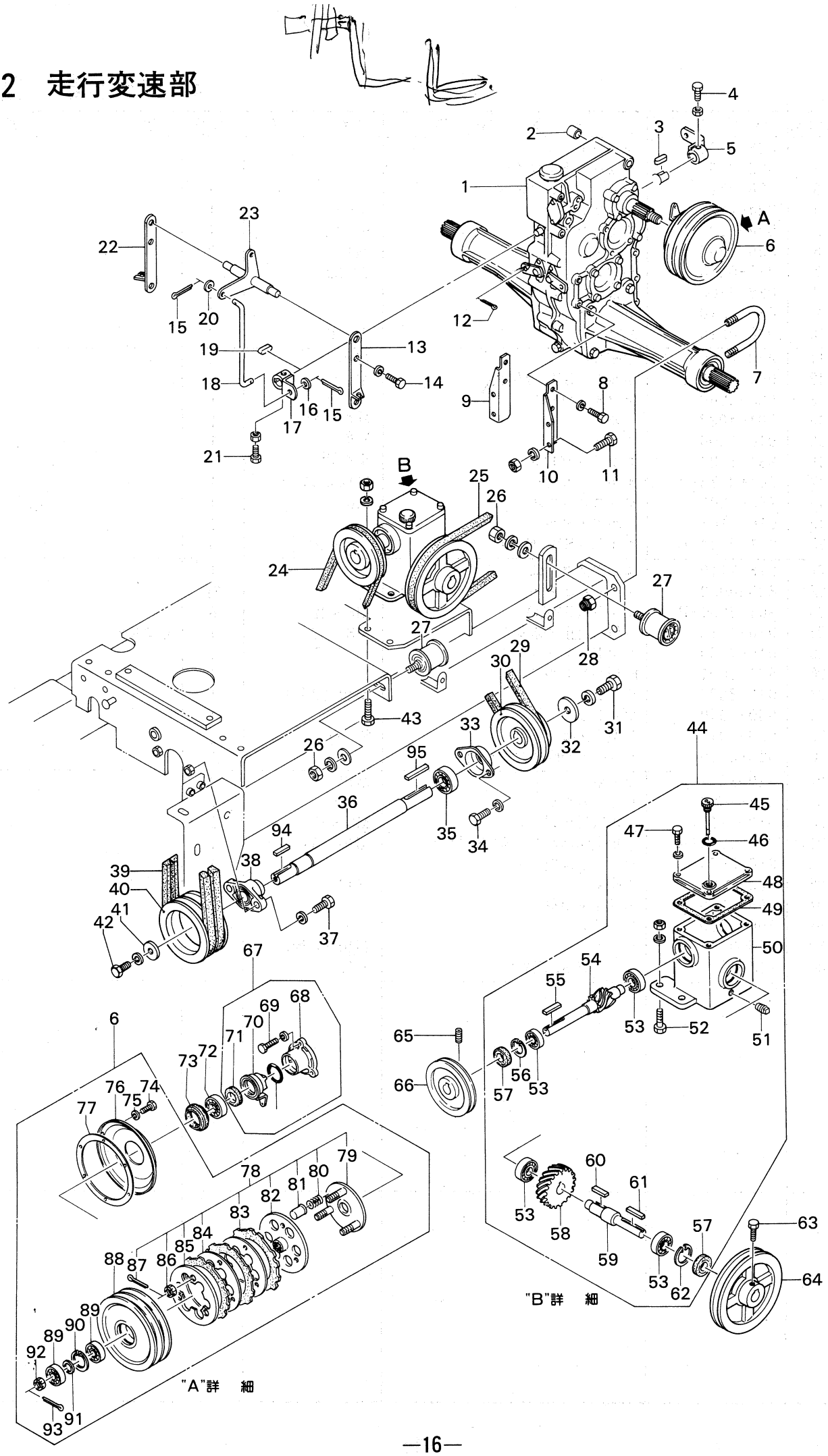

| 見出No. | 部品番号 | 部品名称 | 規格 | 個数 | 摘要 |
|---|---|---|---|---|---|
| 1 | 050-3600 | 変速ミッション | | 1set | No.6，67～73含む |
| 2 | 050-4150 | スペーサ | | 1 | |
| 3 | 941-1105 | 平行キー（両丸） | 5×5×15 | 1 | |
| 4 | 901-4033-A | ボルト（N付） | M8×20（8T） | 1 | |
| 5 | 050-3460 | 副変速シフトアーム | | 1 | |
| 6 | 016-7611-33 | プーリークラッチAss'y | | 1set | No.74～93含む |
| 7 | 050-3470 | Uボルト | | 2 | |
| 8 | 901-4033-B | ボルト（SW付） | M8×20（8T） | 4 | |
| 9 | 028-1320-R | 走行ミッションブラケット（R） | | 1 | |
| 10 | 028-1320-L | 走行ミッションブラケット（L） | | 1 | |
| 11 | 901-4054-D | ボルト（SW, N付） | | 4 | |
| 12 | 930-0208 | 割ピン | 2×16 | 2 | |
| 13 | 028-3400 | クラッチワイヤーBKT（L） | | 1 | |
| 14 | 901-4033-B | ボルト（SW付） | M8×20（8T） | 2 | |
| 15 | 930-0208 | 割ピン | 2×16 | 2 | |
| 16 | 929-3204 | 平座金 | M6 | 1 | |
| 17 | 050-3450 | 主変速シフトアーム | | 1 | |
| 18 | 050-3440 | カウンターアーム用ロッド | | 1 | |
| 19 | 941-1105 | 平行キー（両丸） | 5×5×15 | 1 | |
| 20 | 929-3204 | 平座金 | M6 | 1 | |
| 21 | 901-4033-A | ボルト（N付） | M8×20（8T） | 1 | |
| 22 | 028-3400 | クラッチワイヤーBKT（R） | | 1 | |
| 23 | 050-3431 | カウンターアーム | | 1 | |
| 24 | 831-3331 | Vベルト | LB-31 | 1 | |
| 25 | 831-3357 | Vベルト | LB-57 | 1 | |
| 26 | 916-1207-F | ナット（W, SW付） | M12 | 2 | |
| 27 | 028-1310 | テンションプーリ | | 2 | |
| 28 | 806-1405 | Uナット | M12（8T） | 4 | |
| 29 | 831-1331 | Vベルト | LA-31 | 1 | |
| 30 | 028-0520 | プーリー | | 1 | |
| 31 | 901-2052L-B | ボルト（SW付） | M10×20 | 1 | 左ネジ |
| 32 | 028-0550 | エンドプレート | | 1 | |
| 33 | 009-0420 | ベアリングケース | | 1 | |
| 34 | 901-4033-B | ボルト（SW付） | M8×20（8T） | 2 | |
| 35 | 938-1725 | ボールベアリング | 6205LLU | 1 | |
| 36 | 028-0530 | カウンター軸 | | 1 | |
| 37 | 901-4034-B | ボルト（SW付） | M8×25（8T） | 2 | |
| 38 | 028-0500-7 | ヒシフランジ形ユニット | UBLF205J | 1 | |
| 39 | 028-1340-3 | ウエッジベルト | 3V-335 | 2 | |
| 40 | 028-0510 | プーリー | | 1 | |
| 41 | 028-0540 | エンドプレート | | 1 | |
| 42 | 901-2033-B | ボルト（SW付） | M8×20 | 1 | |
| 43 | 901-2054-D | ボルト（SW, N付） | M10×30 | 4 | |
| 44 | 016-7402 | 減速ミッションAss'y | | 1set | No.45～62を含む |
| 45 | 815-2101 | 注油栓 | PF 3/8 | 1 | |
| 46 | 951-1015 | Oリング | P15 | 1 | |
| 47 | 901-2017-B | ボルト（SW付） | M6×20 | 4 | |
| 48 | 016-7412 | 減速ミッション蓋 | | 1 | |
| 49 | 016-7431 | パッキン | | 1 | |
| 50 | 016-7423 | 減速ミッションケース | | 1 | |
| 51 | 952-1201 | プラグ | PT 1/8 | 1 | |
| 52 | 901-2054-D | ボルト（SW, N付） | M10×30 | 4 | |
| 53 | 938-1123 | ボールベアリング | 6203 | 4 | |
| 54 | 702-5401 | 小ネジ歯車 | 7T | 1 | |
| 55 | 941-1311 | 平行キー | 5×5×35 | 1 | |
| 56 | 936-2040 | C形止メ輪 | R-40 | 1 | |
| 57 | 811-1111 | オイルシール | SC17408 | 2 | |
| 58 | 702-5402 | 大ネジ歯車 | | 1 | |
| 59 | 016-7492 | 大ネジ歯車軸 | | 1 | |
| 60 | 941-1307 | 平行キー | 5×5×22 | 1 | |

# 282 走行変速部

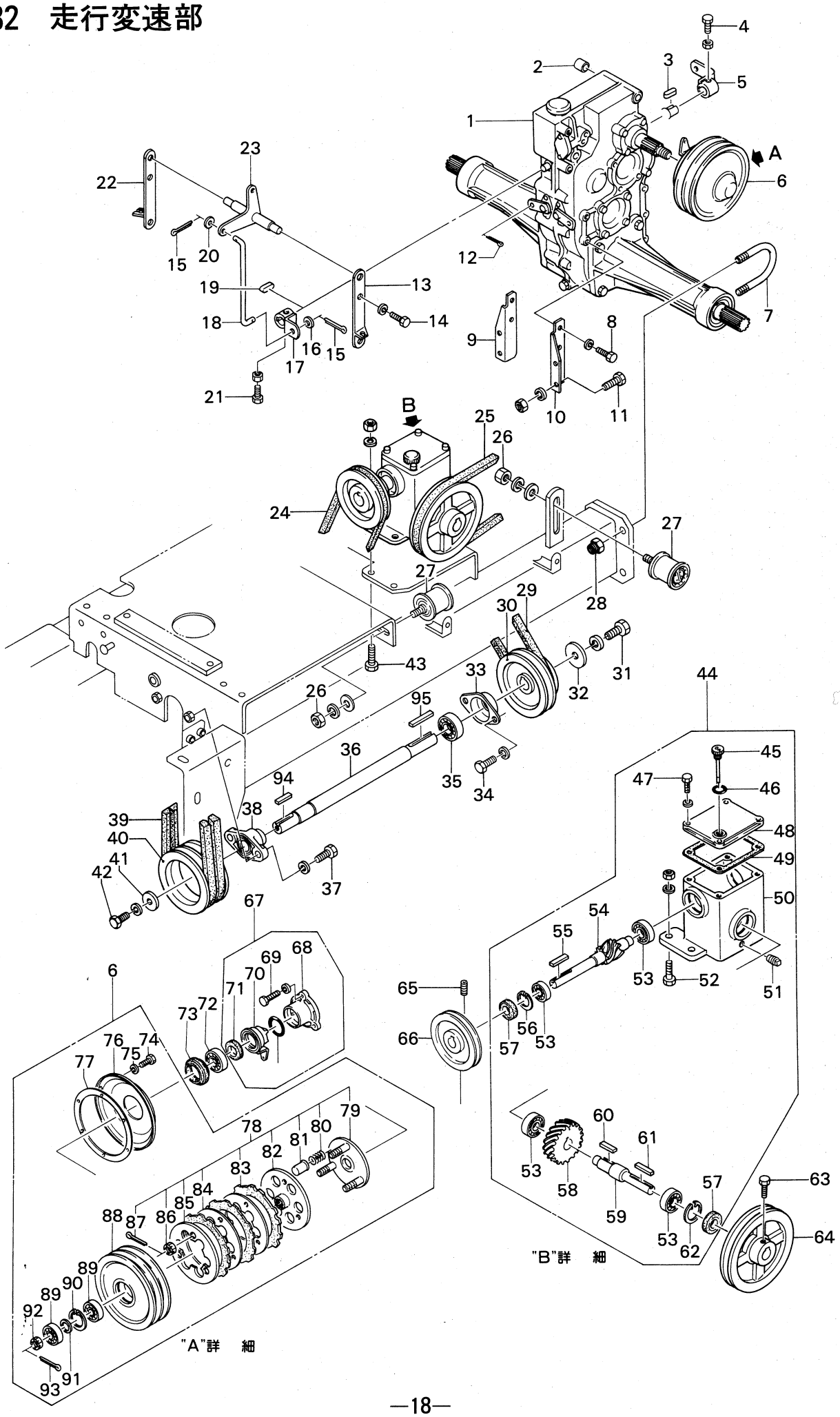

| 見出No. | 部品番号 | 部品名称 | 規格 | 個数 | 摘要 |
|---|---|---|---|---|---|
| 61 | 941-1311 | 平行キー | 5×5×35 | 1 | |
| 62 | 936-2040 | C形止メ輪 | R-40 | 1 | |
| 63 | 901-4034 | ボルト | M8×25 | 1 | |
| 64 | 704-2205 | Vプーリ | 7″ | 1 | |
| 65 | 910-4122 | 六角穴付止ネジ | M8×20 | 2 | |
| 66 | 050-3210 | Vプーリ | 5″ | 1 | |
| 67 | 016-7611-47 | クラッチアーム仕組 | | 1set | No.68～71含む |
| 68 | 016-7611-49 | カム蓋 | | 1 | |
| 69 | 901-2041-B | ボルト（SW付） | M8×60 | 2 | |
| 70 | 016-7611-48 | クラッチアーム | | 1 | |
| 71 | 811-2119 | オイルシール | TC25387 | 1 | |
| 72 | 938-1705 | ボールベアリング | 6005-2RS | 1 | |
| 73 | 016-7611-46 | クラッチシール | | 1 | |
| 74 | 908-1235 | ⊕ナベ小ネジ | M6×10 | 6 | |
| 75 | 926-1204 | バネ座金 | M6 | 6 | |
| 76 | 016-7611-44 | 主クラッチカバー | | 1 | |
| 77 | 016-7611-45 | クラッチカバーパッキン | | 1 | |
| 78 | 016-7611-36 | 主クラッチ | | 1set | No.79～87含む |
| 79 | 016-7611-37 | 主クラッチシフタ | | 1 | |
| 80 | 016-7611-43 | 主クラッチバネ | 線径2.9　51.5L | 6 | |
| 81 | 016-7611-42 | バネ受 | 30L | 6 | 低形 |
| 82 | 016-7611-38 | 受動金 | 外径138 | 1 | |
| 83 | 016-7611-39 | フェーシング | 内径103（4T） | 3 | |
| 84 | 016-7611-40 | フリクションプレート | 外径138（4T） | 2 | |
| 85 | 016-7611-41 | プレッシャープレート | 外径138（3T） | 1 | |
| 86 | 918-2207 | ミゾ付ナット | M 12 | 3 | |
| 87 | 930-0230 | 割ピン | 3×25 | 3 | |
| 88 | 016-7611-34 | 主プーリー | | 1 | |
| 89 | 938-1723 | ボールベアリング | 6203-2RS | 2 | |
| 90 | 936-2040 | 穴用C型止メ輪 | R-40 | 1 | |
| 91 | 016-7611-35 | ライナー | 17252 | 1 | |
| 92 | 016-7611-51 | 主軸ナット | M16 | 1 | |
| 93 | 930-0232 | 割ピン | 3×32 | 1 | |
| 94 | 941-1314 | 平行キー | 7×7×22 | 1 | |
| 95 | 941-1319 | 平行キー | 7×7×40 | 1 | |

# 282 油圧部

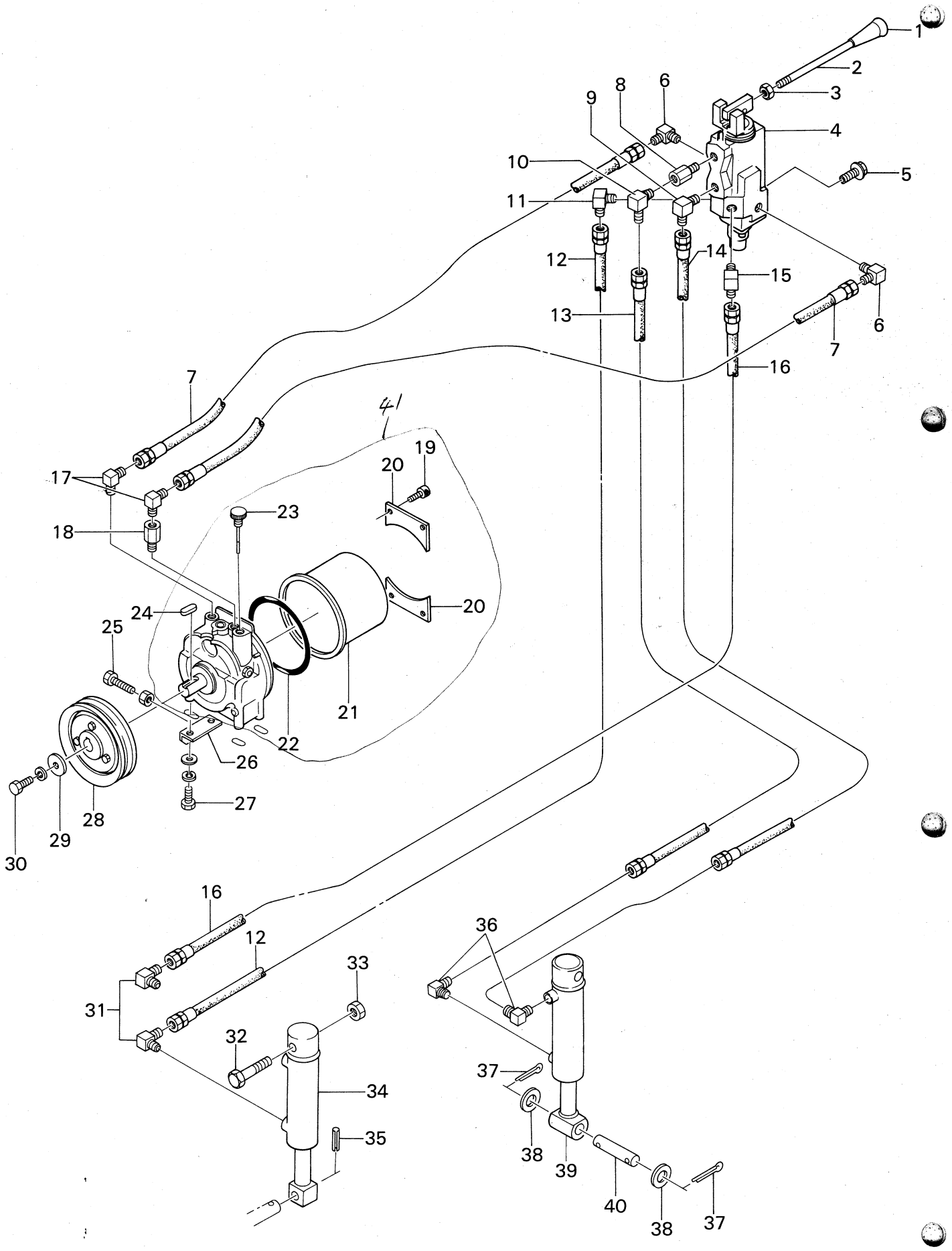
1
2
3
4
5
6
7
8
9
10
11
12
13
14
15
16
17
18
19
20
21
22
23
24
25
26
27
28
29
30
31
32
33
34
35
36
37
38
39
40
41

| 見出No. | 部品番号 | 部品名称 | 規格 | 個数 | 摘要 |
|---|---|---|---|---|---|
| 1 | 822-1303 | 握り | | 1 | |
| 2 | 050-6220 | レバー | | 1 | |
| 3 | 916-3205 | ナット | M8（3種） | 1 | |
| 4 | 050-6210 | モノスプールバルブ | | 1 | |
| 5 | 913-3315 | フランジ付六角ボルト | M6×12 | 4 | 黒メッキ |
| 6 | 851-3106 | アダプタ | 1033-6 | 2 | |
| 7 | 852-9275-1 | 油圧ホース | ℓ＝750 | 2 | |
| 8 | 853-1201 | ブッシング | PT 1／4 | 1 | |
| 9 | 851-8102 | アダプタ（絞り 0.9） | PT 1／4 | 1 | |
| 10 | 851-3106 | アダプタ | PT 1／4 | 1 | |
| 11 | 851-8101 | アダプタ（絞り 0.5） | PT 1／4 | 1 | |
| 12 | 852-9713-1 | 油圧ホース | ℓ＝1300 | 1 | |
| 13 | 852-9711-1 | 油圧ホース | ℓ＝1100 | 1 | |
| 14 | 852-9712-1 | 油圧ホース | ℓ＝1200 | 1 | |
| 15 | 851-8101 | アダプタ（絞り 0.5） | PT 1／4 | 1 | |
| 16 | 852-9713-1 | 油圧ホース | ℓ＝1300 | 1 | |
| 17 | 851-3106 | アダプタ | PT 1／4 | 2 | |
| 18 | 853-1201 | ブッシング | PT 1／4 | 1 | |
| 19 | 907-1208 | 六角穴付ボルト | M6×16 | 4 | |
| 20 | 016-8751-2 | 座金 | | 2 | |
| 21 | 016-8750-3 | タンク | | 1 | |
| 22 | 951-2135 | Oリング | G 135 | 1 | |
| 23 | 016-8751-4 | ブリーザキャップ | | 1 | |
| 24 | 941-1306 | 平行キー | 5×5×20 | 1 | |
| 25 | 901-6041-A | ボルト（N付） | M8×60 | 1 | 全ネジ |
| 26 | 050-6130 | スライド金具 | | 1 | |
| 27 | 901-4033-F | ボルト（W, SW付） | M8×20（8T） | 4 | |
| 28 | 028-1330 | パワーユニット入力プーリー | | 1 | |
| 29 | 016-8770 | 座金 | | 1 | |
| 30 | 901-2051-B | ボルト（SW付） | M10×16 | 1 | |
| 31 | 851-3106 | アダプタ | PT 1／4 | 2 | |
| 32 | 901-4138 | ボルト | M16×60（8T） | 1 | |
| 33 | 916-3209 | ナット | M16（3種） | 1 | |
| 34 | 017-8560 | ローリングシリンダ | | 1 | |
| 35 | 931-1124 | スプリングピン | 4×25 | 1 | |
| 36 | 851-3106 | アダプタ | PT 1／4 | 2 | |
| 37 | 930-0239 | 割ピン | 4×25 | 4 | |
| 38 | 929-1209 | 平座金 | M16 | 4 | |
| 39 | 028-0300 | 昇降シリンダー | | 1 | |
| 40 | 028-0380 | 軸 | | 2 | |
| 41 | | パッケージ | | 1 | |

# 282 電装部

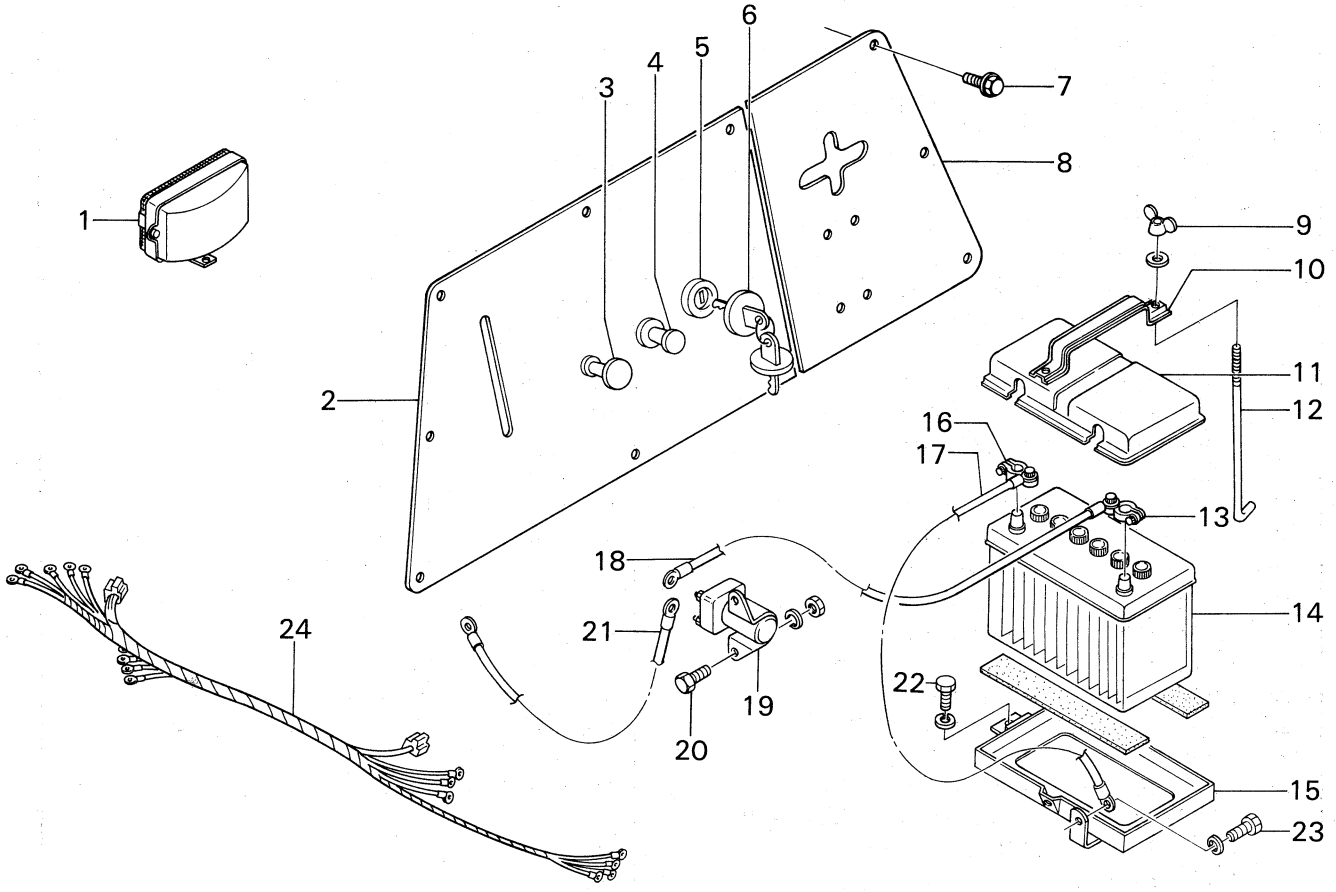
1
2
3
4
5
6
7
8
9
10
11
12
13
14
15
16
17
18
19
20
21
22
23
24

## 配線図

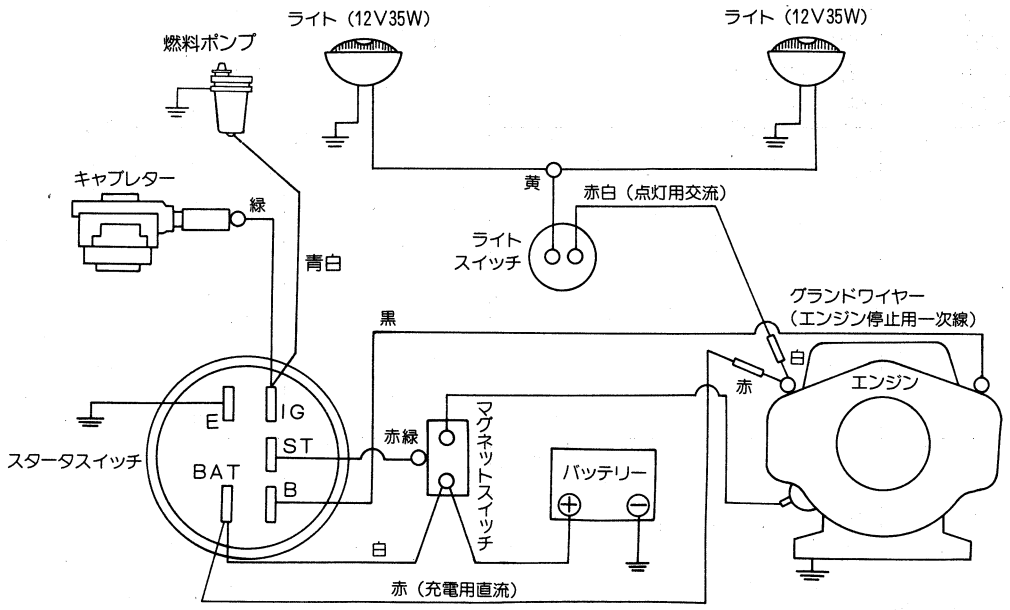
ライト（12V35W）
ライト（12V35W）
燃料ポンプ
キャブレター
緑
青白
黄
赤白（点灯用交流）
ライト
スイッチ
グランドワイヤー
（エンジン停止用一次線）
黒
白
赤
エンジン
E
IG
ST
BAT
B
スタータスイッチ
赤線
マグネットスイッチ
バッテリー
白
赤（充電用直流）

| 見出No. | 部品番号 | 部品名称 | 規格 | 個数 | 摘要 |
|---|---|---|---|---|---|
| 1 | 050-7420 | ライト | | 2 | |
| 2 | 028-2300 | 計器パネルⅠ | | 1 | |
| 3 | 022-0230 | チョークワイヤー | | 1 | |
| 4 | 050-7431 | ライトスイッチ | | 1 | |
| 5 | 752-1002 | エンジンスイッチ | | 1 | |
| 6 | 752-1002K | エンジンキー | | 1 | |
| 7 | 913-3315 | フランジ付六角ボルト | M6×12 | 10 | 黒メッキ |
| 8 | 028-2400 | 計器パネルⅡ | | 1 | |
| 9 | 920-1204-B | 蝶ナット（SW付） | M6 | 2 | |
| 10 | 755-0101 | カバー押エ | | 1 | |
| 11 | 753-1002-2 | バッテリーカバー | | 1 | |
| 12 | 016-9930 | ロッド | | 2 | |
| 13 | 753-1002-3 | バッテリーターミナル | （+） | 1 | |
| 14 | 753-1002-1 | バッテリー | NS40ZL | 1 | |
| 15 | 028-2900 | バッテリー台 | | 1 | |
| 16 | 753-1002-4 | バッテリーターミナル | （−） | 1 | |
| 17 | 028-1860 | ターミナル線（−） | | 1 | |
| 18 | 028-1870 | ターミナル線（+） | | 1 | |
| 19 | 751-1001 | マグネットスイッチ | | 1 | |
| 20 | 901-4017-D | ボルト（N，SW付） | M6×20（8T） | 2 | |
| 21 | 028-1880 | ターミナル線（セル用） | | 1 | |
| 22 | 901-4052-B | ボルト（SW付） | M10×20（8T） | 1 | |
| 23 | 901-2052-B | ボルト（SW付） | M10×20 | 1 | |
| 24 | 028-1891 | ワイヤーハーネス | | 1 | |

# 282 カバー，走行フレーム

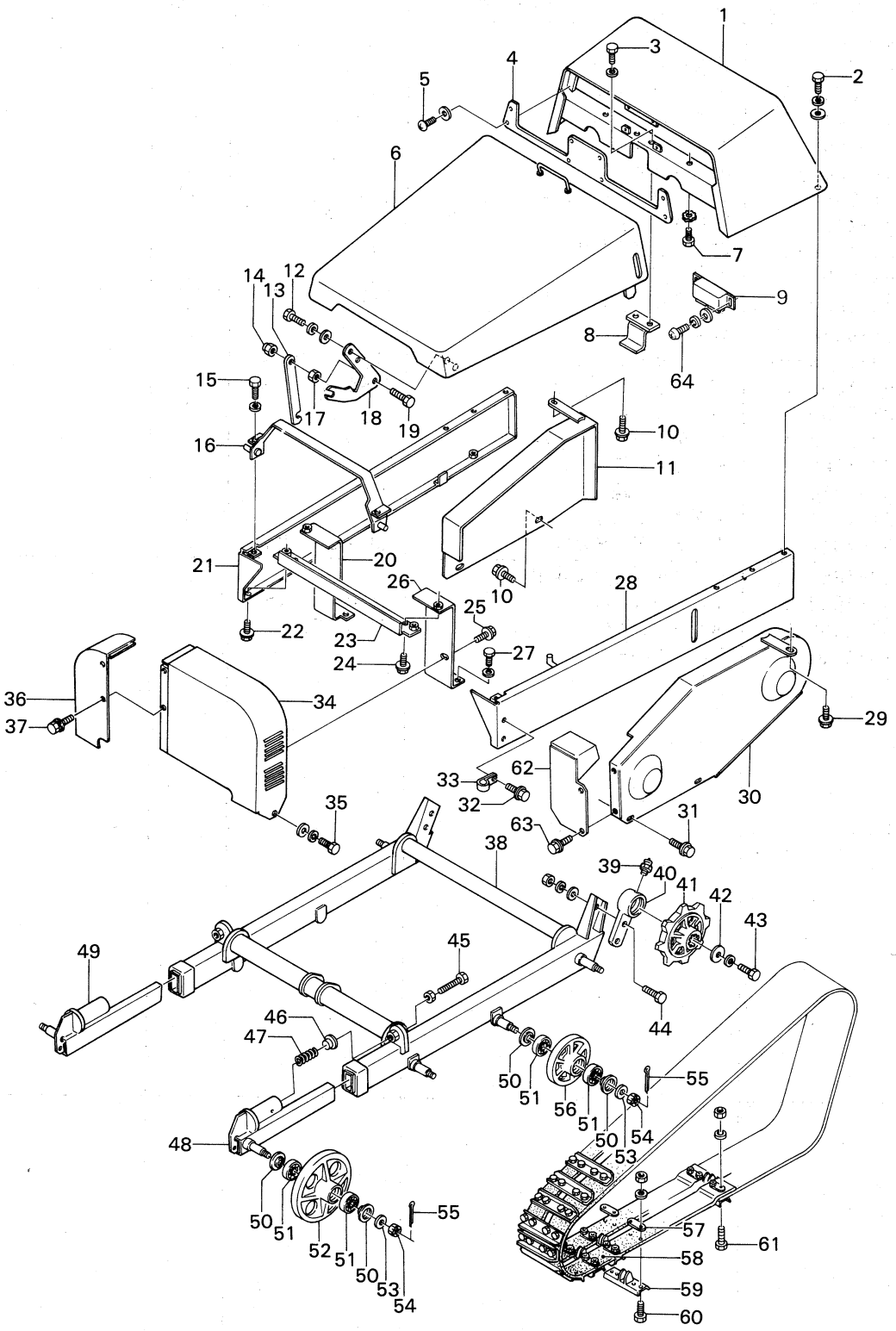


| 見出NO. | 部品番号 | 部品名称 | 規格 | 個数 | 摘要 |
|---|---|---|---|---|---|
| 1 | 028-1400 | ライトカバー | | 1 | |
| 2 | 901-2016-D | ボルト（SW，N付） | M6×16 | 6 | |
| 3 | 901-2033-B | ボルト（SW付） | M8×20 | 2 | |
| 4 | 028-1480 | ライトグリル | | 1 | |
| 5 | 911-1221-C | 十字穴付タッピンネジ（W付） | M4×12 | 8 | |

| 見出No. | 部品番号 | 部品名称 | 規格 | 個数 | 摘要 |
|---|---|---|---|---|---|
| 6 | 028-2000 | ボンネット | | 1 | |
| 7 | 901-2032-B | ボルト（歯付座金付） | M8×16 | 2 | |
| 8 | 028-2201 | ラッチ | | 1 | |
| 9 | 028-2150 | マグネットキャッチ | | 2 | |
| 10 | 913-3308 | フランジ付六角ボルト | M6×16 | 3 | 黒メッキ |
| 11 | 028-2600 | 油圧パッケージカバー | | 1 | |
| 12 | 901-2032-F | ボルト（W, SW付） | M8×16 | 4 | |
| 13 | 028-2140 | ボンネットステー | | 1 | |
| 14 | 806-1203 | Uナット | M8 | 1 | |
| 15 | 901-2033-B | ボルト（SW付） | M8×20 | 2 | |
| 16 | 028-2100 | ボンネットヒンジ | | 1 | |
| 17 | 916-3205 | ナット | M8（3種） | 1 | |
| 18 | 028-2130 | エスケープリンク | | 2 | |
| 19 | 901-2034 | ボルト | M8×25 | 1 | |
| 20 | 028-1780 | 右サイドメンバー | | 1 | |
| 21 | 028-1600 | 右側板 | | 1 | |
| 22 | 913-3316-B | フランジ付六角ボルト（SW付） | M6×16 | 2 | |
| 23 | 028-1760 | クロスメンバー | | 1 | |
| 24 | 901-2016-B | ボルト（SW付） | M6×16 | 2 | |
| 25 | 901-2032-F | ボルト（W, SW付） | M8×16 | 2 | |
| 26 | 028-1770 | 左サイドメンバー | | 1 | |
| 27 | 901-2033-B | ボルト（SW付） | M8×20 | 4 | |
| 28 | 028-1500 | 左側板 | | 1 | |
| 29 | 901-3308 | フランジ付六角ボルト | M6×16 | 1 | 黒メッキ |
| 30 | 028-1200 | 走行ミッションベルトカバー | | 1 | |
| 31 | 901-3308 | フランジ付六角ボルト | M6×16 | 2 | 黒メッキ |
| 32 | 901-3308 | フランジ付六角ボルト | M6×16 | 2 | 黒メッキ |
| 33 | 016-8410 | ホースクリップ（小） | | 2 | |
| 34 | 028-2800 | ブロアベルトカバー（左） | | 1 | |
| 35 | 901-2033-F | ボルト（W, SW付） | M8×20 | 2 | |
| 36 | 028-2700 | ブロアベルトカバー（右） | | 1 | |
| 37 | 901-2015-F | ボルト（W, SW付） | M6×12 | 2 | |
| 38 | 028-0100 | 走行フレーム | | 1 | |
| 39 | 953-3202 | グリスニップル | PT1/8（C型） | 2 | |
| 40 | 050-1210 | アクセルケース受 | | 2 | |
| 41 | 030-0350 | 走行スプロケット | | 2 | |
| 42 | 050-1230 | 座金 | | 2 | |
| 43 | 901-4073-B | ボルト（SW付） | M12×30（8T） | 2 | |
| 44 | 901-4075-G | ボルト（W, SW, N付） | M12×40（8T） | 4 | |
| 45 | 028-0290 | テンションボルト（N付） | M16×140（8T） | 2 | 全ネジ |
| 46 | 028-0280 | スプリングシート | | 2 | |
| 47 | 706-1707 | スプリング | | 2 | |
| 48 | 028-0200L | アイドラー軸（左） | | 1 | |
| 49 | 028-0200R | アイドラー軸（右） | | 1 | |
| 50 | 252-0350 | 座金 | | 16 | |
| 51 | 938-1724 | ボールベアリング | 6204LLU | 16 | |
| 52 | 030-0160 | アイドラー | | 4 | |
| 53 | 929-1209 | 平座金 | M16（小形丸） | 8 | |
| 54 | 918-2209 | 溝付ナット | M16（1種） | 8 | 低形 |
| 55 | 930-0241 | 割ピン | 4×32 | 8 | |
| 56 | 030-0170 | トラックローラ | | 4 | |
| 57 | 016-9810 | 座金 | | 120 | |
| 58 | 028-0210 | クローラベルト | | 4 | |
| 59 | 016-7300 | グリッパー | | 60 | |
| 60 | 901-2034-D | ボルト（SW, N付） | M8×25 | 232 | |
| 61 | 901-4035-D | ボルト（SW, N付） | M8×30 | 8 | |
| 62 | 028-3308 | 減速ミッションベルトカバー | | 1 | |
| 63 | 901-3316 | フランジ付六角ボルト | M6×16 | 2 | 黒メッキ |
| 64 | 028-2150-2 | ナベ小ネジ（W，SW付） | M3.5×10 | 2 | |

good new days
人間らしい美しい未来を

ヤナセ

総発売元 株式会社 ヤナセ
商事事業部
東京都港区芝浦 1 − 6 − 38 〒105
電話 東京(03)452−4311 (大代表)

製造元 石狩造機株式会社