283

スノースロワー

11-16H-III

本体部品表

製造番号

283□□□□

1987(S.62) 生産

石原 62.10.1

石原 62.9.30

028-5272

ヤナセ

目　次

エンジン，フレーム部……2

コントロール部……4

オーガミッション部……8

オーガ，ブロワ部……10

シュート部……14

走行変速部……16

油圧部……20

電装部……22

カバー，走行フレーム部……24

283 エンジン，フレーム部

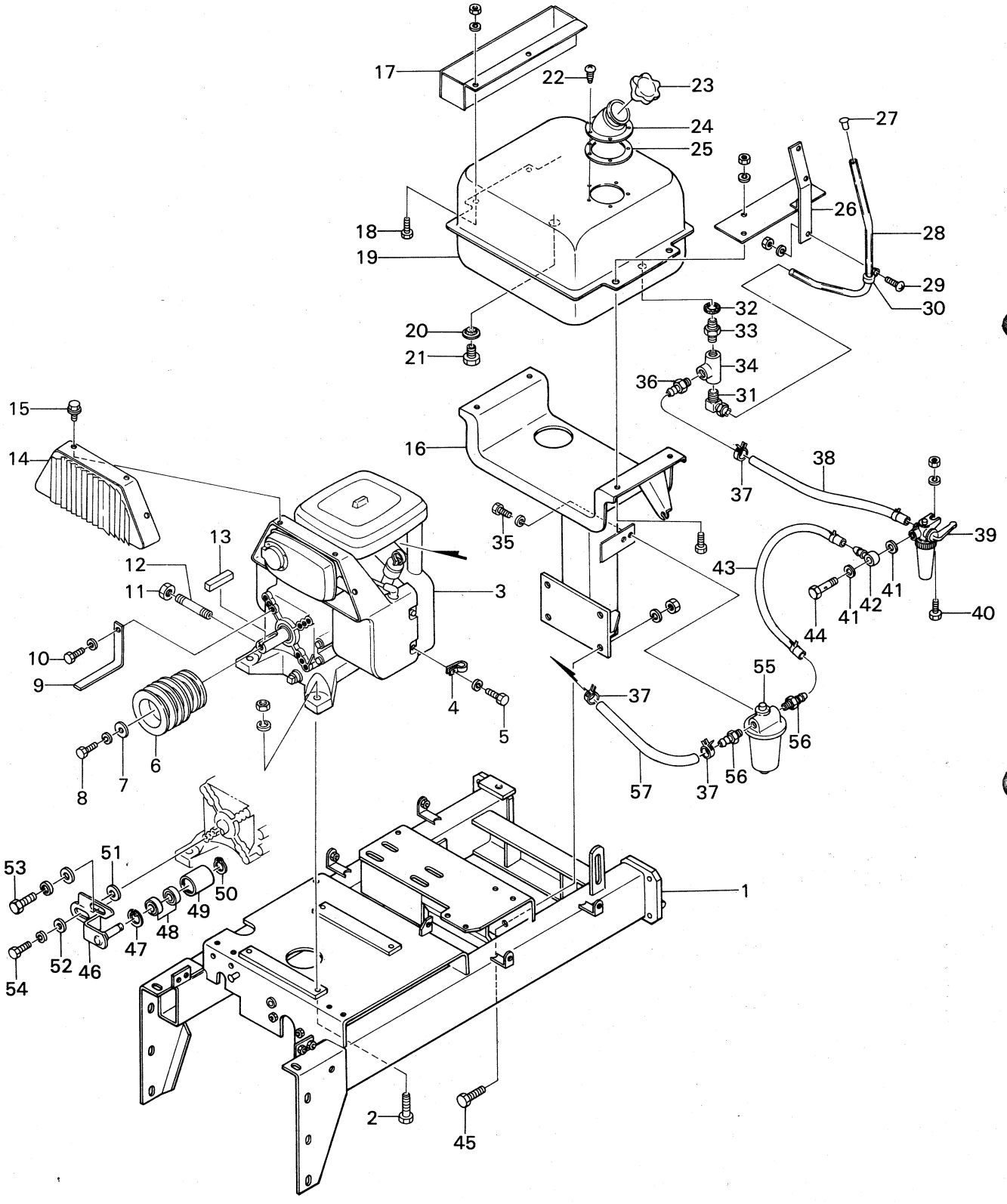

見出No.	部品番号	部品名称	規格	個数	摘要
1	028-0800	メインフレーム		1	
2	901-4037-D	ボルト（SW, N付）	M8×40（8T）	4	
3	028-5240	B&Sエンジン（16HP）		1	
4	016-8410	ホースクリップ（小）		1	
5	801-2209	ボルト	W1/4×12	1	エンジン部品
6	028-1340	エンジンプーリ		1	
7	016-9760	座金		1	
8	801-2451-B	ボルト（SW付）	W3/8×25	1	24山
9	028-1360	ブロワベルトタイトナー		2	
10	801-2407-B	ボルト（SW付）	W5/16×20	2	24山
11	009-0970	ドレンチューブキャップ		1	
12	028-1350	ドレンチューブ		1	
13	941-2393	平行キー	1/4×1/4×55	1	
14	028-2500	マフラーカバー		1	
15	901-2015-C	ボルト（W付）	M6×12	4	
16	028-0600	燃料タンク台		1	
17	028-1660	工具箱		1	
18	901-2033-D	ボルト（SW, N付）	M8×20	4	
19	028-0700	燃料タンク		1	
20	018-9050	銅パッキン		1	
21	018-9151	ドレンプラグ		1	
22	911-1291	十字穴付タッピンネジ	M4×10	5	
23	018-9030-3	キャップ		1	
24	018-9030-1	注油口		1	
25	018-9040	パッキン		1	
26	028-3000	燃料ゲージスタンド		1	
27	028-1820	ストッププラグ		1	
28	028-1811	燃料ゲージ		1	
29	908-1214-D	十字穴付ナベ小ネジ（SW, N付）	M4×12	3	
30	028-3000-4	ワイヤークランプ		3	
31	028-1800-6	エルボ	PL-8×6-PT1/4	1	
32	812-1013	シールワッシャー	WF 13.2	1	
33	851-1106	アダプタ	PT1/4×PF1/4	1	
34	028-1800-7	ティーズ	1/4	1	
35	801-2209	ボルト（SW付）	W1/4×12	2	
36	028-1800-10	アダプターブッシング	PT1/4×タケノコ	1	
37	028-1850	ホースバンド		6	
38	028-1831	燃料ホース（A）		1	
39	028-1910	ガソリンフィルター		1	
40	901-2016-D	ボルト（SW, N付）	M6×16	1	
41	028-1910-9	ファイバーパッキン		2	
42	028-1910-11	メガネ接手	7.2φ	1	
43	028-1841	燃料ホース		1	
44	028-1910-10	バンジョーボルト	G-10	1	
45	901-4072-D	ボルト（SW, N付）	M12×25（8T）	4	
46	028-1110	テンションアーム		1	
47	936-2035	C形止メ輪	R-35	1	
48	938-1762	ボールベアリング	6202-2RS	2	
49	028-1120	テンションローラ		1	
50	936-1015	C形止メ輪	S-15	1	
51	028-1130	座金		1	
52	929-2207	平座金	M12	1	
53	801-1207-F	ボルト（W, SW付）	W 5/16×20	1	24山
54	801-1205-B	ボルト（SW付）	W 7/16×25	1	
55	028-1920	燃料ポンプ		1	
56	028-1930	アダプタ		2	
57	028-1841	燃料ホース		1	

283 コントロール部

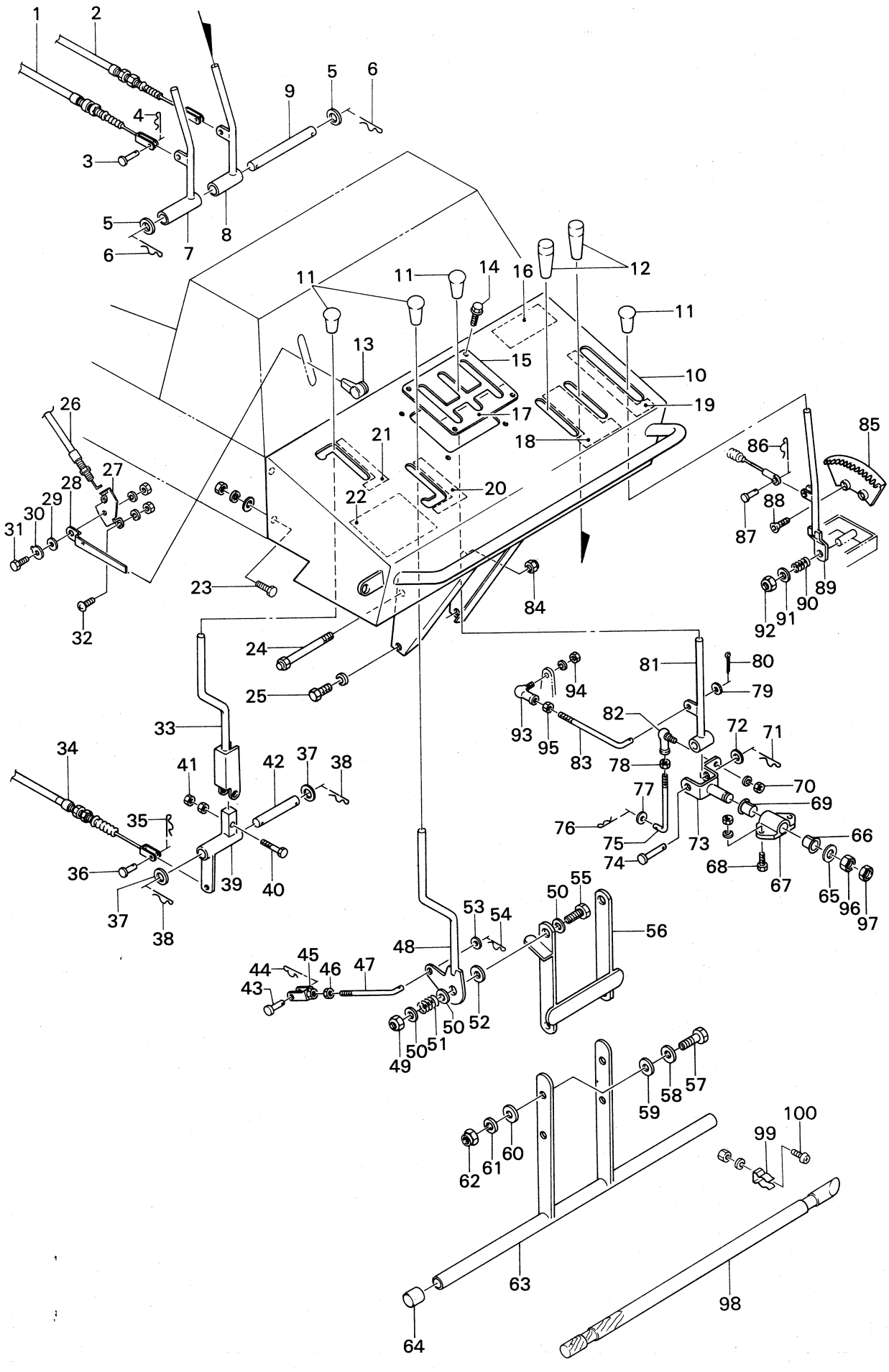
1
2
3
4
5
6
7
8
9
10
11
12
13
14
15
16
17
18
19
20
21
22
23
24
25
26
27
28
29
30
31
32
33
34
35
36
37
38
39
40
41
42
43
44
45
46
47
48
49
50
51
52
53
54
55
56
57
58
59
60
61
62
63
64
65
66
67
68
69
70
71
72
73
74
75
76
77
78
79
80
81
82
83
84
85
86
87
88
89
90
91
92
93
94
95
96
97
98
99
100

見出NO.	部品番号	部品名称	規格	個数	摘要
1	050-4331L	サイドクラッチワイヤー（左）		1	
2	050-4331R	サイドクラッチワイヤー（右）		1	
3	824-1207	頭付ピン	6×16	2	
4	823-0201	松葉ピン	6×1.2	2	
5	929-3207	平座金	M12	2	
6	823-0204	松葉ピン	10×2.3	2	
7	050-4310L	サイドクラッチレバー（左）		1	
8	050-4310R	サイドクラッチレバー（右）		1	
9	050-4320	サイドクラッチレバー軸		1	
10	028-5010	操作盤		1	
11	822-2302	握り		4	
12	822-1302	握り		2	
13	822-~~4305~~ 6301	握り（4鳴）		1	
14	913-3307	フランジ付六角ボルト	M6×12	4	黒メッキ
15	050-4120	変速レバーガイド		1	
16	050-4910	ステッカー（YANASE）		1	
17	050-4940	ステッカー（変速レバー）		1	
18	050-4930	ステッカー（サイドクラッチ）		1	
19	050-4920	ステッカー（シュート上下）		1	
20	050-4950	ステッカー（走行クラッチ）		1	
21	050-4960	ステッカー（オーガクラッチ）		1	
22	028-5100	ステッカー（運転の要領）		1	
23	901-4017-G	ボルト（W, SW, N付）	M6×20（8T）	4	
24	050-4140	固定ボルト	M10	1	
25	901-4052-B	ボルト（SW付）	M10×20（8T）	1	
26	028-3510	スロットルワイヤー		1	
27	022-0350-2	ブラケット		1	
28	028-3520	スロットルレバー（アーム）		1	
29	022-0350-3	座金（バネ）		1	
30	022-0350-4	座金（爪付）		1	
31	901-2016-D	ボルト（SW, N付）	M6×16	1	
32	908-1225-D	丸小ネジ（SW, N付）	M5×12	2	
33	050-4610	オーガクラッチレバー		1	
34	050-4640	オーガクラッチワイヤ		1	
35	823-0201	松葉ピン	6×1.2	1	
36	824-1210	頭付ピン	6×22	1	
37	929-3207	平座金	M12	2	
38	823-0205	松葉ピン	12×2.3	2	
39	050-4620	オーガクラッチレバー金具		1	
40	901-4020-A	ボルト（N付）	M6×35（8T）	1	
41	916-1204	ナット	M6	1	
42	050-4630	オーガクラッチレバー軸		1	
43	824-1210	頭付ピン	6×22	1	
44	823-0201	松葉ピン	6×1.2	1	
45	016-9960	クレビス		1	
46	916-3205	ナット	M8（3種）	1	
47	050-4520	ロッド		1	
48	050-4510	走行クラッチレバー		1	
49	806-1205	Uナット	M12	1	
50	929-3207	平座金	M12	3	
51	706-1210	スプリング		1	
52	050-4540	座金		1	
53	929-3205	平座金	M8	1	
54	823-0202	松葉ピン	8×1.6	1	
55	901-4079	ボルト	M12×60（8T）	1	
56	050-4810	セフテイクラッチアーム		1	
57	901-4055	ボルト	M10×35（8T）	2	
58	929-3206	平座金	M10	2	
59	050-4831	スラストW		2	
60	929-3206	平座金	M10	2	

283 コントロール部

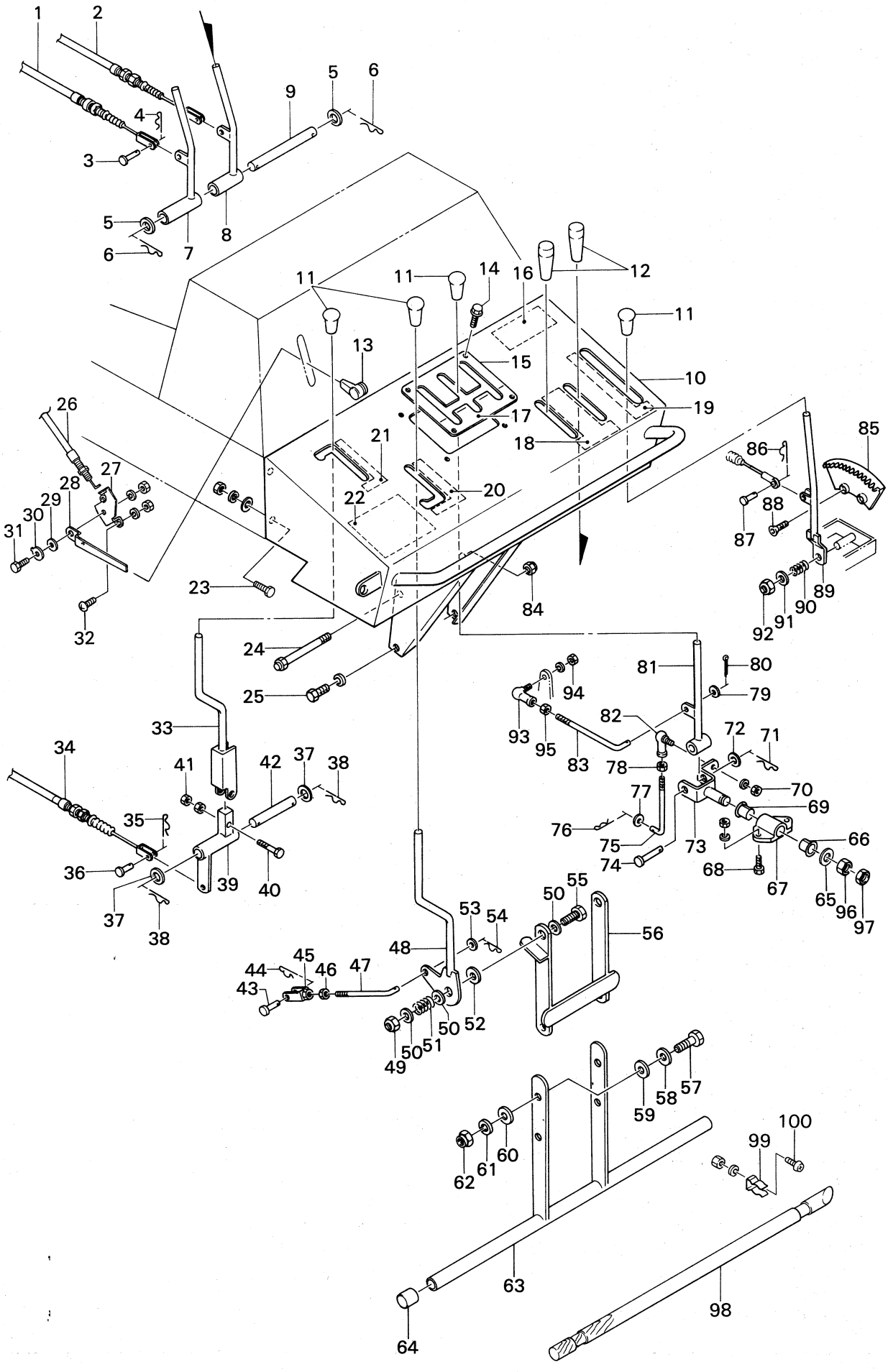
1
2
3
4
5
6
7
8
9
10
11
12
13
14
15
16
17
18
19
20
21
22
23
24
25
26
27
28
29
30
31
32
33
34
35
36
37
38
39
40
41
42
43
44
45
46
47
48
49
50
51
52
53
54
55
56
57
58
59
60
61
62
63
64
65
66
67
68
69
70
71
72
73
74
75
76
77
78
79
80
81
82
83
84
85
86
87
88
89
90
91
92
93
94
95
96
97
98
99
100

見出No.	部品番号	部品名称	規格	個数	摘要
61	926-1208	バネ座金	M10	2	
62	806-1204	Uナット	M10	2	
63	028-3300	セフティクラッチレバー		1	
64	028-3300-3	パイプキャップ		2	
65	929-3207	平座金	M12	1	
66	828-2111	ブッシュ	12×12	1	
67	050-4420	軸受		1	
68	901-2034-D	ボルト（SW, N付）	M8×25	2	
69	828-2111	ブッシュ	12×12	1	
70	916-1204-B	ナット（SW付）	M6	1	
71	823-0204	松葉ピン	10×2.3	1	
72	929-3206	平座金	M10	1	
73	050-4430	シフトロッド		1	
74	824-2432	平頭付ピン	10×60	1	硬鋼
75	050-4450	副変速ロッド		1	
76	823-0201	松葉ピン	6×1.2	1	
77	929-3204	平座金	M6	1	
78	916-1204	ナット	M6	1	
79	929-3205	平座金	M8	1	
80	930-0208	割ピン	2×16	1	
81	050-4411	変速レバー		1	
82	835-2502	エルボール	M6	1	
83	050-4441	主変速ロッド		1	
84	806-1204	Uナット	M10	1	
85	050-4131	セクター		1	
86	823-0201	松葉ピン	6×1.2	1	
87	824-1207	頭付ピン	6×16	1	
88	803-0227	六角穴付サラ小ネジ	M8×20	2	
89	050-4210	シュート上下レバー		1	
90	706-1210	スプリング		1	
91	929-3206	平座金	M10	1	
92	806-1204	Uナット	M10	1	
93	835-2503	エルボール	M8	1	
94	916-2205-B	ナット（SW付）	M8	1	
95	916-2205	ナット	M8	1	
96	916-1207	ナット	M12	1	
97	916-3207	ナット（3種）	M12	1	
98	053-9110	木棒		1	
99	018-8990	木棒受金具		2	
100	908-1213-D	ナベ小ネジ（SW, N付）	M4×10	4	

283 オーガミッション部

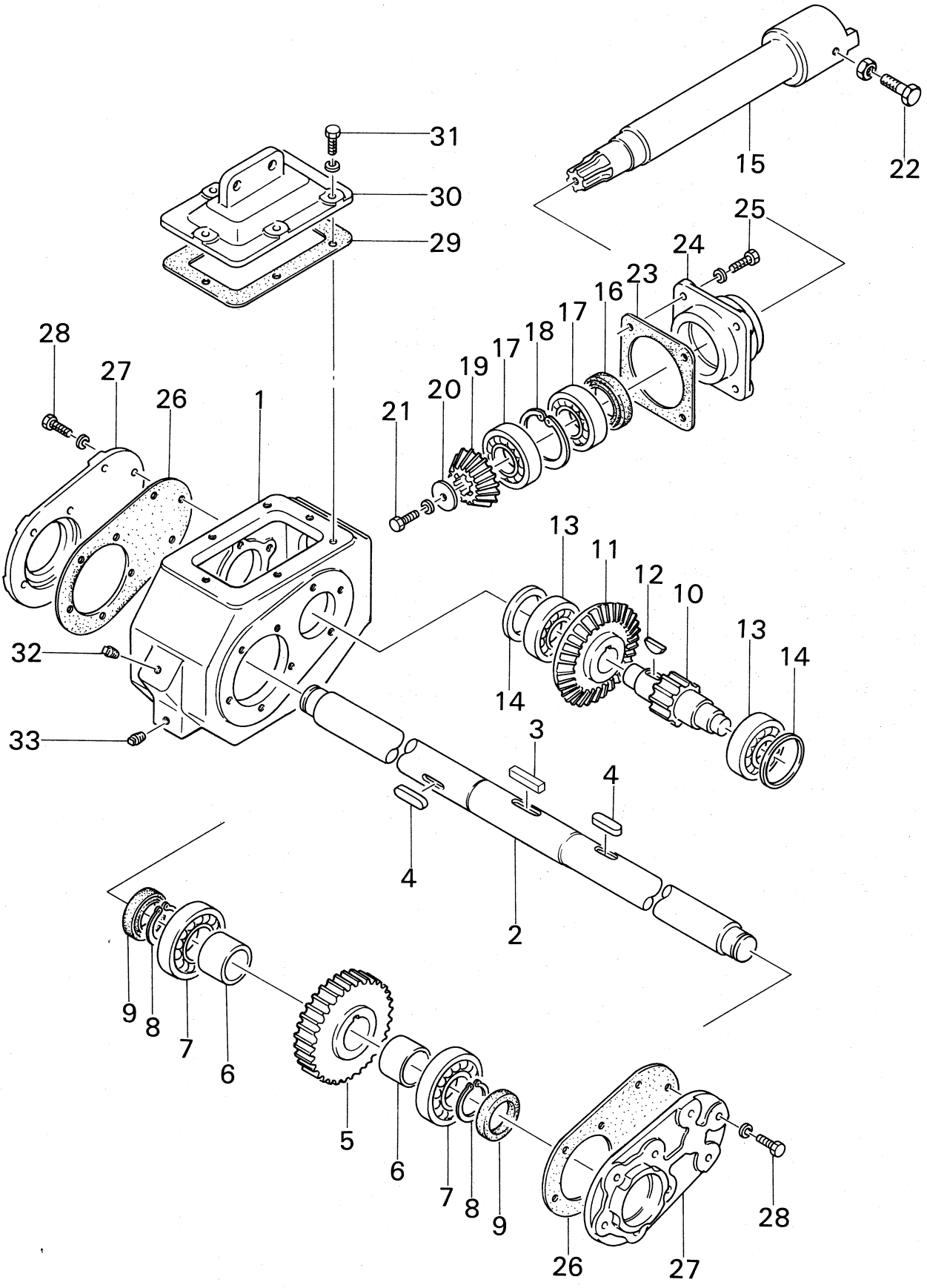

オーガミッション部 283

見出No.	部品番号	部品名称	規格	個数	摘要
Ass'y	050-5600	オーガミッションAss'y		1set	No.1～33含む
1	016-6540	ミッションケース		1	
2	016-6591	オーガ軸		1	
3	941-1315	平行キー	7×7×25	1	
4	941-1195	平行キー（両丸）	7×7×22	2	
5	702-1402	オーガ軸ギヤ	32T	1	
6	016-9740	カラー		2	
7	938-1126	ボールベアリング	6206	2	
8	936-1030	ストップリング	S-30	2	
9	811-2126	オイルシール	UE305011	2	
10	702-1401	ピニオンギヤ	11T	1	
11	702-2210	大ベベルギヤ	26T	1	
12	942-1272	半月キー	7×22	1	
13	938-1124	ボールベアリング	6204	2	
14	016-9730	座金		2	
15	016-6560	オーガ駆動軸		1	
16	811-2122	オイルシール	28458	1	
17	938-1125	ボールベアリング	6205	2	
18	936-2052	ストップリング	R-52	1	
19	702-2309	小ベベルギヤ	14T	1	
20	016-9720	座金		1	
21	901-1032-B	ボルト（SW付）	M8×16	1	
22	901-4054-A	ボルト（N付）	M10×30（8T）	1	
23	016-9700	パッキン		1	
24	016-6550	ピニオンメタル蓋		1	
25	901-2034-B	ボルト（SW付）	M8×25	4	
26	016-6530	パッキン		2	
27	016-6520	ケース側蓋		2	
28	901-2034-B	ボルト（SW付）	M8×25	16	
29	016-6610	パッキン		1	
30	050-5610	ケース蓋		1	
31	901-2017-B	ボルト（SW付）	M6×20	6	
32	952-1203	プラグ	PT3/8	1	
33	952-1201	プラグ	PT1/8	1	

283 オーガ，ブロワ部

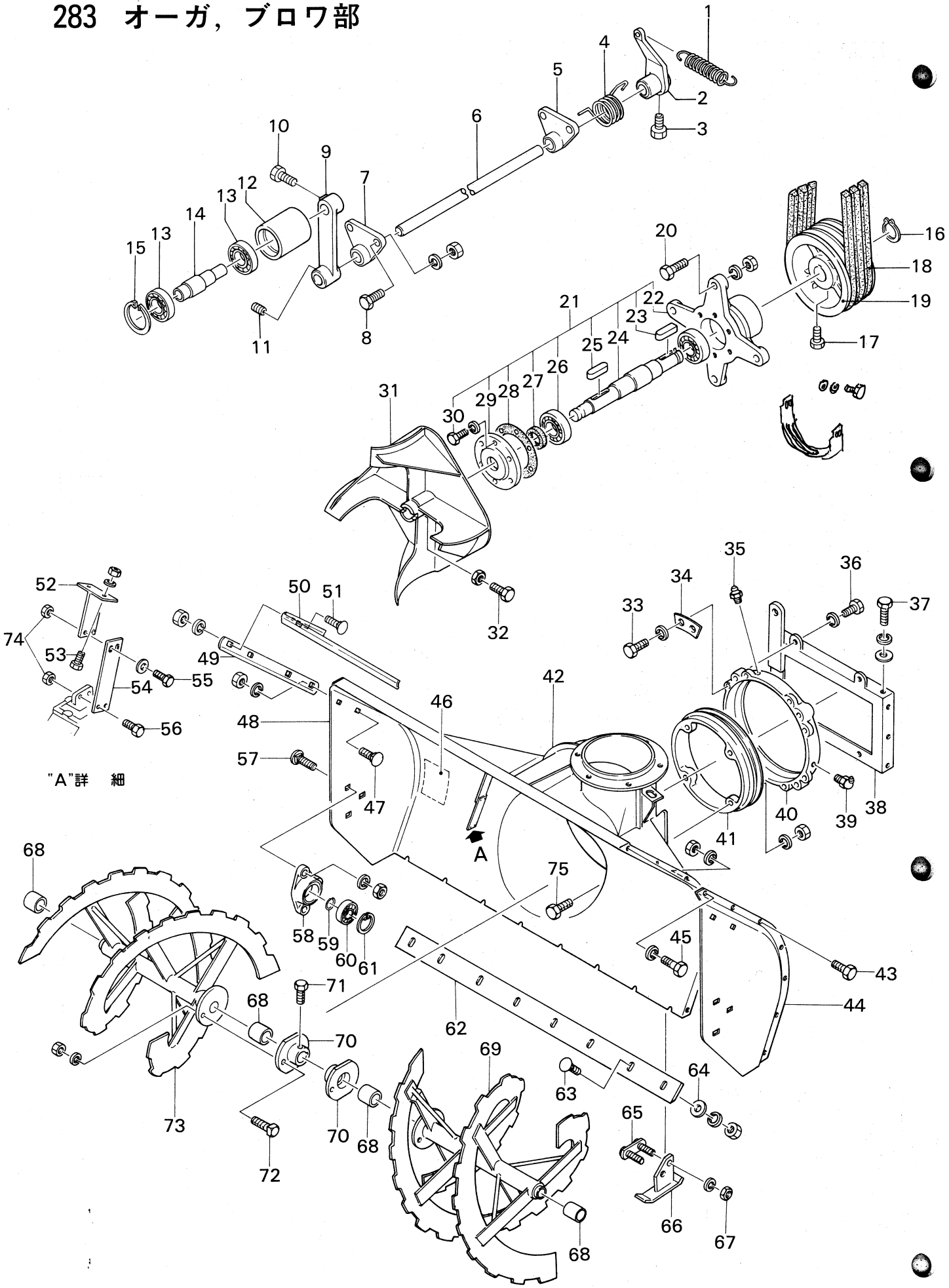

見出No.	部品番号	部品名称	規格	個数	摘要
1	705-3203	テンションスプリング		1	
2	028-0470	カウンターアーム		1	
3	901-2053	ボルト	M10×25	1	
4	028-0480	リターンスプリング		1	
5	016-6870	テンション軸受		1	
6	028-0460	アーム軸		1	
7	016-6870	テンション軸受		1	
8	901-2034-D	ボルト（SW, N付）	M8×25	4	
9	016-6890	テンションアーム		1	
10	901-2053	ボルト	M10×25	1	
11	910-1130	六角穴付止メネジ	M10×16	1	
12	016-6901	テンションプーリ		1	
13	938-1723	ボールベアリング	6203LLU	2	
14	016-6910	テンション軸		1	
15	936-2040	C形止メ輪	R-40	1	
16	936-1028	C形止メ輪	S-28	1	
17	901-2054	ボルト	M10×30	1	
18	831-3348	Vベルト	LB-48	3	
19	704-8206	Vプーリ	10″	1	
20	901-4055-D	ボルト（SW, N付）	M10×35（8T）	4	
21	016-6740	ブロワ駆動軸 Ass'y		1set	№22～30含む
22	016-6750	ブロワメタル		1	
23	941-1397	平行キー	7×7×48	1	
24	016-6760	ブロワ軸		1	
25	941-1120	平行キー（両丸）	7×7×45	1	
26	938-1726	ボールベアリング	6206-2RS	2	
27	811-2124	オイルシール	UE 30458	1	
28	016-9770	パッキン		1	
29	016-6770	メタルキャップ		1	
30	901-2033-B	ボルト（SW付）	M8×20	6	
31	050-5150	ブロワ		1	
32	901-4053-A	ボルト（N付）	M10×25（8T）	1	
33	901-4053-B	ボルト（SW付）	M10×25（8T）	8	
34	016-6041	座金		4	
35	953-1202	グリスニップル	PT1／8	1	
36	901-4054-B	ボルト（SW付）	M10×30（8T）	4	
37	901-4053-F	ボルト（W, SW付）	M10×25（8T）	8	
38	017-6050	ケース支持枠		1	
39	953-2202	グリスニップル	PT1／8（B型）	1	
40	016-6031	ケース回転軸受		1	
41	016-6020	ケース回転軸		1	
42	050-5311	オーガケース		1	
43	901-2032-D	ボルト（SW, N付）	M8×16	12	
44	050-5350L	オーガケース側板（左）		1	
45	901-2032-B	ボルト（SW付）	M8×16	2	
46	002-0520	ステッカー（安全のために）		1	
47	906-1238-D	角根丸頭ボルト（SW, N付）	M10×25	4	
48	050-5350R	オーガケース側板（右）		1	
49	028-5410	サイドマーカ		2	
50	028-5420	フロントガード		1	（オプション）
51	906-1238-D	角根丸頭ボルト（SW, N付）	M10×25	4	（オプション）
52	050-5650	オーガミッション受		1	
53	901-4053-D	ボルト（SW, N付）	M10×25（8T）	2	
54	050-5660	プレート		1	
55	901-4553-C	ボルト（W付）	M10×25(8T) P1.25	2	
56	901-4553	ボルト	M10×25(8T) P1.25	2	
57	906-3239-D	角根丸頭ボルト（SW, N付）	M10×30	6	
58	016-6601	オーガメタル		2	
59	016-0100	サークリップ	S-25	2	
60	938-1725	ボールベアリング	6205-2RS	2	

283 オーガ，ブロワ部

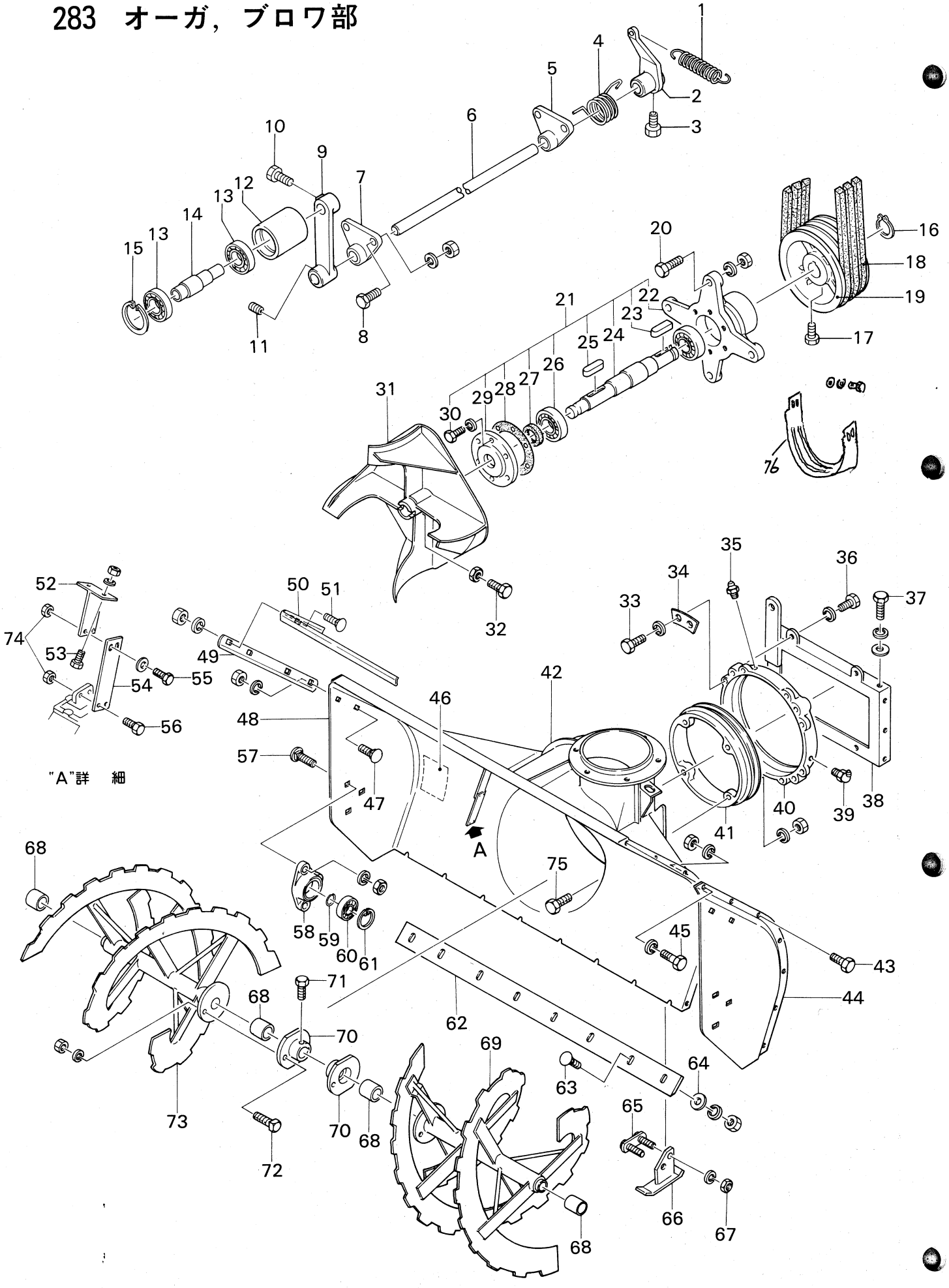

見出NO.	部品番号	部品名称	規格	個数	摘要
61	936-2052	C形止メ輪	R-52	2	
62	050-5360	ブレード		1	
63	906-1224-D	角根丸頭ボルト（SW, N付）	M8×25	8	
64	016-9510	座金		8	
65	050-5340	固定ボルト		2	
66	050-5321	ソリ		2	
67	916-1456-B	ナット（SW付）	M10 P1.25	4	
68	828-1123	ブッシュ	303430	4	
69	016-6421L	オーガ（左）		1set	No.68含む
70	016-6431	オーガボス		2	
71	901-4032	ボルト	M8×16（8T）	4	
72	709-2111	シャーボルト（SW, N付）	M10×25	2	
73	016-6421R	オーガ（右）		1set	No.68含む
74	806-1254	Uナット	M10 P1.25	4	
75	901-4054-D	ボルト（SW, N付）	M10×30（8T）	4	
76	016-6781	ベルトホルダ		1	

283 シュート部

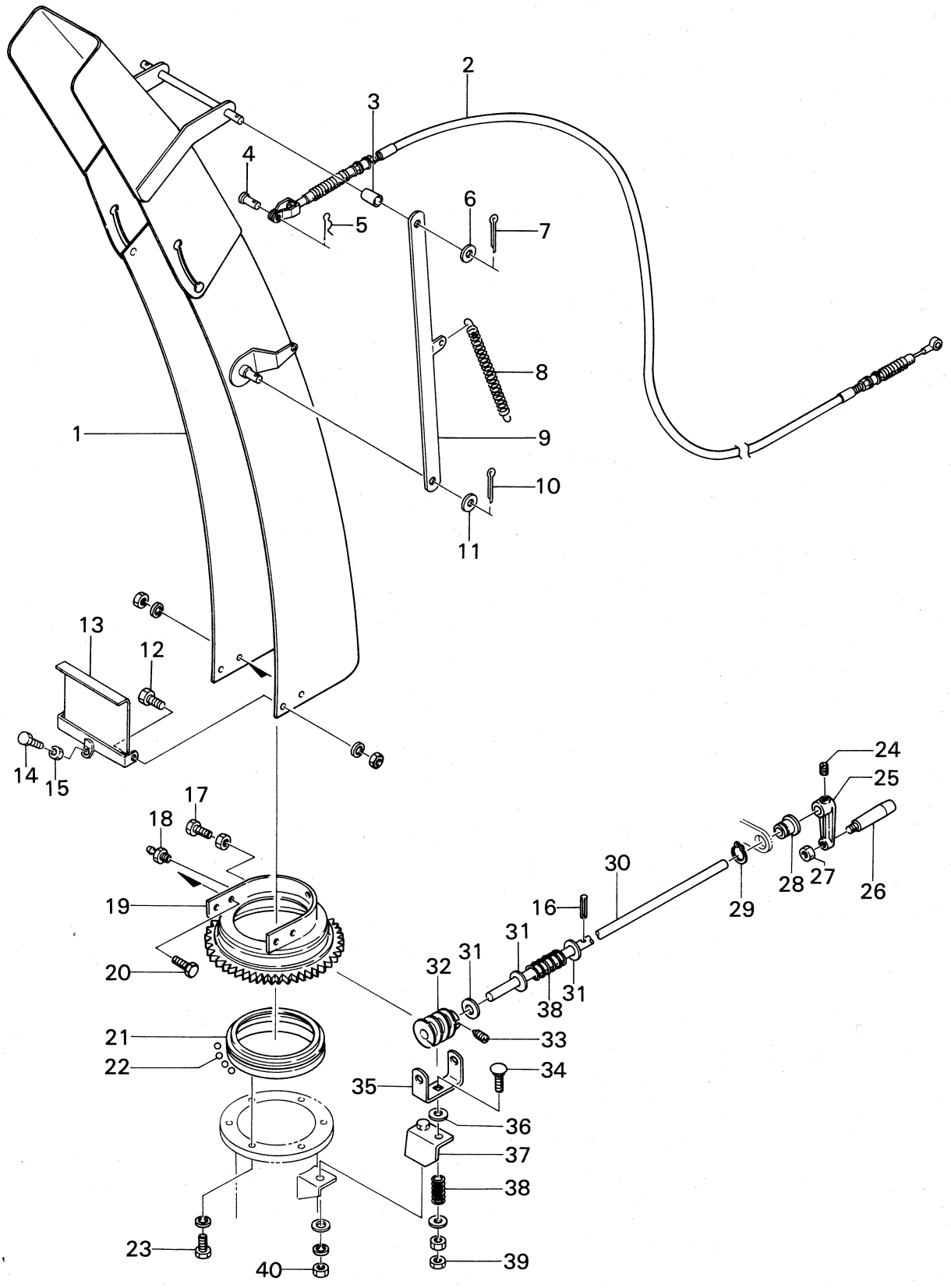
1
2
3
4
5
6
7
8
9
10
11
12
13
14
15
16
17
18
19
20
21
22
23
24
25
26
27
28
29
30
31
31
31
32
33
34
35
36
37
38
38
39
40

見出NO.	部品番号	部品名称	規格	個数	摘要
1	028-3100	シュート		1	
2	028-3250	シュート上下ワイヤー		1	
3	028-3220	シュートリンクスペーサ		2	
4	824-2207	頭付ピン	6×16	1	
5	824-0201	松葉ピン	6×1.2	1	
6	929-2206	平座金	M10	2	
7	930-0210	割ピン	2×20	2	
8	028-3200	引張りコイルスプリング		2	
9	028-3210	シュートリンク		2	
10	930-0210	割ピン	2×20	2	
11	929-2206	平座金	M10	2	
12	901-2035-D	ボルト（SW, N付）	M8×30	2	
13	028-3260	セフティガード		1	
14	901-4033	ボルト	M8×20	1	
15	916-1205	ナット	M8	1	
16	931-1124	スプリングピン	4×25	1	
17	901-2072-A	ボルト（N付）	M12×45	1	
18	953-1201	グリスニップル	M6	1	
19	016-7101	エルボメタル		1	
20	901-2034-D	ボルト（SW, N付）	M8×25	5	
21	016-7110	エルボメタル軸		1	
22	825-0003	スチールボール		71	
23	901-2031-B	ボルト（SW付）	M8×12	6	
24	910-4118	六角穴付止メネジ	M8×12	1	くぼみ先
25	016-7030	ハンドルアーム		1	
26	821-1001	回転ハンドル		1	
27	916-3206	ナット	M10（3種）	1	
28	050-5540	ブッシュ		1	
29	936-1017	C型止メ輪	S-17	1	
30	028-3230	シュート施回ハンドル軸		1	
31	929-3207	平座金	M12	3	
32	016-7080	ウォームギヤ		1	
33	910-4118	六角穴付止メネジ	M8×12	2	
34	906-1243-E	角根丸頭ボルト（W, N付）	M10×50	1	
35	050-5520	ウォーム軸受		1	
36	929-2206	平座金	M10	1	
37	050-5510	スライド金具		1	
38	706-1210	スプリング		2	
39	916-3206	ナット	M10（3種）	1	
40	916-1206-F	ナット（W, SW付）	M10	1	

283 走行変速部

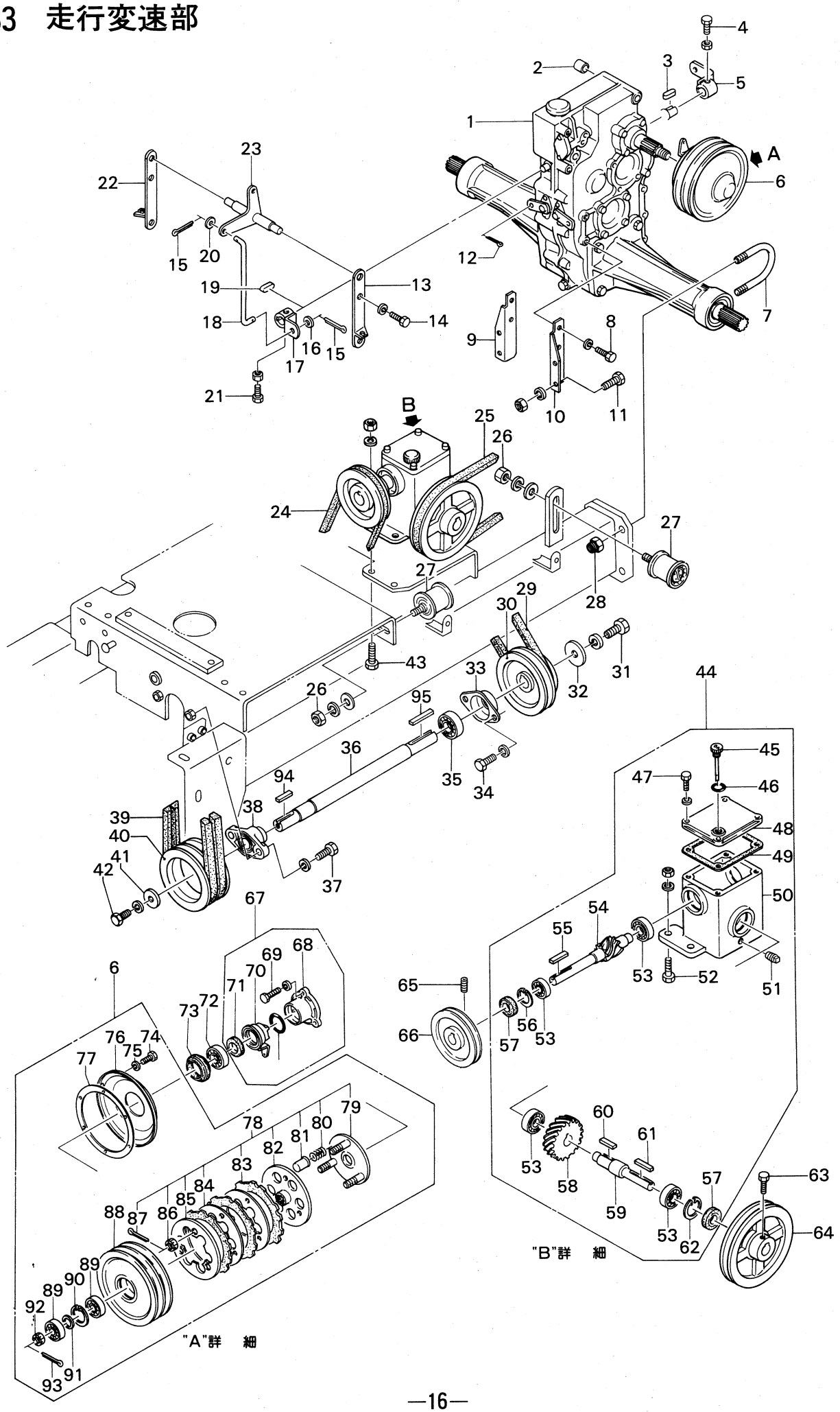

見出No.	部品番号	部品名称	規格	個数	摘要
1	050-3600	変速ミッション		1set	No.6，67～73含む
2	050-4150	スペーサ		1	
3	941-1105	平行キー（両丸）	5×5×15	1	
4	901-4033-A	ボルト（N付）	M8×20（8T）	1	
5	050-3460	副変速シフトアーム		1	
6	016-7611-33	プーリークラッチAss'y		1set	No.74～93含む
7	050-3470	Uボルト		2	
8	901-4033-B	ボルト（SW付）	M8×20（8T）	4	
9	028-1320-R	走行ミッションブラケット（R）		1	
10	028-1320-L	走行ミッションブラケット（L）		1	
11	901-4054-D	ボルト（SW, N付）		4	
12	930-0208	割ピン	2×16	2	
13	028-3400	クラッチワイヤーBKT（L）		1	
14	901-4033-B	ボルト（SW付）	M8×20（8T）	2	
15	930-0208	割ピン	2×16	2	
16	929-3204	平座金	M6	1	
17	050-3450	主変速シフトアーム		1	
18	050-3440	カウンターアーム用ロッド		1	
19	941-1105	平行キー（両丸）	5×5×15	1	
20	929-3204	平座金	M6	1	
21	901-4033-A	ボルト（N付）	M8×20（8T）	1	
22	028-3400	クラッチワイヤーBKT（R）		1	
23	050-3431	カウンターアーム		1	
24	831-3331	Vベルト	LB-31	1	
25	831-3357	Vベルト	LB-57	1	
26	916-1207-F	ナット（W, SW付）	M12	2	
27	028-1310	テンションプーリ		2	
28	806-1405	Uナット	M12（8T）	4	
29	831-1331	Vベルト	LA-31	1	
30	028-0520	プーリー		1	
31	901-2052L-B	ボルト（SW付）	M10×20	1	左ネジ
32	028-0550	エンドプレート		1	
33	009-0420	ベアリングケース		1	
34	901-4033-B	ボルト（SW付）	M8×20（8T）	2	
35	938-1725	ボールベアリング	6205LLU	1	
36	028-0530	カウンター軸		1	
37	901-4034-B	ボルト（SW付）	M8×25（8T）	2	
38	028-0500-7	ヒシフランジ形ユニット	UBLF205J	1	
39	028-1340-3	ウエッジベルト	3V-335	2	
40	028-0510	プーリー		1	
41	028-0540	エンドプレート		1	
42	901-2033-B	ボルト（SW付）	M8×20	1	
43	901-2054-D	ボルト（SW, N付）	M10×30	4	
44	016-7402	減速ミッションAss'y		1set	No.45～62を含む
45	815-2101	注油栓	PF 3/8	1	
46	951-1015	Oリング	P15	1	
47	901-2017-B	ボルト（SW付）	M6×20	4	
48	016-7412	減速ミッション蓋		1	
49	016-7431	パッキン		1	
50	016-7423	減速ミッションケース		1	
51	952-1201	プラグ	PT1/8	1	
52	901-2054-D	ボルト（SW, N付）	M10×30	4	
53	938-1123	ボールベアリング	6203	4	
54	702-5401	小ネジ歯車	7T	1	
55	941-1311	平行キー	5×5×35	1	
56	936-2040	C形止メ輪	R-40	1	
57	811-1111	オイルシール	SC17408	2	
58	702-5402	大ネジ歯車		1	
59	016-7492	大ネジ歯車軸		1	
60	941-1307	平行キー	5×5×22	1	

283 走行変速部

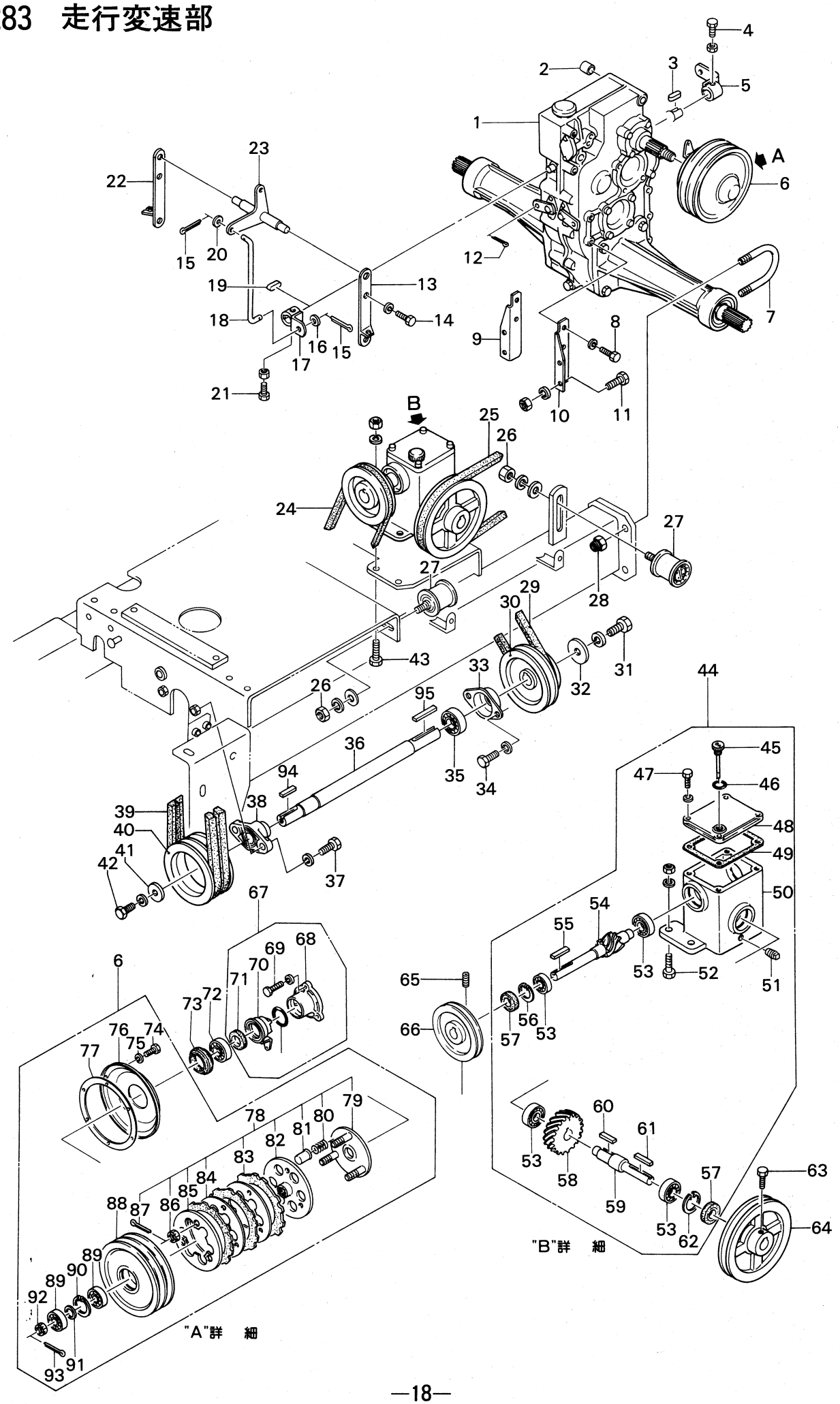

見出No.	部品番号	部品名称	規格	個数	摘要
61	941-1311	平行キー	5×5×35	1	
62	936-2040	C形止メ輪	R-40	1	
63	901-4034	ボルト	M8×25	1	
64	704-2205	Vプーリ	7″	1	
65	910-4122	六角穴付止ネジ	M8×20	2	
66	050-3210	Vプーリ	5″	1	
67	016-7611-47	クラッチアーム仕組		1set	No.68～71含む
68	016-7611-49	カム蓋		1	
69	901-2041-B	ボルト（SW付）	M8×60	2	
70	016-7611-48	クラッチアーム		1	
71	811-2119	オイルシール	TC25387	1	
72	938-1705	ボールベアリング	6005-2RS	1	
73	016-7611-46	クラッチシール		1	
74	908-1235	⊕ナベ小ネジ	M6×10	6	
75	926-1204	バネ座金	M6	6	
76	016-7611-44	主クラッチカバー		1	
77	016-7611-45	クラッチカバーパッキン		1	
78	016-7611-36	主クラッチ		1set	No.79～87含む
79	016-7611-37	主クラッチシフタ		1	
80	016-7611-43	主クラッチバネ	線径2.9　51.5L	6	
81	016-7611-42	バネ受	30L	6	低形
82	016-7611-38	受動金	外径138	1	
83	016-7611-39	フェーシング	内径103（4T）	3	
84	016-7611-40	フリクションプレート	外径138（4T）	2	
85	016-7611-41	プレッシャープレート	外径138（3T）	1	
86	918-2207	ミゾ付ナット	M 12	3	
87	930-0230	割ピン	3×25	3	
88	016-7611-34	主プーリー		1	
89	938-1723	ボールベアリング	6203-2RS	2	
90	936-2040	穴用C型止メ輪	R-40	1	
91	016-7611-35	ライナー	17252	1	
92	016-7611-51	主軸ナット	M16	1	
93	930-0232	割ピン	3×32	1	
94	941-1314	平行キー	7×7×22	1	
95	941-1319	平行キー	7×7×40	1	

283 油圧部

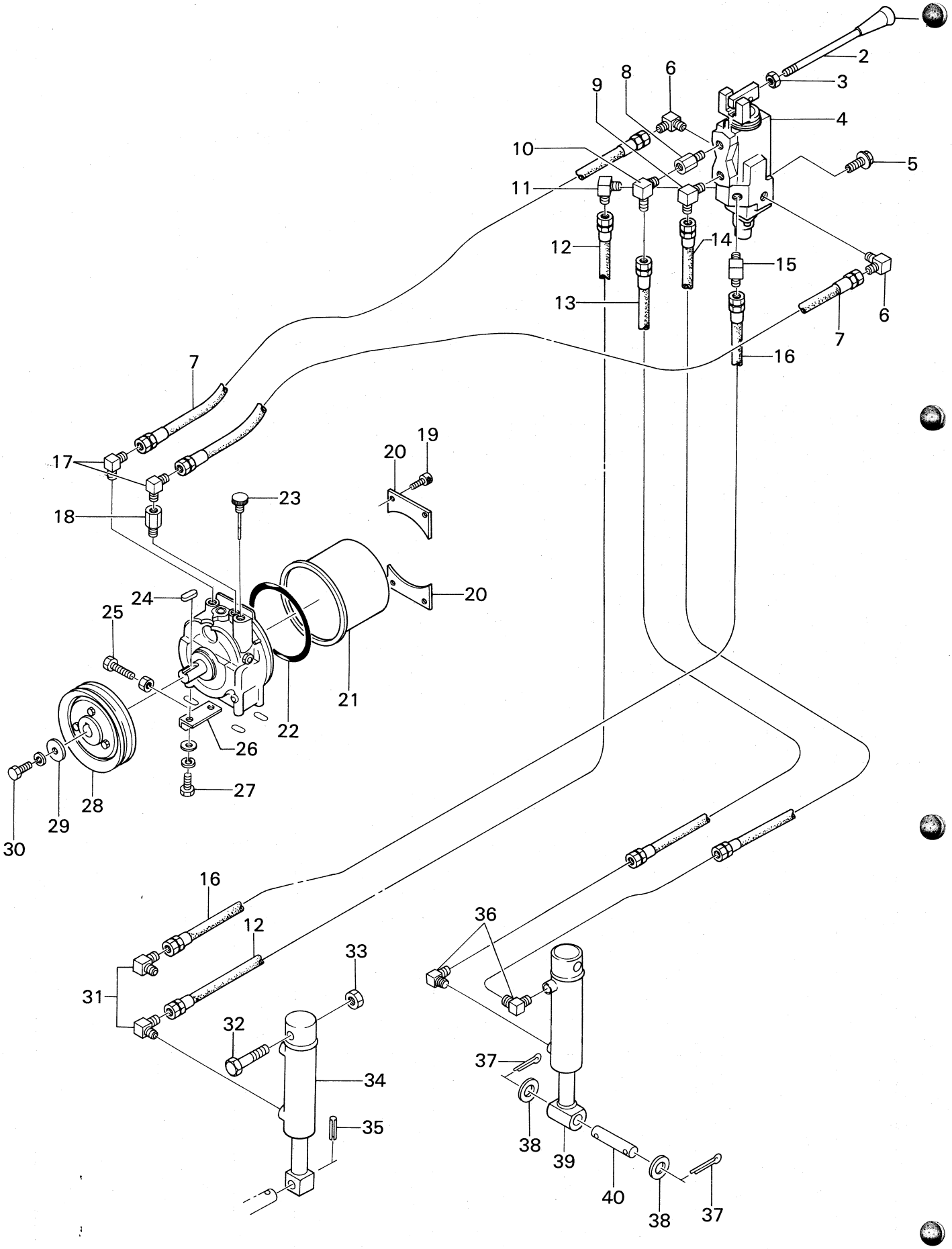
2
3
4
5
6
7
8
9
10
11
12
13
14
15
16
17
18
19
20
21
22
23
24
25
26
27
28
29
30
31
32
33
34
35
36
37
38
39
40

見出No.	部品番号	部品名称	規格	個数	摘要
1	822-1303	握り		1	
2	050-6220	レバー		1	
3	916-3205	ナット	M8（3種）	1	
4	050-6210	モノスプールバルブ		1	
5	913-3315	フランジ付六角ボルト	M6×12	4	黒メッキ
6	851-3106	アダプタ	1033-6	2	
7	852-9275-1	油圧ホース	ℓ＝750	2	
8	853-1201	ブッシング	PT 1／4	1	
9	851-8102	アダプタ（絞り 0.9）	PT 1／4	1	
10	851-3106	アダプタ	PT 1／4	1	
11	851-8101	アダプタ（絞り 0.5）	PT 1／4	1	
12	852-9713-1	油圧ホース	ℓ＝1300	1	
13	852-9711-1	油圧ホース	ℓ＝1100	1	
14	852-9712-1	油圧ホース	ℓ＝1200	1	
15	851-8101	アダプタ（絞り 0.5）	PT 1／4	1	
16	852-9713-1	油圧ホース	ℓ＝1300	1	
17	851-3106	アダプタ	PT 1／4	2	
18	853-1201	ブッシング	PT 1／4	1	
19	907-1208	六角穴付ボルト	M6×16	4	
20	016-8751-2	座金		2	
21	016-8750-3	タンク		1	
22	951-2135	Oリング	G 135	1	
23	016-8751-4	ブリーザキャップ		1	
24	941-1306	平行キー	5×5×20	1	
25	901-6041-A	ボルト（N付）	M8×60	1	全ネジ
26	050-6130	スライド金具		1	
27	901-4033-F	ボルト（W, SW付）	M8×20（8T）	4	
28	028-1330	パワーユニット入力プーリー		1	
29	016-8770	座金		1	
30	901-2051-B	ボルト（SW付）	M10×16	1	
31	851-3106	アダプタ	PT 1／4	2	
32	901-4138	ボルト	M16×60（8T）	1	
33	916-3209	ナット	M16（3種）	1	
34	017-8560	ローリングシリンダ		1	
35	931-1124	スプリングピン	4×25	1	
36	851-3106	アダプタ	PT 1／4	2	
37	930-0239	割ピン	4×25	4	
38	929-1209	平座金	M16	4	
39	028-0300	昇降シリンダー		1	
40	028-0380	軸		2	

283 電装部

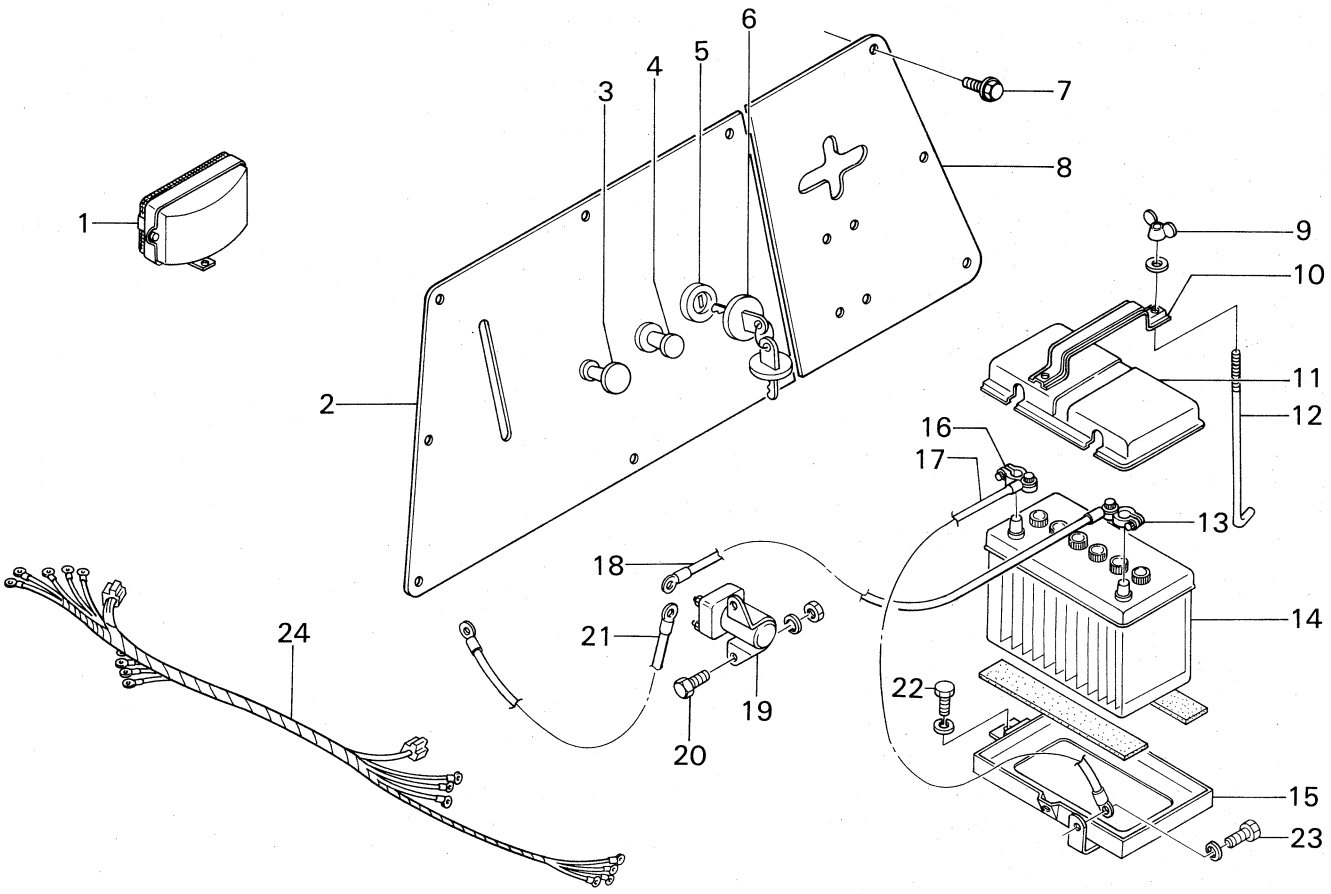
1
2
3
4
5
6
7
8
9
10
11
12
13
14
15
16
17
18
19
20
21
22
23
24

配線図

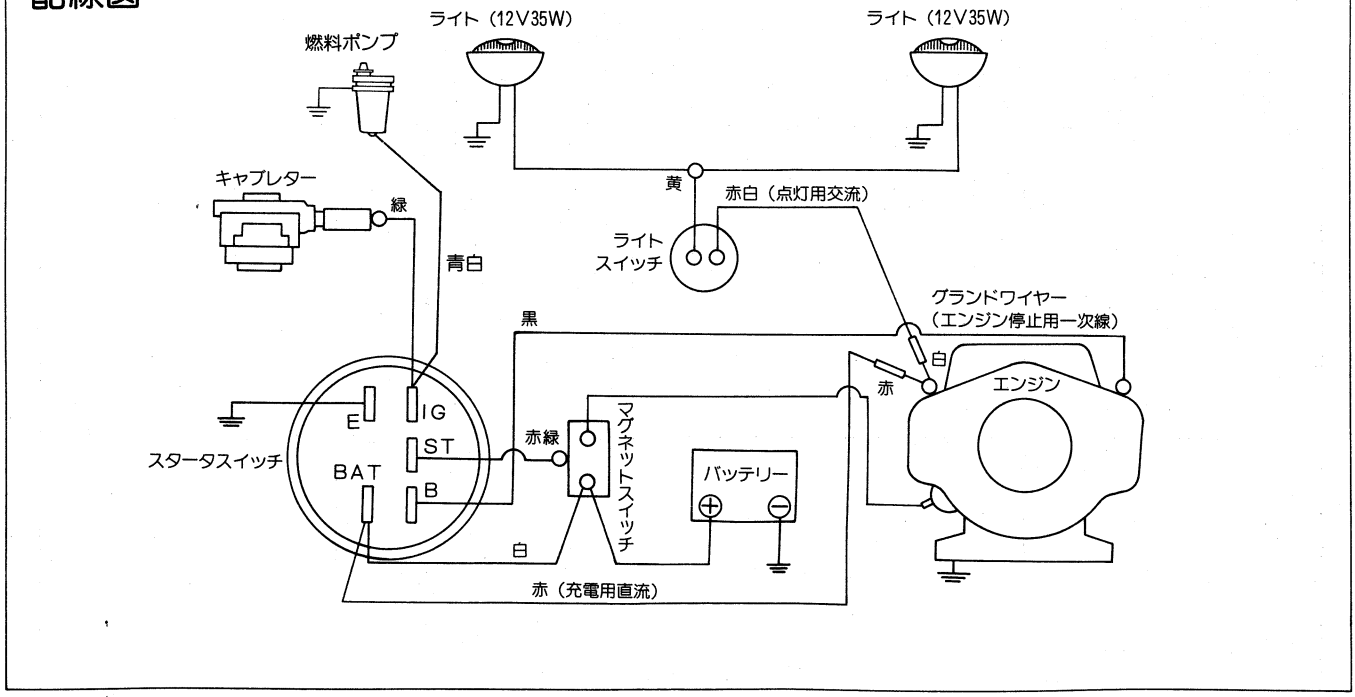
燃料ポンプ
ライト（12V35W）
ライト（12V35W）
キャブレター
緑
青白
黄
赤白（点灯用交流）
ライト
スイッチ
グランドワイヤー
（エンジン停止用一次線）
黒
白
赤
エンジン
E
IG
ST
B
BAT
スタータスイッチ
赤緑
マグネットスイッチ
バッテリー
白
赤（充電用直流）

見出No.	部品番号	部品名称	規格	個数	摘要
1	050-7420	ライト		2	
2	028-2300	計器パネルⅠ		1	
3	022-0230	チョークワイヤー		1	
4	050-7431	ライトスイッチ		1	
5	752-1002	エンジンスイッチ		1	
6	752-1002K	エンジンキー		1	
7	913-3315	フランジ付六角ボルト	M6×12	10	黒メッキ
8	028-2400	計器パネルⅡ		1	
9	920-1204-B	蝶ナット（SW付）	M6	2	
10	755-0101	カバー押エ		1	
11	753-1002-2	バッテリーカバー		1	
12	016-9930	ロッド		2	
13	753-1002-3	バッテリーターミナル	（+）	1	
14	753-1002-1	バッテリー	NS40ZL	1	
15	028-2900	バッテリー台		1	
16	753-1002-4	バッテリーターミナル	（−）	1	
17	028-1860	ターミナル線（−）		1	
18	028-1870	ターミナル線（+）		1	
19	751-1001	マグネットスイッチ		1	
20	901-4017-D	ボルト（N，SW付）	M6×20（8T）	2	
21	028-1880	ターミナル線（セル用）		1	
22	901-4052-B	ボルト（SW付）	M10×20（8T）	1	
23	901-2052-B	ボルト（SW付）	M10×20	1	
24	028-1891	ワイヤーハーネス		1	

283 カバー，走行フレーム

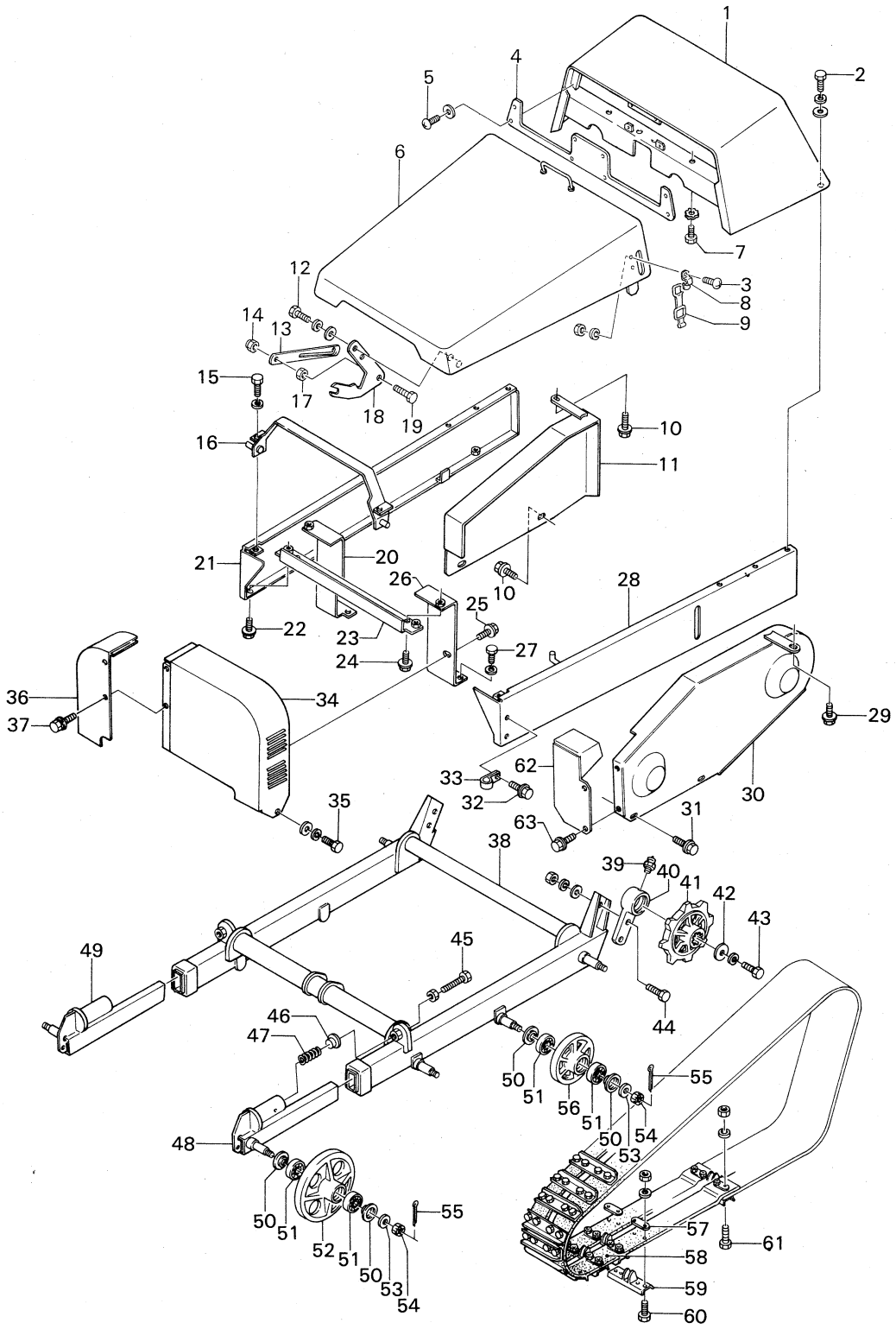

見出NO.	部品番号	部品名称	規格	個数	摘要
1	028-1400	ライトカバー		1	
2	901-2016-D	ボルト（SW，N付）	M6×16	6	
3	908-1226 B	ナベ小ネジ（SW付）	M5×16	4	
4	028-1480	ライトグリル		1	
5	911-1221-C	十字穴付タッピンネジ（W付）	M4×12	8	

見出No.	部品番号	部品名称	規格	個数	摘要
6	028-2002	ボンネット		1	
7	901-2032-B	ボルト（歯付座金付）	M8×16	2	
8	028-2090	バンド受金具		2	
9	712-1101	ゴムバンド		2	
10	913-3308	フランジ付六角ボルト	M6×16	3	黒メッキ
11	028-2600	油圧パッケージカバー		1	
12	901-2032-F	ボルト（W, SW付）	M8×16	4	
13	028-2140	ボンネットステー		1	
14	806-1203	Uナット	M8	1	
15	901-2033-B	ボルト（SW付）	M8×20	2	
16	028-2100	ボンネットヒンジ		1	
17	916-3205	ナット	M8（3種）	1	
18	028-2130	エスケープリンク		2	
19	901-2034	ボルト	M8×25	1	
20	028-1780	右サイドメンバー		1	
21	028-1600	右側板		1	
22	913-3316-B	フランジ付六角ボルト（SW付）	M6×16	2	
23	028-1760	クロスメンバー		1	
24	901-2016-B	ボルト（SW付）	M6×16	2	
25	901-2032-F	ボルト（W, SW付）	M8×16	2	
26	028-1770	左サイドメンバー		1	
27	901-2033-B	ボルト（SW付）	M8×20	4	
28	028-1500	左側板		1	
29	901-3308	フランジ付六角ボルト	M6×16	1	黒メッキ
30	028-1200	走行ミッションベルトカバー		1	
31	901-3308	フランジ付六角ボルト	M6×16	2	黒メッキ
32	901-3308	フランジ付六角ボルト	M6×16	2	黒メッキ
33	016-8410	ホースクリップ（小）		2	
34	028-2800	ブロアベルトカバー（左）		1	
35	901-2033-F	ボルト（W, SW付）	M8×20	2	
36	028-2700	ブロアベルトカバー（右）		1	
37	901-2015-F	ボルト（W, SW付）	M6×12	2	
38	028-0100	走行フレーム		1	
39	953-3202	グリスニップル	PT1／8（C型）	2	
40	050-1210	アクセルケース受		2	
41	030-0350	走行スプロケット		2	
42	050-1230	座金		2	
43	901-4073-B	ボルト（SW付）	M12×30（8T）	2	
44	901-4075-G	ボルト（W, SW, N付）	M12×40（8T）	4	
45	028-0290	テンションボルト（N付）	M16×140（8T）	2	全ネジ
46	028-0280	スプリングシート		2	
47	706-1707	スプリング		2	
48	028-0200L	アイドラー軸（左）		1	
49	028-0200R	アイドラー軸（右）		1	
50	252-0350	座金		16	
51	938-1724	ボールベアリング	6204LLU	16	
52	030-0160	アイドラー		4	
53	929-1209	平座金	M16（小形丸）	8	
54	918-2209	溝付ナット	M16（1種）	8	低形
55	930-0241	割ピン	4×32	8	
56	030-0170	トラックローラ		4	
57	016-9810	座金		120	
58	028-0210	クローラベルト		4	
59	016-7300	グリッパー		60	
60	901-2034-D	ボルト（SW, N付）	M8×25	232	
61	901-4035-D	ボルト（SW, N付）	M8×30	8	
62	028-3308	減速ミッションベルトカバー		1	
63	901-3316	フランジ付六角ボルト	M6×16	2	黒メッキ

good new days
人間らしい美しい未来を

ヤナセ

総発売元 株式会社 ヤナセ
商事事業部
東京都港区芝浦１－６－38　〒105
電話 東京(03)452－4311（大代表）

製造元　石狩造機株式会社