スノースロワー

12-35HST

部　品　表

Model Table

Body Parts　Engine Parts

製造番号

712□□□□

ヤナセ

部品表の利用方法について

構成

この部品表は本体、エンジンの二部で構成されています。

摘要

摘要欄には一般規格、名称などを記載しています。

発注単位

発注単位欄に記載されている数字は、ご注文いただく際の単位数量を示しております。ここに示された数量を一単位として袋又は箱に入っておりますので、単位数量の倍数にてご注文下さるようお願い致します。

標準工数

標準工数欄に記載されている数字は、部品交換時の標準的な工数（時間）です。@は1部品もしくは1セットでの標準工数です。

エンジン

図解で枠に囲まれている場合はアッセンブリー部品です。また、個々の部品が必要であれば見出し番号の付されている物に限り供給可能です。

PARTS LIST FOR THE YANASE SNOW-THROWER

TIPS FOR USING THIS PARTS LIST

1. STRUCTURE
   This Parts List has two sections: Body Parts and Engine Parts.

2. NOTES
   General standards, name, etc. are described in this column.

3. ORDER-UNIT
   The number listed here indicates the number of individual parts prepackaged together. Because of the prepackaging, parts must be ordered in multiples of this number. For example, if the number indicatedis 5, but you want to order 7 units, then you are requested to order 2 sets of 5 parts or 10 parts.

4. STANDARD PROCESSING TIME
   This number indicates the amount of time required for parts to be replaced.

5. ENGINE
   If the figure is surrounded by a frame, assembly is required. Only parts given an index number can be individually ordered. Other parts may be ordered only as parts of sets and kits. Therefore, parts marked with:

12-35HST

2000

Parts List

本　体
Body Parts

712□□□□

Top

エンジン・ラジエータ部 ……2～3
Engine & Radiator
燃料タンク・エアクリーナ部 ……4～5
Fuel Tank & Air Cleaner
コントロール部（1）……6～9
Levers & Links（1）
コントロール部（2）……10～13
Levers & Links（2）
オーガミッション部（主・補助）……14～17
Auger Mission
オーガ・オーガケース部（主・補助）……18～21
Auger & Augercase
ブロワ・ブロワテンション部 ……22～25
Blower & Blower Tensioner
シュート部 ……26～29
Chute
動力伝達部（走行・油圧）……30～33
Transmission
油圧部 ……34～37
Hydraulic System
カバー部 ……38～39
Covers
走行部 ……40～41
Frame-driving
電装部 ……42～45
Electrical Equipment
ステッカ部 ……46～47
Stickers
電気配線図 ……48
Wiring Diagram

712　エンジン・ラジエータ部

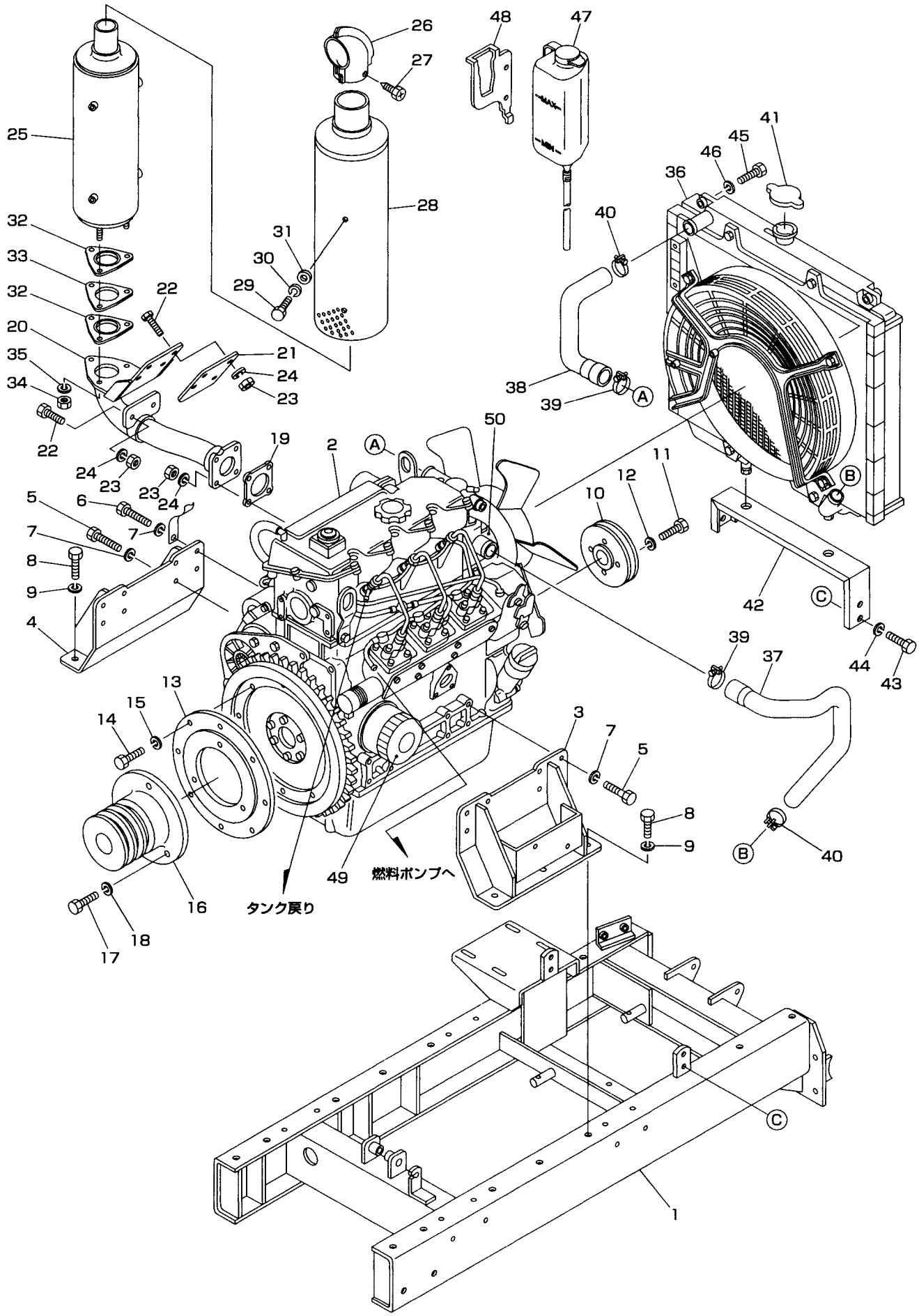

見出No.	部品番号	部品名称	摘要	個数	発注単位	標準工数
1	S071−2100	メインフレーム		1		
2	S071−2310	エンジン（3LD1 PA−26）	35PS	1		
3	S071−2411	エンジンブラケット（左）		1		
4	S071−2620	エンジンブラケット（右）		1		
5	S902−4053	小形六角ボルト	M10×25(8T)	15	5	
6	S902−4054	小形六角ボルト	M10×30(8T)	1	5	
7	S926−1208	バネ座金	M10	16	5	
8	S902−4074	小形六角ボルト	M12×35(8T)	6		
9	S926−1209	バネ座金	M12	6	5	
10	S071−2450	クランクプーリ（123B−1）		1		0.7
11	S907−1118	六角穴付ボルト	M8×25	4		
12	S927−2106	皿バネ座金	2L−8	4		
13	S071−2490	エンジンプーリフランジ		1		
14	S902−4034	小形六角ボルト	M8×25(8T)	8	5	
15	S926−1206	バネ座金	M8	8	5	
16	S071−2440	エンジンプーリ		1		0.7
17	S902−4072	小形六角ボルト	M12×25(8T)	3		
18	S926−1209	バネ座金	M12	3	5	
19	摘要欄参照	ガスケット（EXHパイプ）	イスズ品番897042-0280	1		
20	S071−2430	EXマニホールドアダプタ		1		0.8
21	S069−2910	マニホールドアダプタ取付板		1		
22	S902−2033	小形六角ボルト	M8×20	6	5	
23	S916−5205	小形六角ナット	M8	10	5	
24	S926−1206	バネ座金	M8	10	5	
25	摘要欄参照	マフラ	イスズ品番897107-7140	1		0.5
26	S069−2770−3	マフラパイプエンド		1		
27	S914−6220	十字穴付六角タッピンネジ（3種）	M4×10	2		
28	摘要欄参照	マフラカバー	イスズ品番894402-1650	1		0.3
29	S901−2015	六角ボルト	M6×12	6	5	
30	S926−1204	バネ座金	M6	6	5	
31	S929−4204	平座金（大径）	M6	6	5	
32	摘要欄参照	ガスケット（EXHマフラ）	イスズ品番914145-0760	2		
33	S069−2920	マフラスペーサ		1		
34	S916−5256	小形六角ナット	M10(P1.25)	3		
35	S926−1208	バネ座金	M10	3	5	
36	摘要欄参照	ラジエータ	イスズ品番897126-4613	1		1.2
37	摘要欄参照	ラジエータホース（下）	イスズ品番897131-3160	1		0.5
38	摘要欄参照	ラジエータホース（上）	イスズ品番897131-3150	1		0.4
39	摘要欄参照	ホースバンド（ラジエータホース）42mm	イスズ品番909915-0421	2		
40	摘要欄参照	ホースバンド（ラジエータホース）38mm	イスズ品番509704-0313	2		
41	S071−2710−2	ラジエータキャップ		1		0.1
42	S071−2700	ラジエータブラケット		1		
43	S902−4032	小形六角ボルト	M8×16(8T)	4	5	
44	S926−1206	バネ座金	M8	4	5	
45	S901−2019	六角ボルト	M6×30	2	5	
46	S926−1204	バネ座金	M6	2	5	
47	摘要欄参照	サージタンク	イスズ品番897127-5911	1		0.1
48	摘要欄参照	サージタンクブラケット	イスズ品番897127-5921	1		
49	摘要欄参照	オイルフィルタ	イスズ品番894456-7411	1		0.4
50	S071−2310−17	ファンベルト		1		1.0

2000. 1

712　燃料タンク・エアクリーナ部

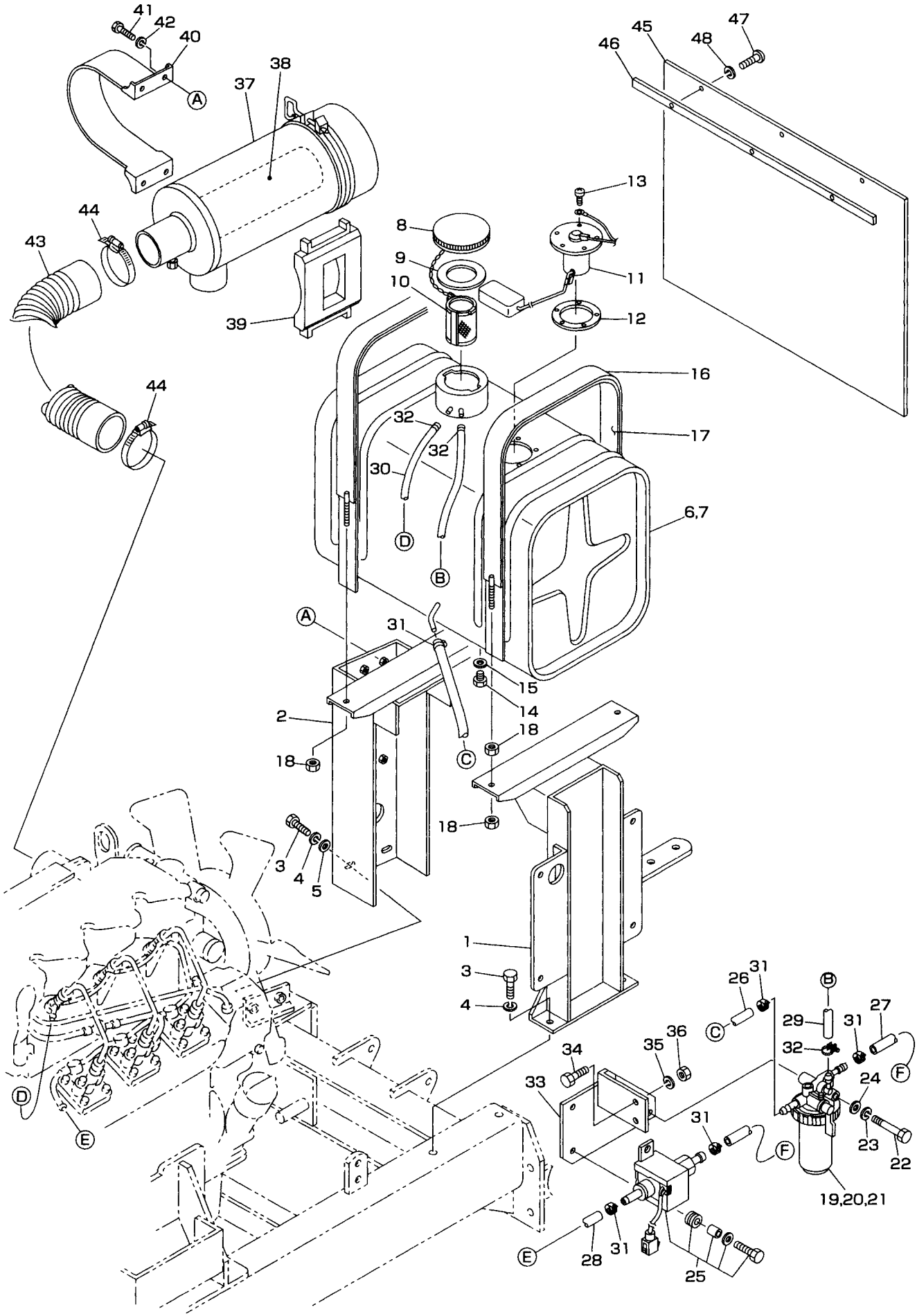

見出No.	部品番号	部品名称	摘要	個数	発注単位	標準工数
1	S071−2820	タンクブラケット（左）		1		0.7
2	S071−2810	タンクブラケット（右）		1		0.5
3	S902−4033	小形六角ボルト	M8×20(8T)	4	5	
4	S926−1206	バネ座金	M8	4	5	
5	S929−2205	平座金	M8	2	5	
6	S071−2840	燃料タンク組立品	No.7〜15含む	1		1.5
7	S071−2840A	燃料タンク本体		1		
8	S071−2840−1	燃料タンンクキャップ		1		
9	S071−2840−2	タンクキャップゴムパッキン		1		
10	S071−2840−3	タンクストレーナ		1		
11	S071−2840−6	ゲージユニット		1		
12	S071−2840−7	ゲージユニットパッキン		1		
13	S071−2840−8	ユニット取付ネジ（SW, W付）		5		
14	S071−2840−4	ドレンプラグ		1		
15	S071−2840−5	銅パッキン		1		
16	S071−2230	燃料タンクバンド		2		0.2
17	S071−2360	ゴムパッキン（タンクバンド）		2		
18	S916−5205	小形六角ナット	M8	4		
19	摘要欄参照	燃料フィルタ	イスズ品番897104-1891	1		0.3
20	摘要欄参照	エレメント（燃料フィルタ）	イスズ品番897071-3480	1		0.1
21	摘要欄参照	Oリング（燃料フィルタ）	イスズ品番894155-1830	1		
22	S902−2043	小形六角ボルト	M8×70	1		
23	S926−1206	バネ座金	M8	1	5	
24	S929−2205	平座金	M8	1	5	
25	摘要欄参照	燃料ポンプ	イスズ品番894241-1792	1		0.3
26	S071−2280−1	燃料ホース（タンク→フィルタ）	内径8	1		
27	S071−2280−2	燃料ホース（フィルタ→電磁ポンプ）	内径8	1		
28	S071−2280−3	燃料ホース（電磁ポンプ→エンジン）	内径8	1		
29	S071−2280−5	燃料ホース（フィルタ→タンク）	内径4	1		
30	S071−2280−4	燃料ホース（エンジンリターン→タンク）	内径4	1		
31	S836−2012	ホースバンド	8−16	6		
32	S836−1008	ホースバンド	8	4		
33	S071−2390	燃料ポンプブラケット		1		0.3
34	S902−4033	小形六角ボルト	M8×20(8T)	2	5	
35	S926−1206	バネ座金	M8	2	5	
36	S916−5205	小形六角ナット	M8	2	5	
37	摘要欄参照	エアクリーナ組立品	イスズ品番894152-1120	1		0.2
38	摘要欄参照	エアクリーナエレメント	イスズ品番514215-0140	1		0.1
39	摘要欄参照	クッション（エアクリーナ）	イスズ品番897048-9720	1		
40	摘要欄参照	エアクリーナバンド	イスズ品番897048-9711	1		
41	S902−2033	小形六角ボルト	M8×20	4	5	
42	S926−1206	バネ座金	M8	4	5	
43	S071−2980	エアクリーナホース		1		2
44	S836−2050	ホースバンド	40−60	2		
45	S071−8450	ゴム板（燃料タンク）		1		
46	S071−8460	ゴム板押え		1		
47	S908−1214	十字穴付ナベ（丸）小ネジ	M4×12	3	5	
48	S926−1202	バネ座金	M4	3	5	

2000. 1

712　コントロール部（1）

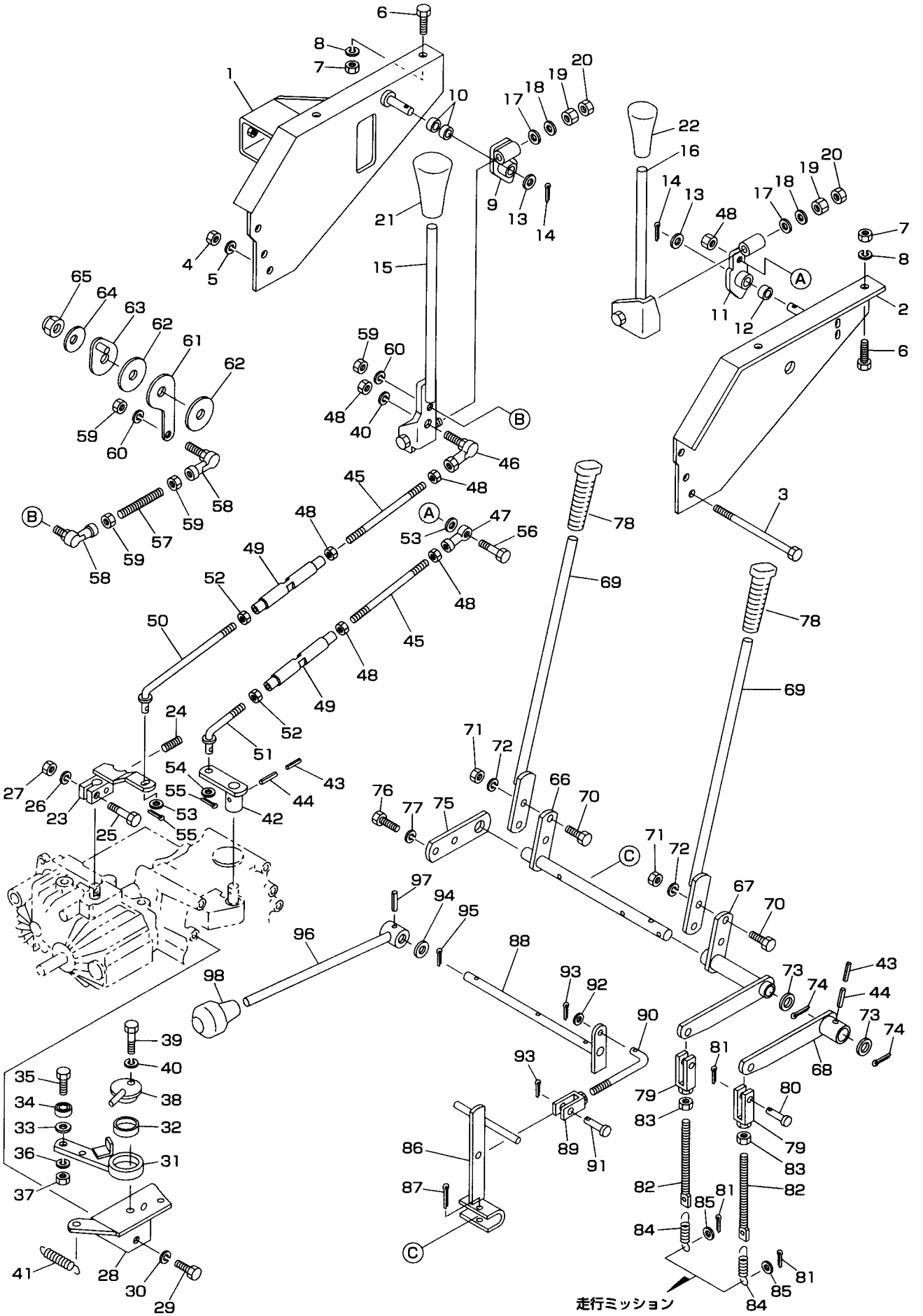

見出No.	部品番号	部品名称	摘要	個数	発注単位	標準工数
1	S071−3010	操作盤マウント（右）		1		2.0
2	S071−3020	操作盤マウント（左）		1		2.0
3	S053−3840	小形六角ボルト		3		
4	S916−5206	小形六角ナット	M10	3	5	
5	S926−1208	バネ座金	M10	3	5	
6	S902−4053	小形六角ボルト	M10×25(8T)	4	5	
7	S916−5206	小形六角ナット	M10	4	5	
8	S926−1208	バネ座金	M10	4	5	
9	S069−3310	レバーポスト（変速）		1		0.5
10	S828−1260	ブッシュ（バックメタル）	12×14×12	2		
11	S069−3320	レバーポスト（走行）		1		0.5
12	S828−1206	ブッシュ（バックメタル）	12×14×20	1		
13	S929−2207	平座金	M12	2	5	
14	S930−0228	割ピン	3.2×20	2	5	
15	S069−3290	変速レバー		1		
16	S069−3210	走行クラッチレバー		1		
17	S927−3108	皿バネ	L−10	2		
18	S929−2206	平座金	M10	2	5	
19	S916−5206	小形六角ナット	M10	2	5	
20	S916−6206	小形六角ナット（3種）	M10	2	5	
21	S082−3490B	握り（黒）	12	1		
22	S081−3930R	握り（赤）	12	1		
23	S061−3330	主変速アーム（ミッション）		1		0.8
24	S910−3120	六角穴付止ネジ（トガリ先）	M8×16	1		
25	S901−4019	六角ボルト	M6×30(8T)	1	5	
26	S926−1204	バネ座金	M6	1	5	
27	S916−2204	六角ナット	M6	1	5	
28	S071−3460	中立調整ブラケット		1		1.2
29	S902−4572	小形六角ボルト	M12(P1.5)×25(8T)	2		
30	S926−1209	バネ座金	M12	2	5	
31	S061−3340	中立調整アーム		1		0.6
32	S828−1297	ブッシュ（バックメタル）	30×34×12	1		
33	S929−2204	平座金	M6	1	5	
34	S938−1367	ボールベアリング	626ZZ	1		
35	S901−4017	六角ボルト	M6×20(8T)	1	5	
36	S926−1204	バネ座金	M6	1	5	
37	S916−2204	六角ナット	M6	1	5	
38	S061−3350	中立調整軸		1		
39	S902−4035	小形六角ボルト	M8×30(8T)	1	5	
40	S926−1206	バネ座金	M8	2	5	
41	S705−3225	スプリング		1		
42	S061−3361	副変速アーム（ミッション）		1		0.5
43	S931−1117	スプリングピン	3×25	2		
44	S931−1132	スプリングピン	5×25	2		
45	S071−3380	変速ロッド		2		
46	S835−2555	ロッドエンド（L型）	M8×1.25	1		
47	S835−1555	ロッドエンド（アイ形メネジ）	8−M8×1.25	1		
48	S916−5205	小形六角ナット	M8	6	5	
49	S040−1660	ターンバックル		2		
50	S071−3390	ロッド（主変速）		1		

2000. 1

712　コントロール部（1）

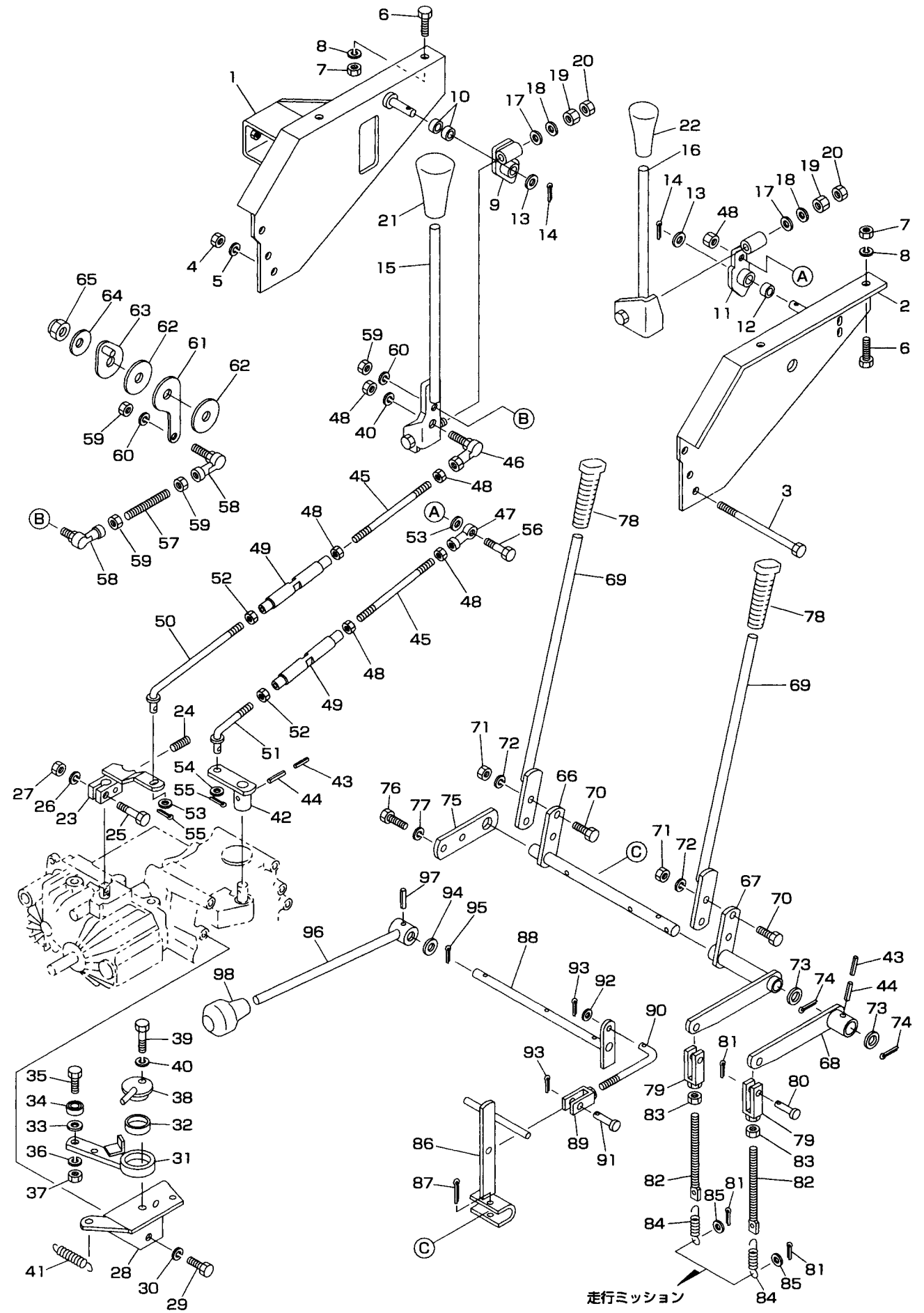

見出No.	部品番号	部品名称	摘要	個数	発注単位	標準工数
51	S071−3410	ロッド（副変速）		1		0.2
52	S916−5205L	小形六角ナット（左ネジ）	M8L	2		
53	S929−2205	平座金	M8	2	5	
54	S016−9510	座金		1		
55	S930−0219	割ピン	2.5×20	2	10	
56	S902−2034	小形六角ボルト	M8×25	1	5	
57	S061−3431	レバー調整ロッド		1		
58	S835−2554	ロッドエンド（L型）	M6×1	2		
59	S916−2204	六角ナット	M6	4	5	
60	S926−1204	バネ座金	M6	2	5	
61	S061−3442	レバー調整アーム		1		0.3
62	S061−3441B	摩擦板		2		
63	S061−3650	フリクションプレート		1		
64	S005−4540	サラバネ座金		2		
65	S806−3205	ナイロンナット	M12	1		
66	S061−3230	サイドクラッチレバー軸		1		0.7
67	S061−3240	サイドクラッチアーム（右）		1		
68	S061−3250	サイドクラッチアーム（左）		1		
69	S071−3220	サイドクラッチレバー		2		
70	S902−2033	小形六角ボルト	M8×20	4	5	
71	S916−5205	小形六角ナット	M8	4	5	
72	S926−1206	バネ座金	M8	4	5	
73	S929−2209	平座金	M16	2	5	
74	S930−0241	割ピン	4×32	2	10	
75	S061−3040	サイドクラッチステー		1		
76	S901−4017	六角ボルト	M6×20(8T)	2	5	
77	S926−1204	バネ座金	M6	2	5	
78	S072−3790	握り（サイドクラッチ）	12−34　クロ	2		
79	S061−3280	クレビス		2		
80	S824−1209	頭付ピン	6×20	2		
81	S930−0208	割ピン	2×16	4	10	
82	S065−1540	ロッド（M8×130）		2		
83	S916−5205	小形六角ナット	M8	2	5	
84	S705−5255	スプリング		2		
85	S929−2204	平座金	M6	2	5	
86	S061−3880	駐車ブレーキアーム		1		0.1
87	S930−0243	割ピン	4×40	1	10	
88	S071−3860	駐車ブレーキレバー支点軸		1		0.7
89	S255−2230	クレビス		1		
90	S071−3870	駐車ブレーキ連結ロッド		1		0.1
91	S824−1209	頭付ピン	6×20	1		
92	S929−2204	平座金	M6	1	5	
93	S930−0208	割ピン	2×16	2	10	
94	S929−2207	平座金	M12	2	5	
95	S930−0239	割ピン	4×25	2	10	
96	S061−3071	駐車ブレーキレバー		1		0.1
97	S931−1124	スプリングピン	4×25	1		
98	S082−3530	握り（P）	12−45　Pクロ	1		

2000. 1

712　コントロール部（2）

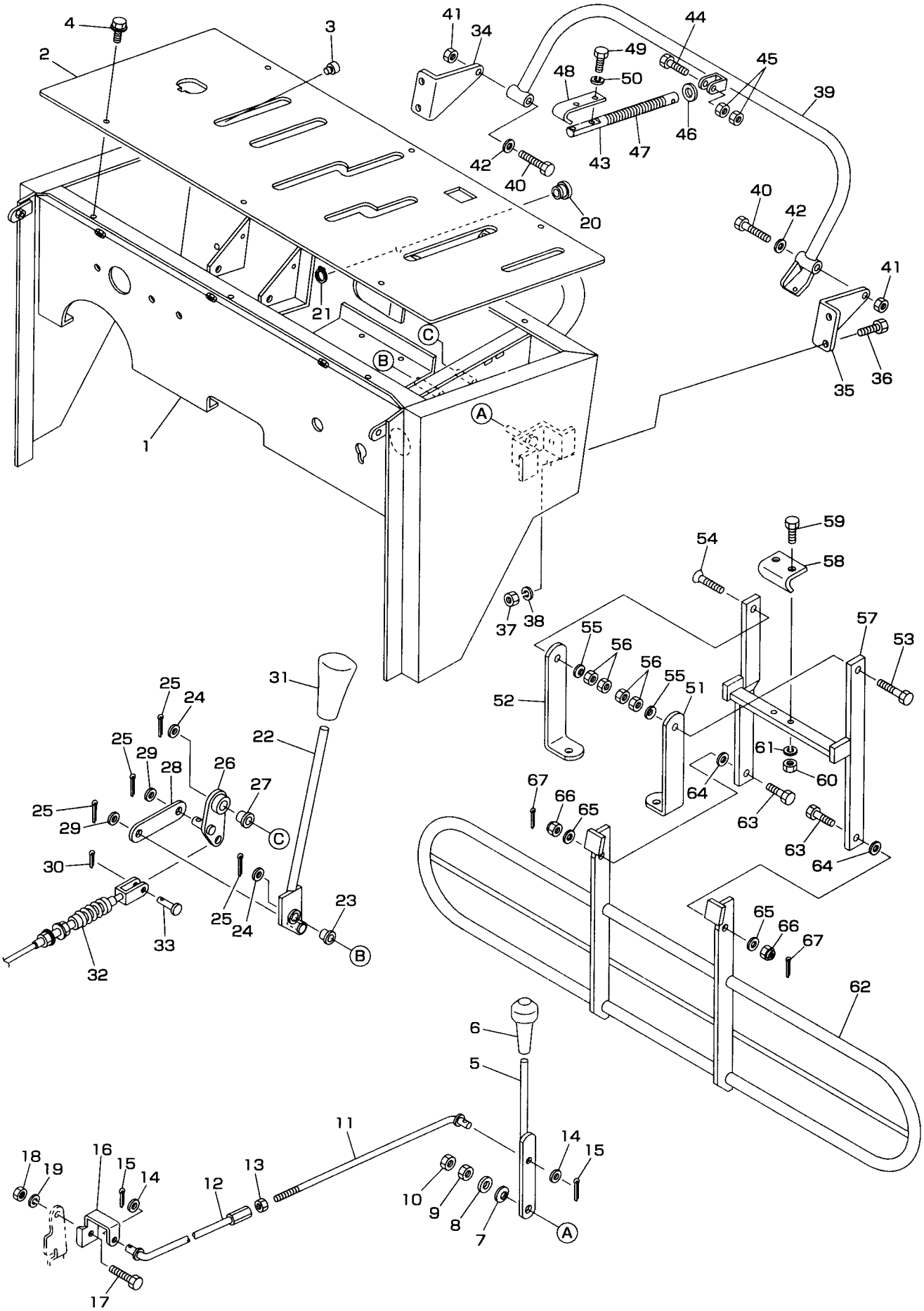

見出No.	部品番号	部品名称	摘要	個数	発注単位	標準工数
1	S071−4110	操作盤		1		2.0
2	S071−4120	操作盤パネル		1		0.3
3	S065−4130	クッションゴム		4		
4	S913−3608	フランジ付六角ボルト（黒）	2−M6×16(7T)	6	5	
5	S069−4710	スロットルレバー		1		0.4
6	S069−3780	握り（スロットル）	8−35　クロ	1		
7	S927−3108	皿バネ	L−10	1		
8	S929−2206	平座金	M10	1	5	
9	S916−5206	小形六角ナット	M10	1	5	
10	S916−6206	小形六角ナット（3種）	M10	1	5	
11	S071−4740	スロットルレバーロッド		1		0.4
12	S069−4750	スロットルロッド（エンジン側）		1		0.1
13	S916−5205	小形六角ナット	M8	1	5	
14	S929−2205	平座金	M8	2	5	
15	S930−0217	割ピン	2.5×16	2	10	
16	S071−4760	コントロールレバー金具		1		0.1
17	S901−4016	六角ボルト	M6×16(8T)	1	5	
18	S916−2204	六角ナット	M6	1	5	
19	S926−1204	バネ座金	M6	1	5	
20	S050−5540	ブッシュ		1		
21	S936−1017	軸用C形止メ輪	S−17	1		
22	S061−3480	オーガクラッチレバー		1		0.4
23	S828−2192	フランジブッシュ	12×14(20×1)×21	1		
24	S929−2207	平座金	M12	2	5	
25	S930−0228	割ピン	3.2×20	4	10	
26	S053−3330L	トグルリンクアーム（左）		1		0.4
27	S828−2112	フランジブッシュ	12×14(20×1)×16	1		
28	S053−3340	リンクプレート		1		
29	S929−2205	平座金	M8	2	5	
30	S930−0217	割ピン	2.5×16	1	10	
31	S082−3490	握り（オーガ）（赤）	12−50　矢アカ	1		
32	S071−4640	オーガクラッチワイヤ		1		0.3
33	S824−1295	頭付ピン	8×18	1		
34	S071−9890R	ブラケット（右）		1		0.1
35	S071−9890L	ブラケット（左）		1		0.1
36	S902−4033	小形六角ボルト	M8×20(8T)	4	5	
37	S916−5205	小形六角ナット	M8	4	5	
38	S926−1206	バネ座金	M8	4	5	
39	S069−9581	セーフティパネル		1		0.1
40	S902−4038	小形六角ボルト	M8×45(8T)	2	5	
41	S916−5205	小形六角ナット	M8	2	5	
42	S929−2205	平座金	M8	2	5	
43	S069−9801	プッシュロッド		1		0.5
44	S901−4019	六角ボルト	M6×30(8T)	1	5	
45	S916−2204	六角ナット	M6	2	5	
46	S929−2207	平座金	M12	1	5	
47	S706−1234	スプリング		1		
48	S069−9790	プッシュ板		1		
49	S901−2003	六角ボルト	M5×12	2	5	
50	S926−1203	バネ座金	M5	2	5	

2000. 1

712　コントロール部（2）

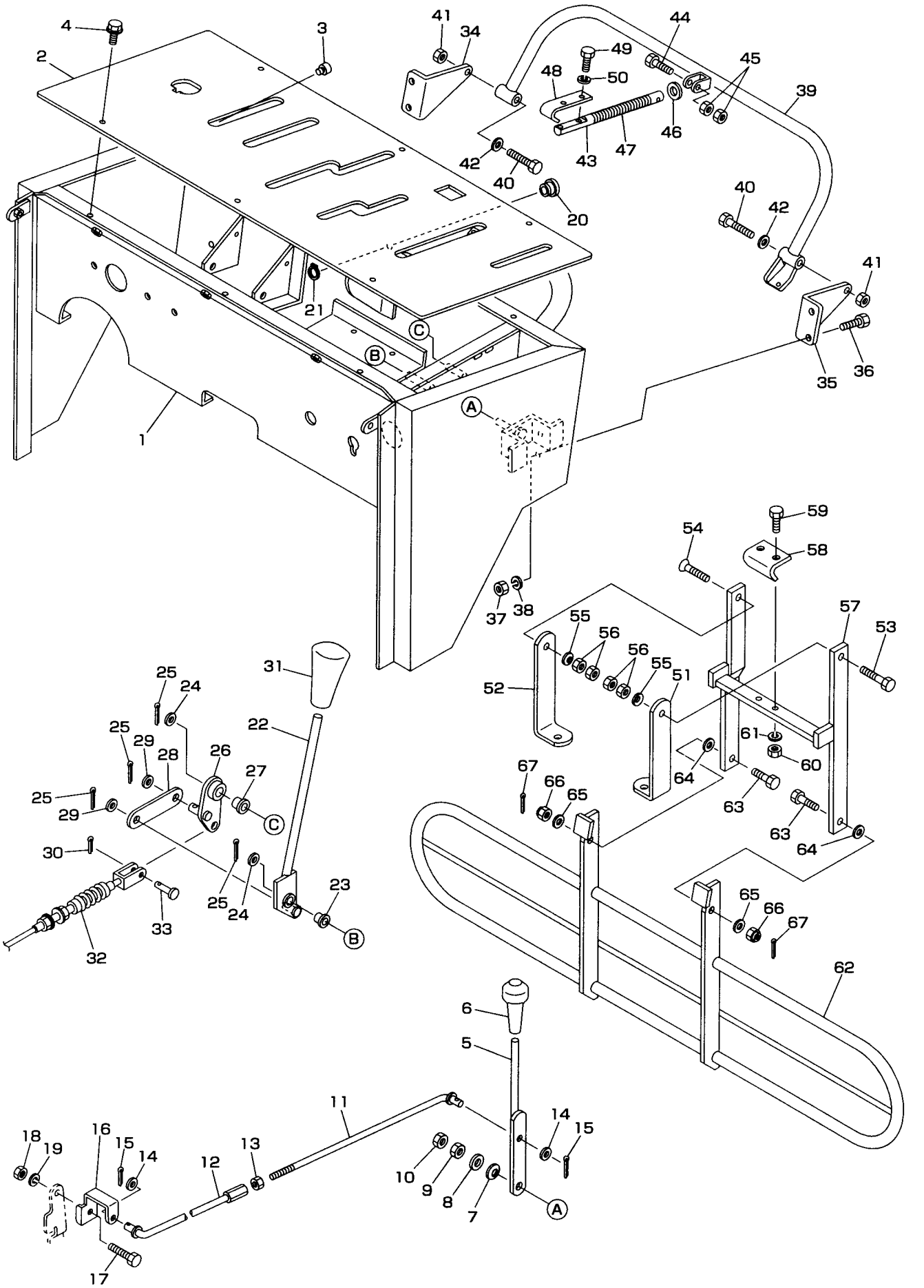

見出No.	部品番号	部品名称	摘要	個数	発注単位	標準工数
51	S067−9911	セーフティクラッチパネル受（左）		1		0.4
52	S067−9901	セーフティクラッチパネル受（右）		1		0.4
53	S902−2056	小形六角ボルト	M10×40	1	5	
54	S803−0241	六角穴付サラボルト	M10×35	1	5	
56	S927−4108	皿バネ	H−10	2		
56	S916−5206	小形六角ナット	M10	4	5	
57	S069−4830	セーフティクラッチパネルアーム		1		0.8
58	S071−3060	セーフティクラッチアーム		1		0.2
59	S902−2034	小形六角ボルト	M8×25	2	5	
60	S916−5205	小形六角ナット	M8	2	5	
61	S926−1206	バネ座金	M8	2	5	
62	S067−4820	セーフティクラッチパネル		1		0.2
63	S065−4840	小形六角ボルト		2		
64	S050−4831	スラストワッシャ（セーフティクラッチ）		2		
65	S929−2206	平座金	M10	2	5	
66	S806−3204	ナイロンナット	M10	2		
67	S930−0228	割ピン	3.2×20	2	10	

2000. 1

712　オーガミッション（主・補助）

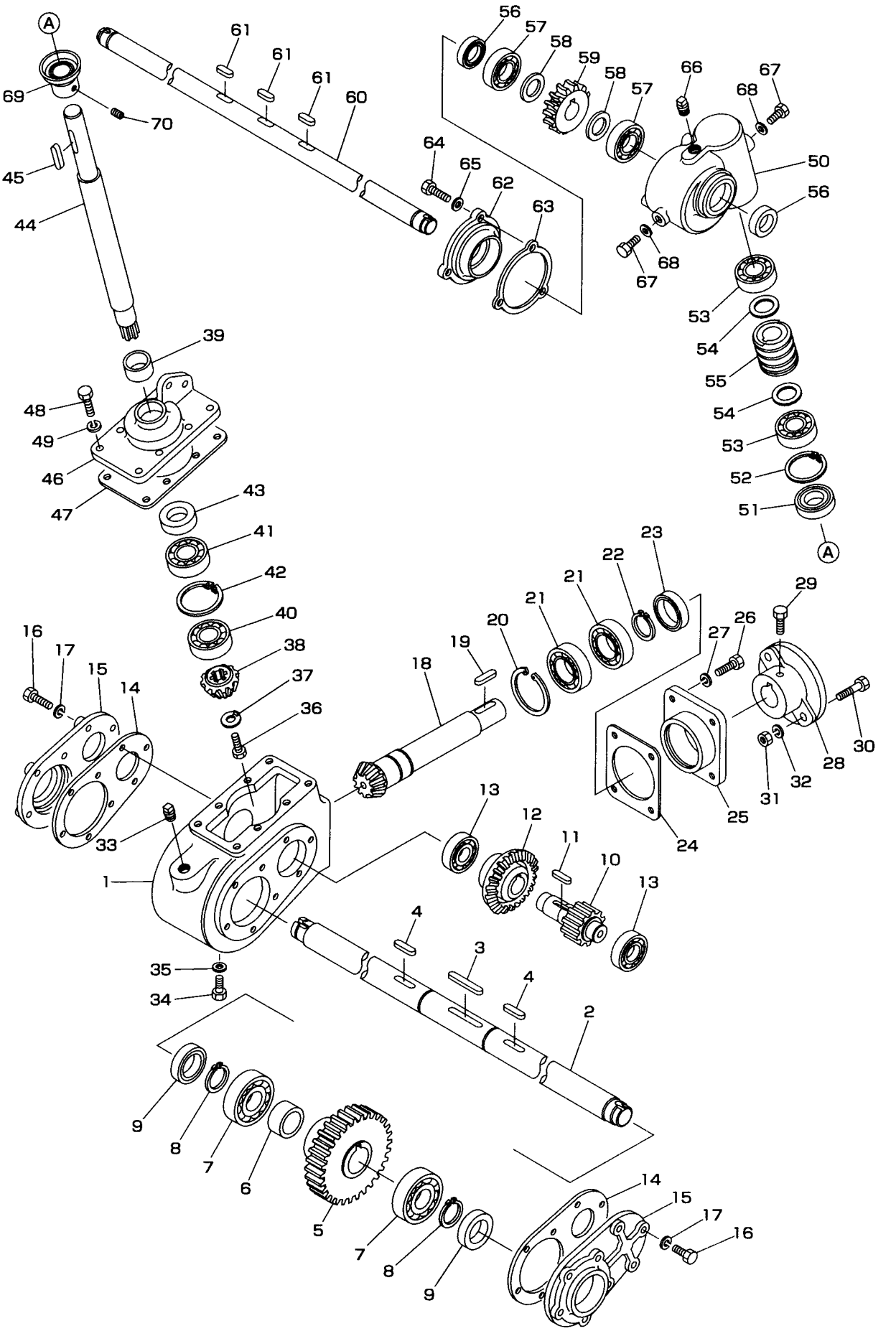

見出No.	部品番号	部品名称	摘要	個数	発注単位	標準工数
1	S071−6510	ミッションケース		1		2.5
2	S071−6590	オーガ軸		1		
3	S941−1129	平行キー（両丸）	10×8×55	1		
4	S941−1125	平行キー（両丸）	10×8×35	2		
5	S071−6660	オーガ軸ギヤ		1		
6	S071−5370	スペーサ35×27		1		
7	S938−1127	ボールベアリング	6207	2		
8	S936−1035	軸用C形止メ輪	S−35	2		
9	S811−2128	オイルシール	TC35508	2		
10	S071−6650	ピニオンギヤ		1		
11	S941−1140	平行キー（両丸）	8×7×35	1		
12	S071−6540	ベベルギヤ		1		
13	S938−1125	ボールベアリング	6205	2		
14	S071−6530	パッキン（ケース横蓋）		2		
15	S071−6520	ケース横蓋		2		
16	S902−4034	小形六角ボルト	M8×25(8T)	16	5	
17	S926−1206	バネ座金	M8	16	5	
18	S071−6560	軸付ピニオンギヤ		1		
19	S941−1140	平行キー（両丸）	8×7×35	1		
20	S936−2062	穴用C形止メ輪	R−62	1		
21	S938−1107	ボールベアリング	6007	2		
22	S936−1035	軸用C形止メ輪	S−35	1		
23	S811−2128	オイルシール	TC35508	1		
24	S071−6580	パッキン（ケース後）		1		
25	S071−6550	ピニオンメタル蓋		1		
26	S902−4034	小形六角ボルト	M8×25(8T)	4	5	
27	S926−1206	バネ座金	M8	4	5	
28	S071−6570	ブロワボス		1		
29	S902−4033	小形六角ボルト	M8×20(8T)	2	5	
30	S902−2055	小形六角ボルト	M10×35	2	5	
31	S916−5206	小形六角ナット	M10	2	5	
32	S926−1208	バネ座金	M10	2	5	
33	S952−1203	四角頭付プラグ	PT3/8	1		
34	S902−2031	小形六角ボルト	M8×12	1		
35	S812−1008	シールワッシャ	WF8	1		
36	S902−2032	小形六角ボルト	M8×16	1	5	
37	S016−9720	座金		1		
38	S702−2309	ギヤ（かさ歯車）	3.5m, 14Z	1		
39	S828−1263	ブッシュ（バックメタル）	28×32×12	1		
40	S938−1125	ボールベアリング	6205	1		
41	S938−1725	ボールベアリング	6205LLU	1		
42	S936−2052	穴用C形止メ輪	R−52	1		
43	S811−2122	オイルシール	TC28458	1		
44	S071−6820	補助オーガ駆動軸		1		
45	S941−1186	平行キー（両丸）	5×5×45	1		
46	S071−6810	補助オーガ駆動軸軸受		1		
47	S071−6610	パッキン（ケース上蓋）		1		
48	S902−4034	小形六角ボルト	M8×25(8T)	8	5	
49	S926−1206	バネ座金	M8	8	5	
50	S071−4050	ウォームギヤボックス		1		2.5

2000. 1

712　オーガミッション（主・補助）

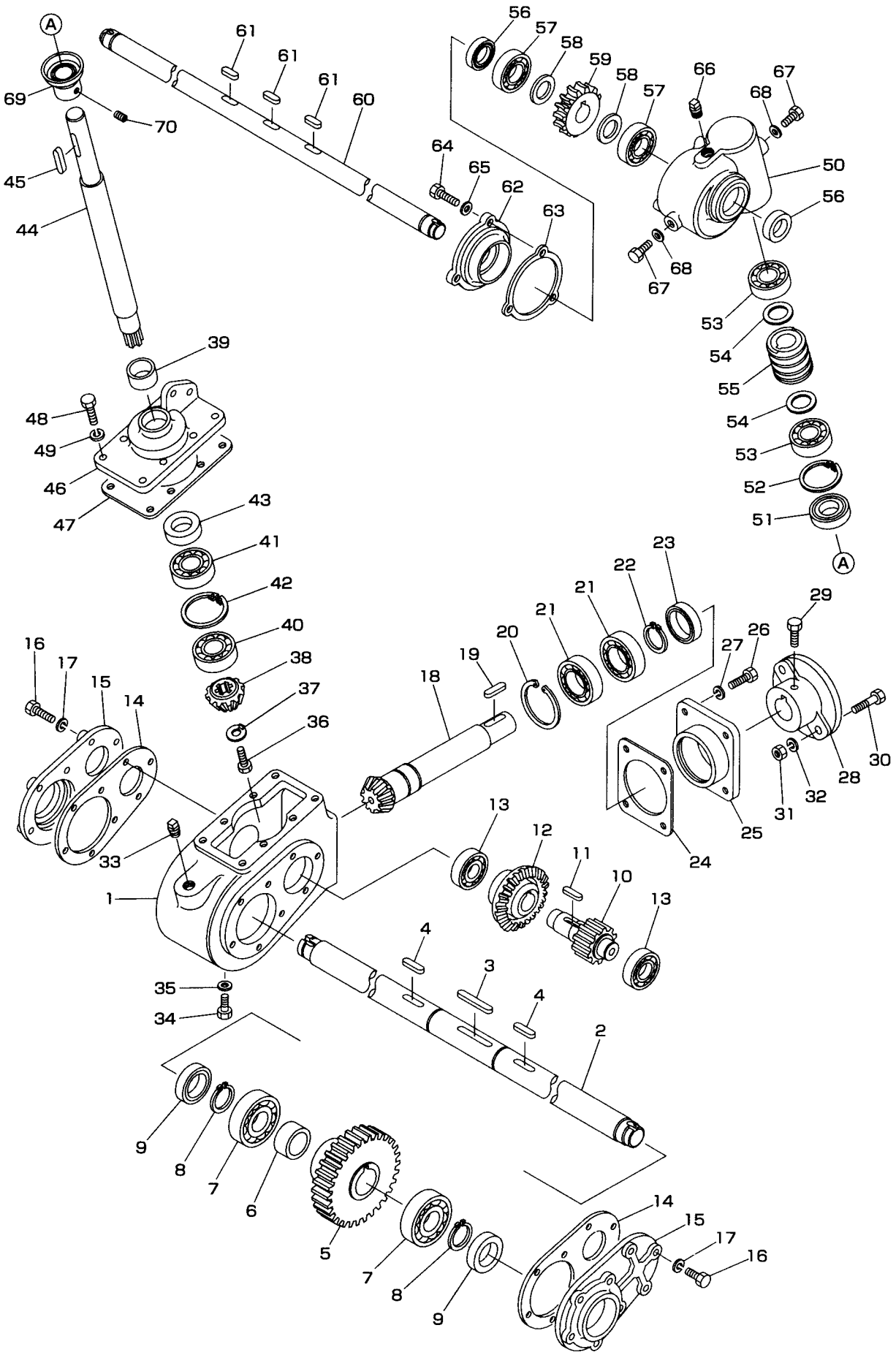

見出No.	部品番号	部品名称	摘要	個数	発注単位	標準工数
51	S811−2151	オイルシール	TC25528	1		
52	S936−2052	穴用C形止メ輪	R−52	1		
53	S938−1125	ボールベアリング	6205	2		
54	S929−1213	平座金（小形丸）	M24	2		
55	S069−6830	ウォーム		1		
56	S811−2119	オイルシール	TC25387	2		
57	S938−1125	ボールベアリング	6205	2		
58	S929−1213	平座金（小形丸）	M24	2		
59	S069−6840	ウォームホイール		1		
60	S071−6860	補助オーガ軸		1		
61	S941−1195	平行キー（両丸）	7×7×24	3		
62	S059−4060	ウォームボックス軸受		1		
63	S002−4071	パッキン		1		
64	S902−2034	小形六角ボルト	M8×25	3	5	
65	S926−1206	バネ座金	M8	3	5	
66	S952−1203	四角頭付プラグ	PT3/8	1		
67	S902−2031	小形六角ボルト	M8×12	2	5	
68	S812−1008	シールワッシャ	WF8	2		
69	S071−6790	オイルシールカラー		1		
70	S910−4110	六角穴付止メネジ	M6×12(クボミ先)	2		

2000. 1

712　オーガ・オーガケース部（主・補助）

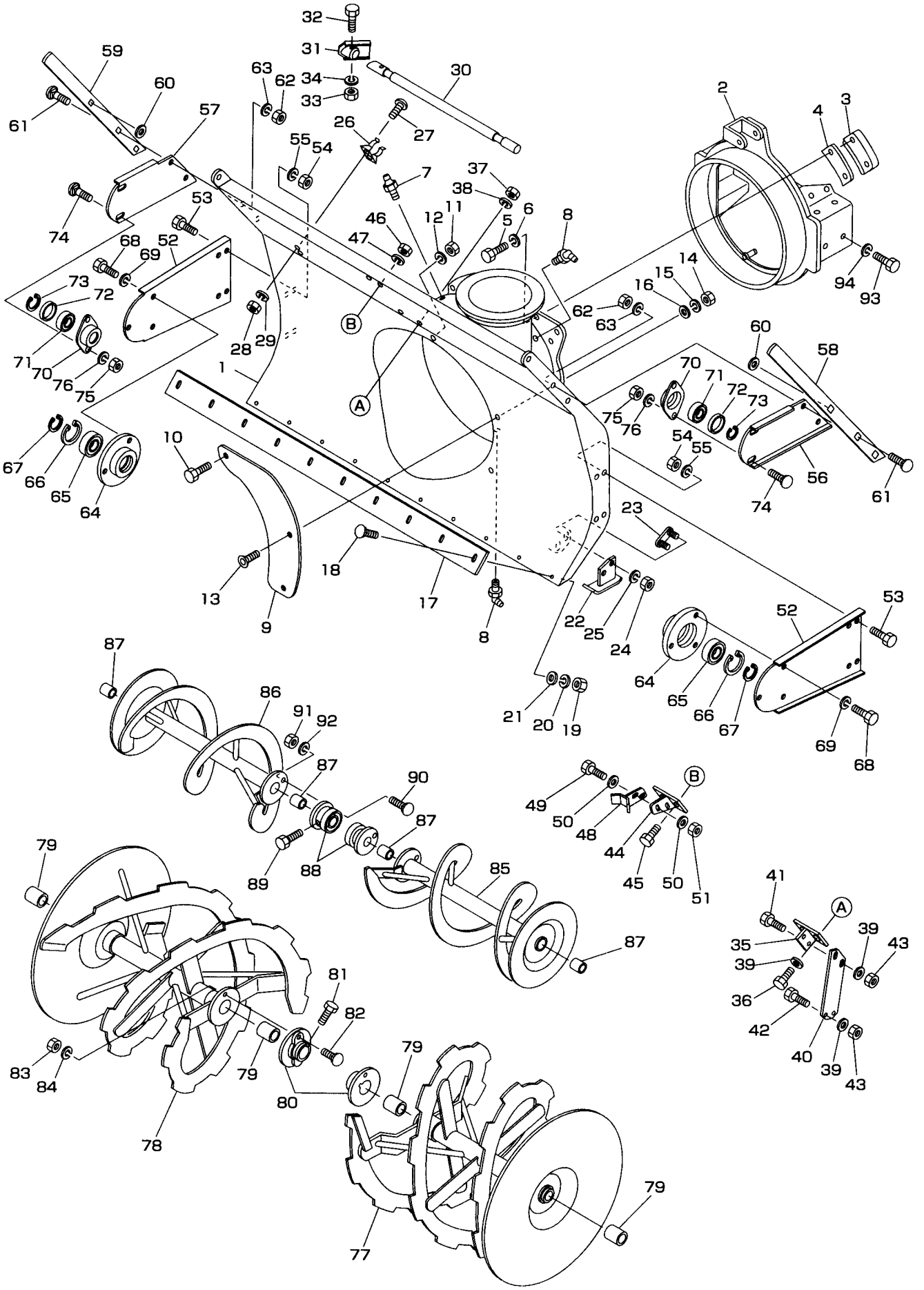

見出No.	部品番号	部品名称	摘要	個数	発注単位	標準工数
1	S071−5310	オーガケース		1		
2	S071−6020	ケース回転軸		1		
3	S071−6040	ケース回転軸クランプ		4		0.4
4	S071−6070	パッキン		4		
5	S902−4054	小形六角ボルト	M10×30(8T)	8	5	
6	S926−1208	バネ座金	M10	8	5	
7	S953−1202	グリスニップル	A−PT1/8	1		
8	S953−2202	グリスニップル	B−PT1/8	2		
9	S071−5470	ブロワカバー		1		0.1
10	S902−4052	小形六角ボルト	M10×20(8T)	1	5	
11	S916−5206	小形六角ナット	M10	1	5	
12	S926−1208	バネ座金	M10	1	5	
13	S803−0227	六角穴付サラボルト	M8×20	2		
14	S916−5205	小形六角ナット	M8	2	5	
15	S926−1206	バネ座金	M8	2	5	
16	S929−2205	平座金	M8	2	5	
17	S071−5360	ブレード		1		0.2
18	S906−1425	角根丸頭ボルト	A1−M8×30(8T)	10		
19	S916−5205	小形六角ナット	M8	10	5	
20	S926−1206	バネ座金	M8	10	5	
21	S016−9510	座金		10		
22	S050−5321	ソリ		2		0.1
23	S050−5340	固定ボルト		2		
24	S916−5256	小形六角ナット	M10(P1.25)	4		
25	S926−1208	バネ座金	M10	4	5	
26	S040−2670	木棒受金具		2		
27	S908−1213	十字穴付ナベ（丸）小ネジ	M4×10	2	5	
28	S916−2202	六角ナット	M4	2	5	
29	S926−1202	バネ座金	M4	2	5	
30	S067−9110	除雪棒		1		
31	S067−9390	除雪棒補助金具		1		
32	S901−4021	六角ボルト	M6×40(8T)	1		
33	S916−2204	六角ナット	M6	1	5	
34	S926−1204	バネ座金	M6	1	5	
35	S071−5650	オーガミッション受		1		0.2
36	S902−4054	小形六角ボルト	M10×30(8T)	2	5	
37	S916−5206	小形六角ナット	M10	2	5	
38	S926−1208	バネ座金	M10	2	5	
39	S929−2206	平座金	M10	6	5	
40	S071−5660	プレート（オーガミッション受）		1		0.2
41	S902−4553	小形六角ボルト	M10(P1.25)×25(8T)	2		
42	S902−4554	小形六角ボルト	M10(P1.25)×30(8T)	2		
43	S806−7254	小形六角Uナット	M10(P1.25)	4		
44	S071−5710	補助オーガミッション受金具		1		0.2
45	S902−4033	小形六角ボルト	M8×20(8T)	2	5	
46	S916−5205	小形六角ナット	M8	2	5	
47	S926−1206	バネ座金	M8	2	5	
48	S071−5720	補助オーガミッション受		1		0.2
49	S902−4034	小形六角ボルト	M8×25(8T)	2	5	
50	S929−2205	平座金	M8	4	5	

2000. 1

712　オーガ・オーガケース部（主・補助）

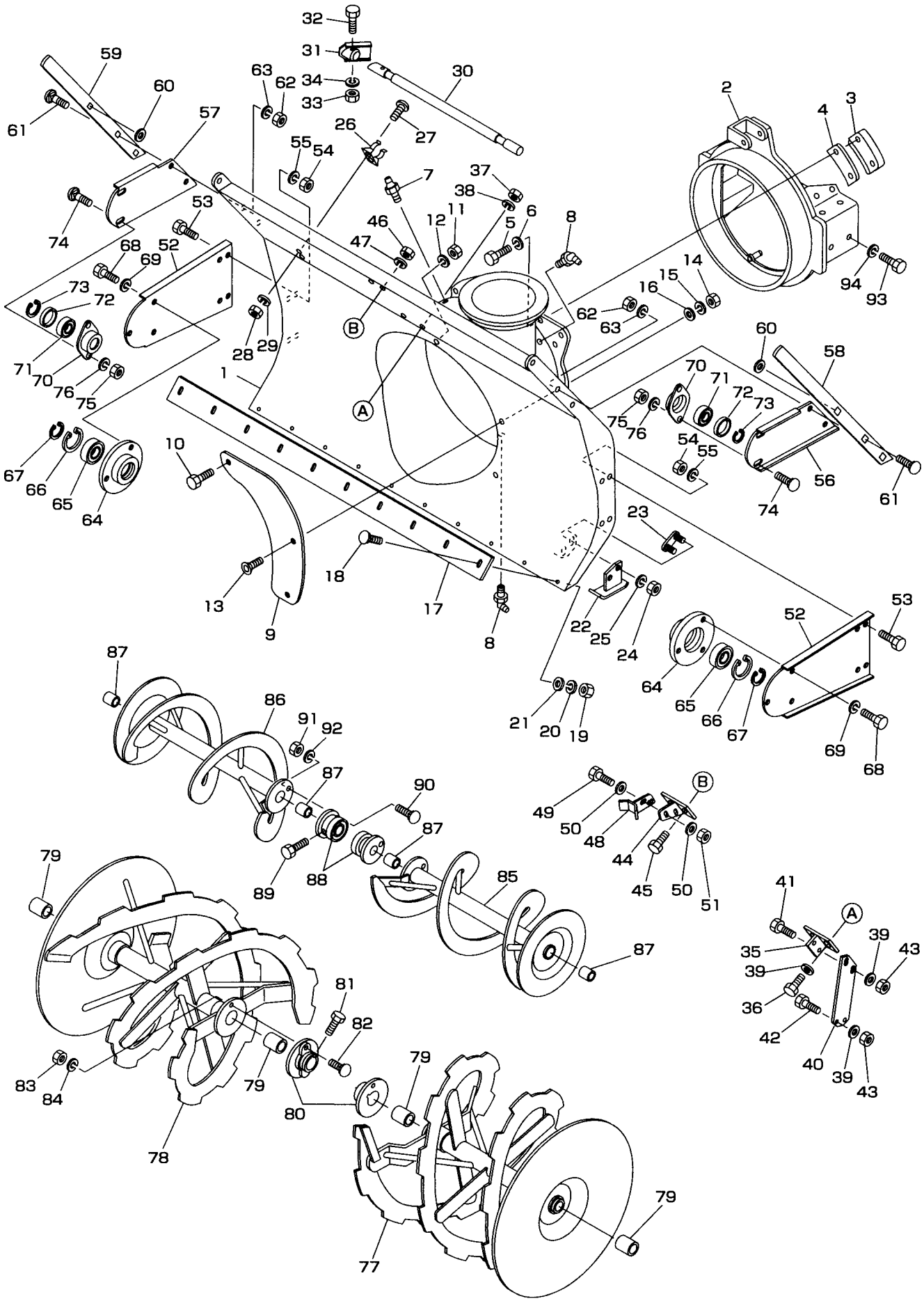

見出No.	部品番号	部品名称	摘要	個数	発注単位	標準工数
51	S806−7203	小形六角Uナット	M8	2		
52	S071−5350	オーガケース側板（主オーガ）		2		0.3
53	S902−4053	小形六角ボルト	M10×25(8T)	8	5	
54	S916−5206	小形六角ナット	M10	8	5	
55	S926−1208	バネ座金	M10	8	5	
56	S071−5630L	ケース側板（補助オーガ）（左）		1		0.4
57	S071−5630R	ケース側板（補助オーガ）（右）		1		0.4
58	S071−5410L	サイドマーカ（左）		1		0.1
59	S071−5410R	サイドマーカ（右）		1		0.1
60	S028−0550	エンドプレート		2		
61	S906−1440	角根丸頭ボルト	A1−M10×35(8T)	6		
62	S916−5206	小形六角ナット	M10	6	5	
63	S926−1208	バネ座金	M10	6	5	
64	S071−6600	オーガメタル		2		
65	S938−1726	ボールベアリング	6206LLU	2		
66	S936−2062	穴用C形止メ輪	R−62	2		
67	S071−6630	軸用サークリップ（30用）		2		
68	S902−4053	小形六角ボルト	M10×25(8T)	6	5	
69	S926−1208	バネ座金	M10	6	5	
70	S005−2560	オーガ軸軸受		2		
71	S938−1725	ボールベアリング	6205LLU	2		
72	S005−3510	間座		2		
73	S016−0100	軸用サークリップ（25用）		2		
74	S906−1222	角根丸頭ボルト	A1−M8×16	4		
75	S916−5205	小形六角ナット	M8	4	5	
76	S926−1206	バネ座金	M8	4	5	
77	S071−6420L	オーガ（左）		1		0.8
78	S071−6420R	オーガ（右）		1		0.8
79	S828−1194	ブッシュ	35×39×40	4		
80	S071−5120	オーガボス		2		
81	S902−4032	小形六角ボルト	M8×16(8T)	4	5	
82	S709−2112	シャーボルト	M10×30	2		
83	S916−1206	六角ナット	M10	2		
84	S926−1208	バネ座金	M10	2		
85	S071−6850L	補助オーガ（左）		1		0.8
86	S071−6850R	補助オーガ（右）		1		0.8
87	S828−1119	ブッシュ	25×28×25	4		
88	S009−2082	オーガボス		2		
89	S902−4032	小形六角ボルト	M8×16(8T)	4	5	
90	S709−2101	シャーボルト	M8×25	2		
91	S916−1205	六角ナット	M8	2		
92	S926−1206	バネ座金	M8	2		
93	S902−4073	小形六角ボルト	M12×30(8T)	8		
94	S926−1209	バネ座金	M12	8	5	

2000. 1

712　ブロワ・ブロワテンション部

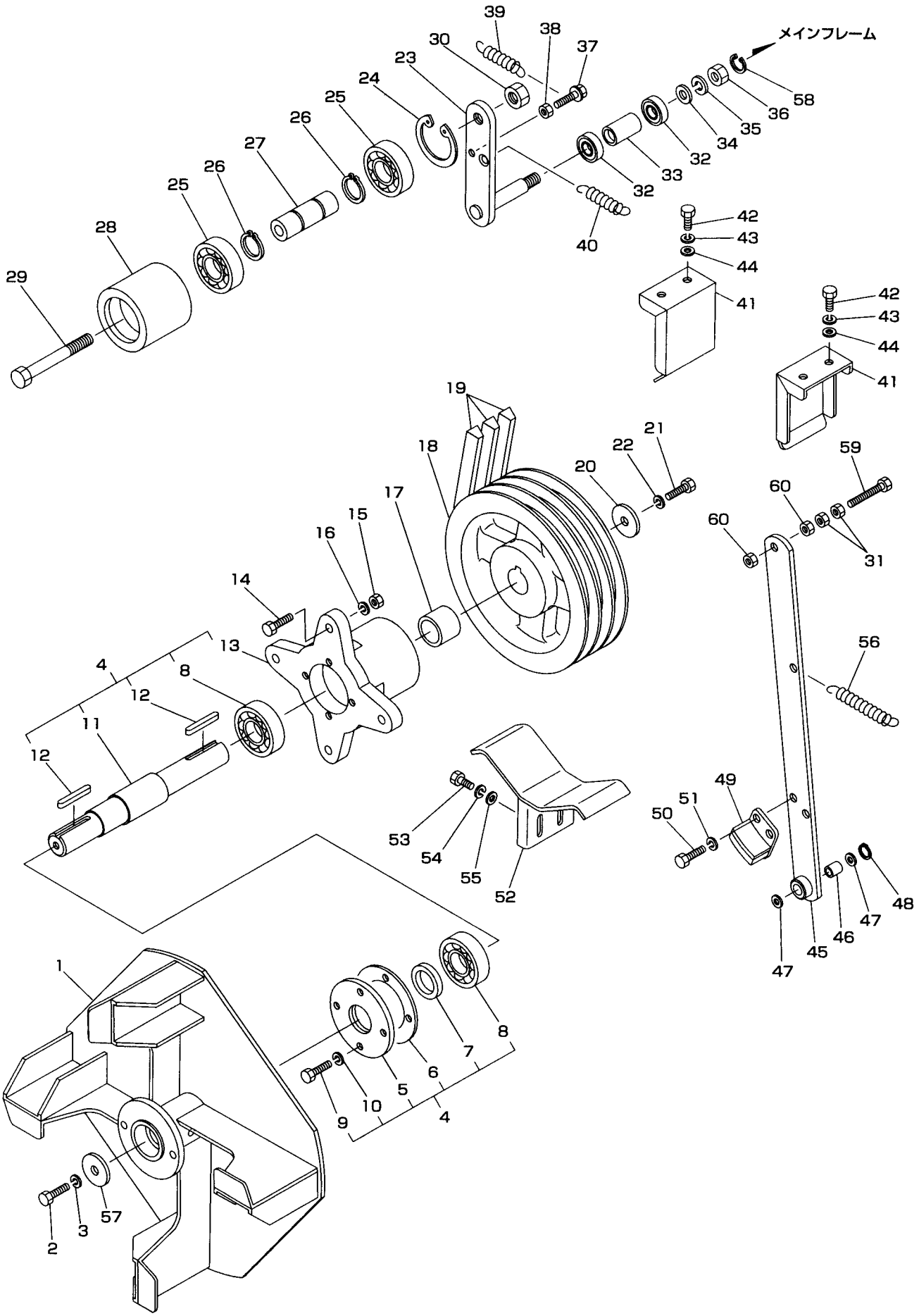

見出No.	部品番号	部品名称	摘要	個数	発注単位	標準工数
1	S071−5150	ブロワ		1		1.5
2	S902−4052	小形六角ボルト	M10×20(8T)	1	5	
3	S926−1208	バネ座金	M10	1	5	
4	S071−5100	ブロワ駆動軸組立品				3.5
5	S071−5190	メタルキャップ		1		
6	S071−5200	パッキン（メタルキャップ）		1		
7	S811−2127	オイルシール	TC30488	1		
8	S938−1727	ボールベアリング	6207LLU	2		
9	S902−4033	小形六角ボルト	M8×20(8T)	4	5	
10	S926−1206	バネ座金	M8	4	5	
11	S071−5110	ブロワ軸		1		
12	S941−1329	平行キー（両角）	10×8×55	2		
13	S071−5180	ブロワメタル		1		
14	S902−4055	小形六角ボルト	M10×35(8T)	4	5	
15	S916−5206	小形六角ナット	M10	4	5	
16	S926−1208	バネ座金	M10	4	5	
17	S071−5130	カラー（ブロワプーリ）		1		
18	S071−5160	ブロワプーリ		1		
19	S831−5645	Vベルト	LC−45(SG−1000)	3		0.8
20	S050−5140	座金（ブロワプーリ）		1		
21	S902−4052L	小形六角ボルト（左ネジ）	M10L×20(8T)	1		
22	S926−1208L	バネ座金（左ネジ用）	M10L	1		
23	S071−5240	テンションアーム		1		0.8
24	S936−2072	穴用C形止メ輪	R−72	1		
25	S938−1736	ボールベアリング	6306LLU	2		
26	S936−1030	軸用C形止メ輪	S−30	2		
27	S071−5220	テンションプーリ軸（ブロワ）		1		
28	S071−5230	テンションプーリ（ブロワ）		1		0.5
29	S901−4148	六角ボルト	M16×120(8T)	1		
30	S916−3209	六角ナット（3種）	M16	1		
31	S806−1202	六角Uナット	M6	2		
32	S938−1704	ボールベアリング	6004LLU	2		
33	S071−5250	カラー（20×43.5）		1		
34	S929−1208	平座金（小形丸）	M14	1		
35	S926−1211	バネ座金	M14	1		
36	S916−2208	六角ナット	M14	1		
37	S913−3218	フランジ付六角ボルト	2−M8×25	2		
38	S916−6205	小形六角ナット（3種）	M8	2	5	
39	S705−4248	スプリング		1		
40	S705−3210	スプリング		1		
41	S071−5270	ベルトテンショナ		2		0.2
42	S902−2033	小形六角ボルト	M8×20	4	5	
43	S926−1206	バネ座金	M8	4	5	
44	S929−2205	平座金	M8	4	5	
45	S071−1550	オーガブレーキアーム		1		
46	S828−1210	ブッシュ（バックメタル）	15×17×20	1		
47	S929−1208	平座金（小形丸）	M14	2		
48	S936−1015	軸用C形止メ輪	S−15	1		
49	S069−1510	オーガブレーキシュー		1		
50	S901−4016	六角ボルト	M6×16(8T)	2	5	

2000. 1

712　ブロワ・ブロワテンション部

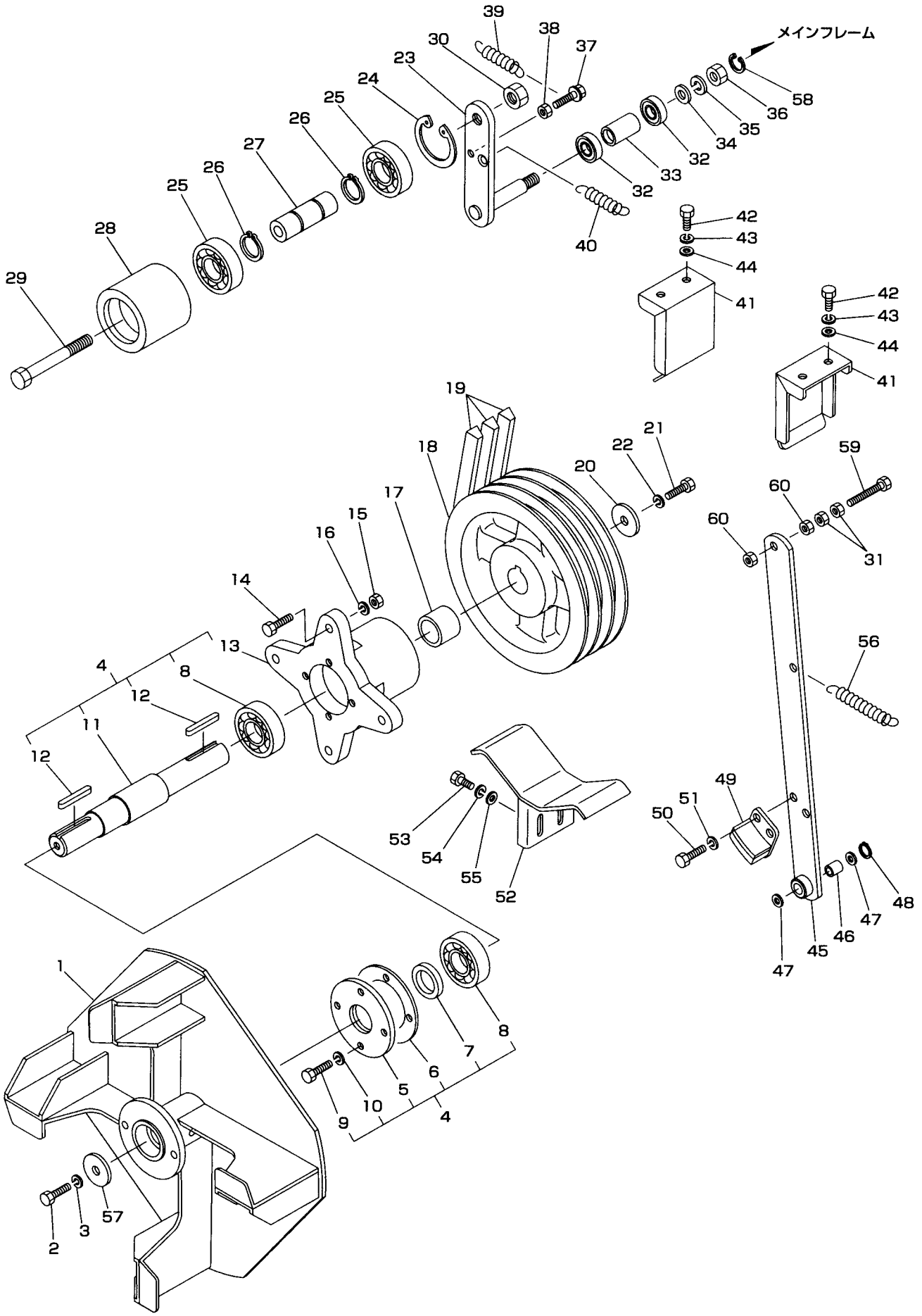

見出No.	部品番号	部品名称	摘要	個数	発注単位	標準工数
51	S926－1204	バネ座金	M6	2	5	
52	S071－5280	ベルト受		1		0.1
53	S902－4034	小形六角ボルト	M8×25(8T)	2	5	
54	S926－1206	バネ座金	M8	2	5	
55	S929－2205	平座金	M8	2	5	
56	S705－3251	スプリング		1		
57	S028－0550	エンドプレート（ブロワ）		1		
58	S936－2042	穴用C形止メ輪	R－42	1		
59	S901－4021	六角ボルト	M6×40(8T)	1	5	
60	S916－2204	六角ナット	M6	3	5	

2000. 1

712　シュート部

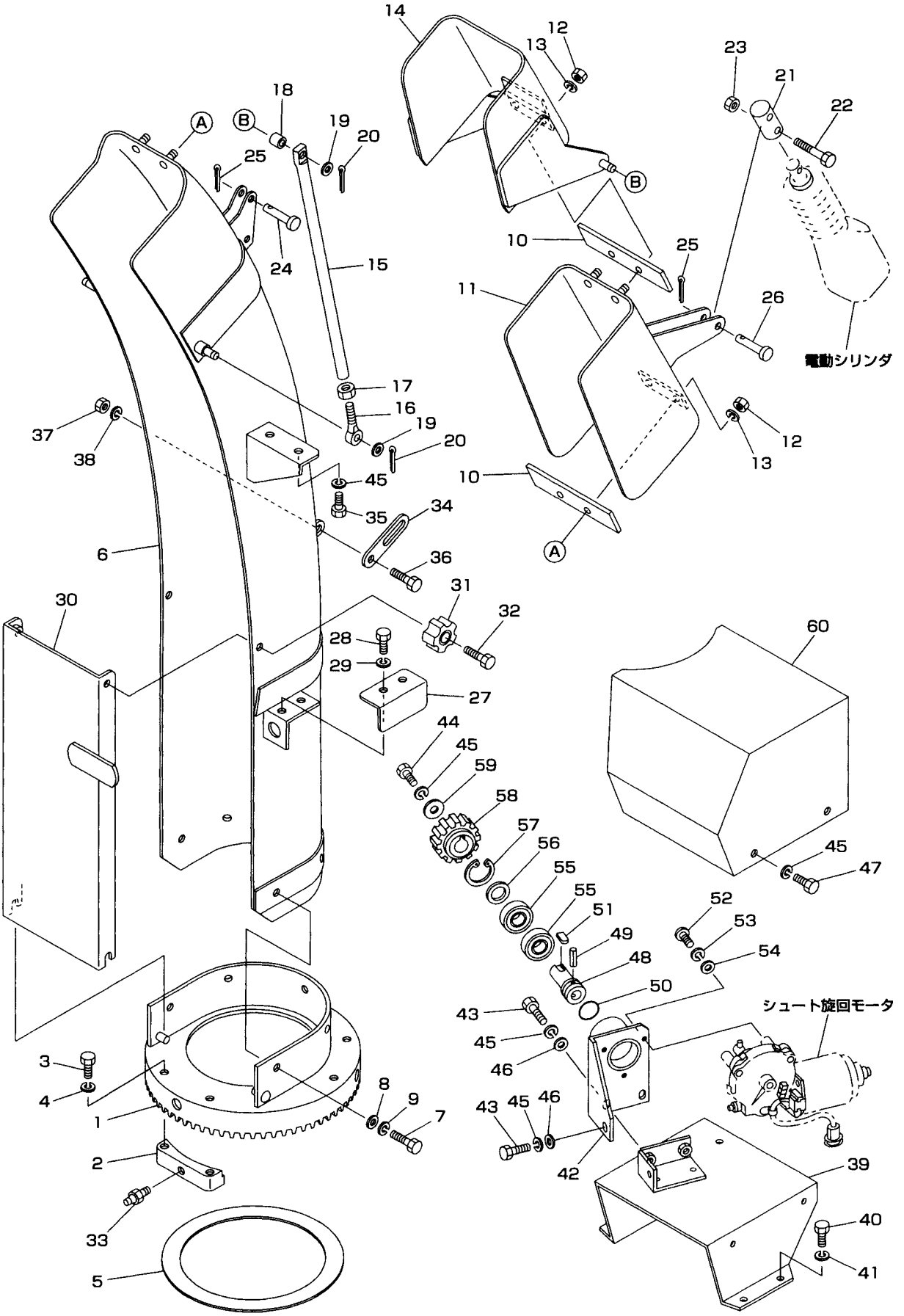

見出No.	部品番号	部品名称	摘要	個数	発注単位	標準工数
1	S071−6911	シュート取付台		1		0.3
2	S071−6920	クランプ（シュート取付）		3		
3	S902−4033	小形六角ボルト	M8×20(8T)	6	5	
4	S926−1206	バネ座金	M8	6	5	
5	S071−6930	シュート取付台受		1		
6	S071−7010	シュート		1		1.0
7	S902−4032	小形六角ボルト	M8×16(8T)	5	5	
8	S929−2205	平座金	M8	5	5	
9	S926−1206	バネ座金	M8	5	5	
10	S071−7040	シュートキャップゴム		2		
11	S071−7020	シュートキャップ（中）		1		
12	S916−5205	小形六角ナット	M8	4	5	
13	S926−1206	バネ座金	M8	4	5	
14	S071−7030	シュートキャップ（上）		1		
15	S071−7060	シュートリンク		2		
16	S839−0010	デンデンボルト	M10×60	2		
17	S916−5206	小形六角ナット	M10	2	5	
18	S071−7050	シュートリンクスペーサ		2		
19	S929−2206	平座金	M10	4	5	
20	S930−0219	割ピン	2.5×20	4	10	
21	S071−7090	ロッドキャップ		1		
22	S901−4020	六角ボルト	M6×35(8T)	1	5	
23	S806−1202	Uナット	M6	1		
24	S824−1212	頭付ピン	6×30	1		
25	S930−0208	割ピン	2×16	2	10	
26	S824−1214	頭付ピン	6×40	1		
27	S071−7100	シュートセンサカバー		1		
28	S901−2015	六角ボルト	M6×12	2	5	
29	S926−1204	バネ座金	M6	2	5	
30	S071−7071	セーフティガード		1		0.1
31	S822−3412	握り（梅型）	M8	2		
32	S901−4033	六角ボルト	M8×20(8T)	2	5	
33	S953−1201	グリスニップル	A−M6F	3		
34	S870−2111	配線押え	6用	2	5	
35	S902−2032	小形六角ボルト	M8×16	1	10	
36	S901−2016	六角ボルト	M6×16	2	5	
37	S916−2204	六角ナット	M6	2	5	
38	S926−1204	バネ座金	M6	2	5	
39	S071−6951	シュート旋回モータ取付台		1		0.4
40	S902−4033	小形六角ボルト	M8×20(8T)	4	5	
41	S926−1206	バネ座金	M8	4	5	
42	S071−6970	シュート旋回モータ軸軸受		1		0.4
43	S902−4034	小形六角ボルト	M8×25(8T)	3	5	
44	S902−4032	小形六角ボルト	M8×16(8T)	1	5	
45	S926−1206	バネ座金	M8	8	5	
46	S929−2205	平座金	M8	3	5	
47	S902−2032	小形六角ボルト	M8×16	4		
48	S071−6960	シュート旋回ギヤ軸		1		
49	S933−1123	平行ピン	4×20	1		
50	S951−1022	Oリング	P22	1		

2000. 1

712　シュート部

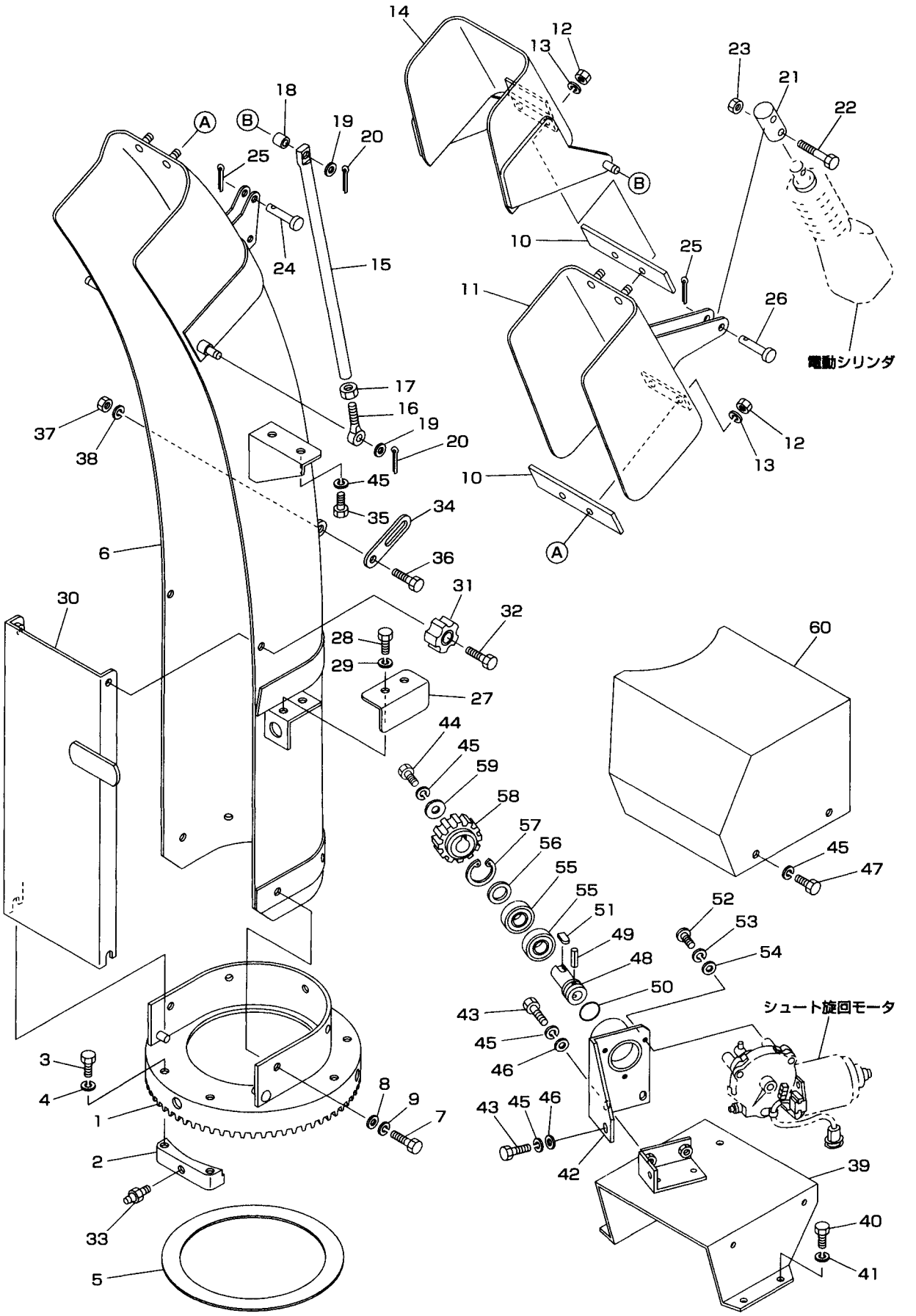

見出No.	部品番号	部品名称	摘要	個数	発注単位	標準工数
51	S941−1214	平行キー（片丸）	7×7×22	1		
52	S908−1226	十字穴付ナベ（丸）小ネジ	M5×16	3	5	
53	S926−1203	バネ座金	M5	3	5	
54	S929−2203	平座金	M5	3	5	
55	S938−1704	ボールベアリング	6004LLU	2		
56	S009−0450	スペーサ		1		
57	S936−2042	穴用C形止メ輪	R−42	1		
58	S071−6980	シュート旋回ギヤ		1		
59	S016−9510	座金		1		
60	S071−6990	カバー（シュート旋回）		1		0.1

2000. 1

712　動力伝達部（走行・油圧）

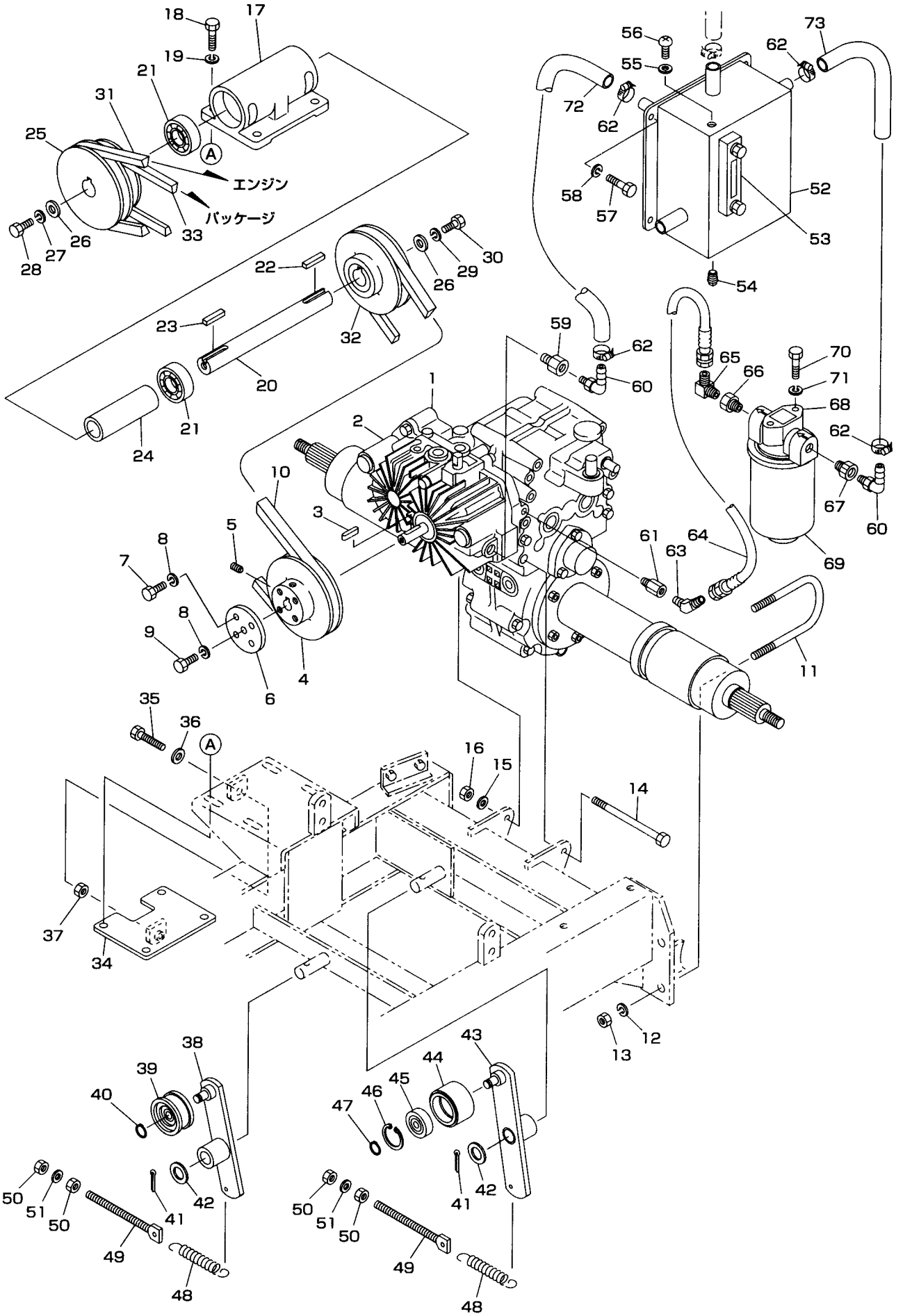

見出No.	部品番号	部品名称	摘要	個数	発注単位	標準工数
1	S071−3600	走行ミッション		1		5.0
2	S071−3610	HST（BDU−10L−0403）		1		1.2
3	S941−1109	平行キー（両丸）	5×5×28	1		
4	S071−3910	Vプーリ（走行ミッション）123B−1		1		0.8
5	S910−4110	六角穴付止ネジ（クボミ先）	M6×12	2		
6	S065−3920	プレート（HST）		1		
7	S901−4018	六角ボルト	M6×25(8T)	4	5	
8	S926−1204	バネ座金	M6	5	5	
9	S901−4016	六角ボルト	M6×16(8T)	1	5	
10	S831−3331	Vベルト	LB−31	1		0.6
11	S065−3470	Uボルト		2		
12	S926−1209	バネ座金	M12	4	5	
13	S916−5207	小形六角ナット	M12	4	5	
14	S902−4050	小形六角ボルト	M8×130(8T)	1		
15	S926−1206	バネ座金	M8	1	5	
16	S916−5205	小形六角ナット	M8	1	5	
17	S071−3980	カウンタ軸受		1		1.5
18	S902−4035	小形六角ボルト	M8×30(8T)	4	5	
19	S926−1206	バネ座金	M8	4	5	
20	S071−3970	カウンタ軸		1		
21	S938−1725	ボールベアリング	6205LLU	2		
22	S941−1318	平行キー（両角）	7×7×35	1		
23	S941−1319	平行キー（両角）	7×7×40	1		
24	S071−3990	スペーサ（カウンタ軸）		1		
25	S071−3110	Vプーリ（カウンタ入力）123B−1×102A−1		1		
26	S009−0480	座金		2		
27	S926−1208	バネ座金	M10	1	5	
28	S902−4052	小形六角ボルト	M10×20(8T)	1	5	
29	S926−1208L	バネ座金（左ネジ用）	M10L	1		
30	S902−4052L	小形六角ボルト（左ネジ）	M10L×20(8T)	1		
31	S831−3336	Vベルト	LB−36	1		0.8
32	S071−3960	Vプーリ（カウンタ出力）123B−1		1		
33	S831−1339	Vベルト	LA−39	1		0.4
34	S071−3160	スライド金具		1		
35	S902−8045	小形六角ボルト（全ネジ）	M8×80(8T)	1		
36	S929−2205	平座金	M8	1	5	
37	S916−5205	小形六角ナット	M8	1	5	
38	S071−3510	テンションアーム（パッケージ）		1		0.5
39	S715−1101	テンションプーリ		1		
40	S936−1015	軸用C形止メ輪	S−15	1		
41	S930−0239	割ピン	4×25	2	10	
42	S929−2209	平座金	M16	2	5	
43	S071−3520	テンションアーム（走行）		1		0.5
44	S715−2552	テンションプーリ		1		
45	S938−1762	ボールベアリング	6202LLU	1		
46	S936−2035	穴用C形止メ輪	R−35	1		
47	S936−1015	軸用C形止メ輪	S−15	1		
48	S705−3218	スプリング		2		
49	S065−3550	ロッドM8×80		2		
50	S916−5205	小形六角ナット	M8	4	5	

2000. 1

712　動力伝達部（走行・油圧）

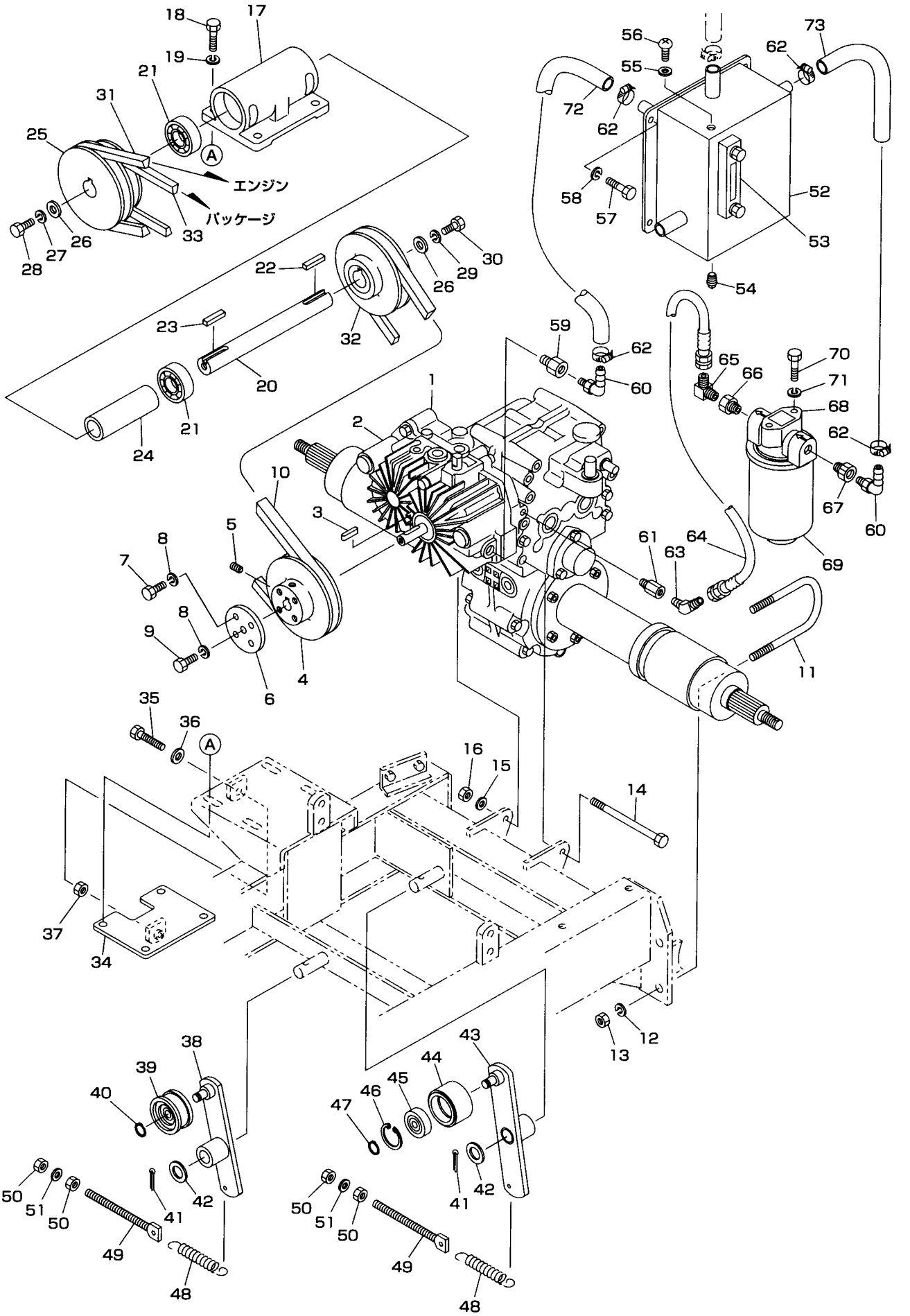

見出No.	部品番号	部品名称	摘要	個数	発注単位	標準工数
51	S929−2205	平座金	M8	2	5	
52	S071−3620	オイルタンク		1		0.5
53	S612−9470	クランプ型油面計		1		
54	S952−1202	四角頭付プラグ	PT1/4	1		
55	S812−1008	シールワッシャ	WF8	1		
56	S908−4248	十字穴付バインド（トラス）小ネジ	M8×12	1		
57	S902−2032	小形六角ボルト	M8×16	4	5	
58	S926−1206	バネ座金	M8	4	5	
59	S853−3228	異径ブッシング（高圧）	7/8−14UNF×PT3/8	1		
60	S859−2426	ホースコネクタ	PT3/8×12	2		
61	S853−3221	異径ブッシング（高圧）	7/16−20UNF×PT1/4	1		
62	S836−2020	ホースバンド	16−25	4		
63	S851−4106	アダプタ（45°エルボ・オス×オス）	PT×PFオスシート1/4	1		
64	S852−9240−1	油圧ホース（6×400L）	PF1/4メスシートユニオン	1		
65	S851−3106	アダプタ（90°エルボ・オス×オス）	PT×PFオスシート1/4	1		
66	S856−6222	ブッシング	3/4×1/4	1		
67	S856−6204	ブッシング	3/4×3/8	1		
68	S071−3700	オイルフィルタ		1		
69	S071−3700−2	カートリッジ		1		0.2
70	S902−4052	小形六角ボルト	M10×20(8T)	2	5	
71	S926−1208	バネ座金	M10	2	5	
72	S071−7950−7	低圧耐油ホース（HSTドレン→タンク）		1		
73	S071−7950−8	低圧耐油ホース（タンク→フィルタ）		1		

2000. 1

712 油圧部

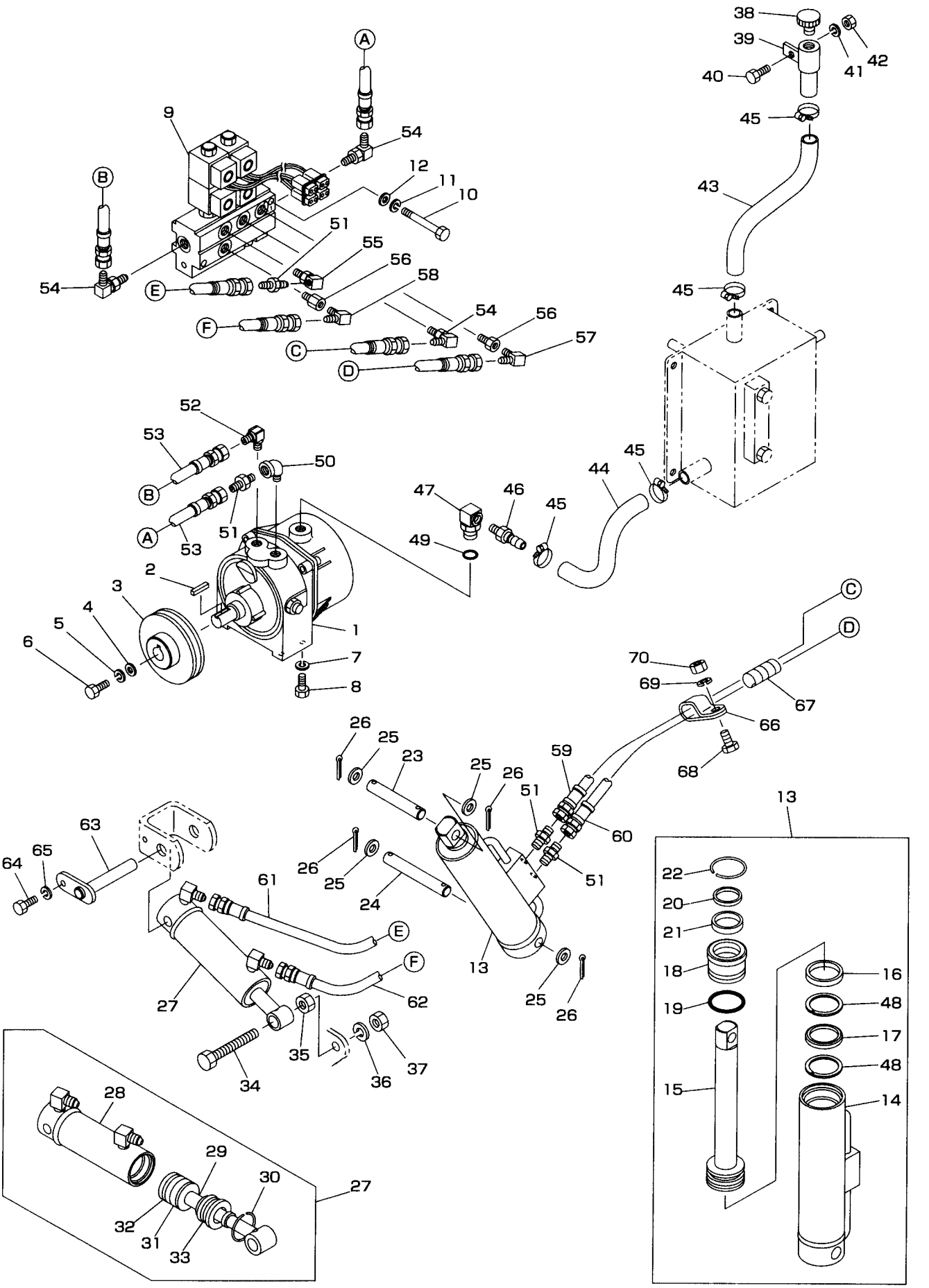
38
39
40
41
42
45
43
45
A
9
54
12
11
10
B
51
55
56
58
54
E
F
54
56
57
C
D
52
53
50
B
A
53
51
47
46
45
49
44
45
2
3
4
5
6
1
7
8
C
D
70
69
67
66
68
26
25
23
25
26
59
51
60
13
63
64
65
26
25
24
61
51
E
F
13
62
27
25
26
35
34
36
37
28
29
30
27
32
31
33
22
20
21
18
19
15
16
48
17
48
14

見出No.	部品番号	部品名称	摘要	個数	発注単位	標準工数
1	S058−2510	油圧パッケージ		1		1.2
2	S941−1380	平行キー（両角）	5×5×18	1		
3	S071−6120	Vプーリ（パッケージ）		1		0.4
4	S016−8770	座金		1		
5	S926−1208	バネ座金	M10	1	5	
6	S902−2051	小形六角ボルト	M10×16	1	5	
7	S926−1206	バネ座金	M8	4	5	
8	S902−2033	小形六角ボルト	M8×20	4	5	
9	S071−7881	電磁バルブ		1		1.5
10	S902−4043	小形六角ボルト	M8×70(8T)	2		
11	S926−1206	バネ座金	M8	2	5	
12	S929−2205	平座金	M8	2	5	
13	S071−8530	油圧シリンダ（昇降）組立品		1		0.5
14	S071−8540	油圧シリンダ（チューブ）		1		
15	S071−8550	シリンダロッド		1		
16	S819−8022	ウエアリング（SPG型パッキン用）	50×45×8	1		
17	S819−5150	ピストンパッキン	HSD50	1		
18	S071−8560	ロッドカバー		1		
19	S951−4044	Oリング	1B−P44	1		
20	S818−1130	ダストシール	SDR30(LBH30)	1		
21	S819−1130	ロッドパッキン	SKY30	1		
22	S071−8580	穴用サークリップ（54用）		1		
23	S071−8600	昇降シリンダ取付ピン（上）		1		0.1
24	S071−8590	昇降シリンダ取付ピン（下）		1		0.1
25	S929−2209	平座金	M16	4	5	
26	S930−0241	割ピン	4×32	4	10	
27	S071−8710	油圧シリンダ（ローリング）組立		1		0.4
28	S071−8720	シリンダチューブ（ローリング）		1		
29	S071−8730	シリンダロッド（ローリング）		1		
30	S060−2680	穴用サークリップ（45）		1		
31	S819−8017	ウエアリング（U型パッキン用）	40×36×10	1		
32	S819−5140	ピストンパッキン	HSD40	1		
33	S951−4034	Oリング	1B−P34	1		
34	S901−4140	六角ボルト	M16×70(8T)	1		
35	S916−2209	六角ナット	M16	1	5	
36	S926−1212	バネ座金	M16	1	5	
37	S916−6209	小形六角ナット（3種）	M16	1	5	
38	S058−2510−3	注油栓		1		
39	S071−6150	オイル注油口（タンク）		1		
40	S902−2033	小形六角ボルト	M8×20	1	5	
41	S926−1206	バネ座金	M8	1	5	
42	S916−5205	小形六角ナット	M8	1	5	
43	S071−7950−6	低圧耐油ホース（注油口→タンク）		1		
44	S071−7950−5	低圧耐油ホース（パッケージ→タンク）		1		
45	S836−2035	ホースバンド	25−40	4		
46	S859−1239	ホースコネクタ	PT1/2×19	1		
47	S856−1305	径違いオスメスエルボ	PF1/2×PT1/2	1		
48	S819−7541	バックアップリング	TCS−50×40	2		
49	S951−1018	Oリング	P18	1		
50	S856−1202	ストリートエルボ	1/4	1		

2000. 1

712　油圧部

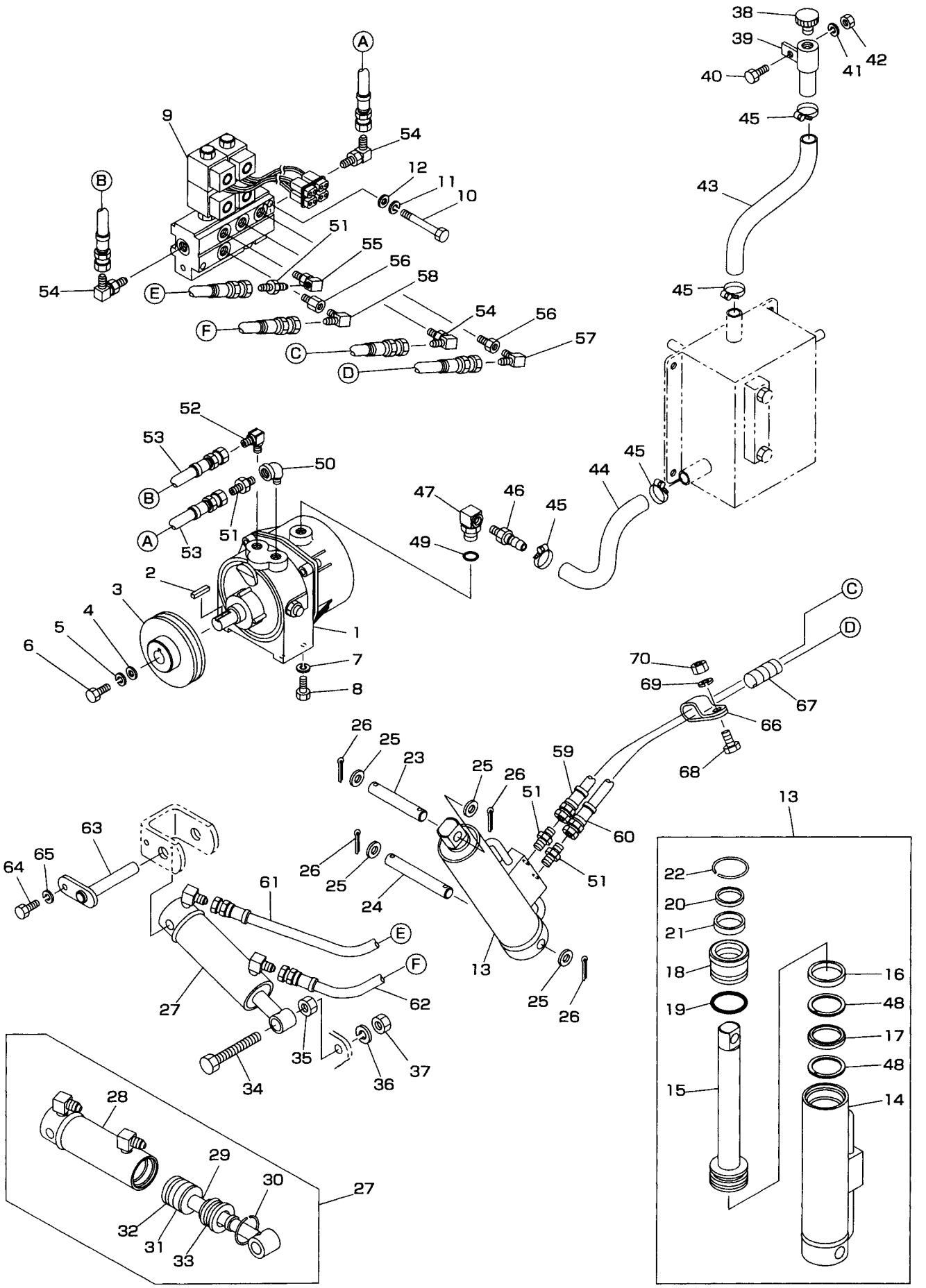
38
39
40
41
42
45
43
45
A
9
54
12
11
10
B
51
55
56
58
54
E
F
54
56
57
C
D
52
53
50
B
A
53
51
45
44
47
46
45
49
2
3
4
5
6
1
7
8
C
D
70
69
67
66
68
26
25
23
25
26
59
51
60
13
63
64
65
26
25
24
51
61
E
F
13
25
26
62
27
35
37
34
36
28
29
30
27
32
31
33
22
20
21
18
19
16
48
17
48
15
14

見出No.	部品番号	部品名称	摘要	個数	発注単位	標準工数
51	S851−1106	アダプタ（ストレート オス・オス）	PT×PFオスシート 1/4	4		
52	S851−3106	アダプタ（90°エルボ・オス×オス）	PT×PFオスシート 1/4	1		
53	S852−9280−1	油圧ホース（6×800L）	PF1/4メスシートユニオン	2		
54	S851−3506	アダプタ（90°エルボ・オス×オス）	PF(Oリング)×PFオスシート1/4	3		
55	S860−1202	オスメスエルボ	PF1/4×PT1/4	1		
56	S853−3203	ブッシング（オスPF×メスPT）	PF1/4×PT1/4(Oリング付)	2		
57	S851−3106	アダプタ（90°エルボ・オス×オス）	PT×PFオスシート 1/4	1		
58	S851−3106	アダプタ（90°エルボ・オス×オス）	PT×PFオスシート 1/4	1		
59	S852−9296−1	油圧ホース（6×960L）	PF1/4メスシートユニオン	1		
60	S852−9291−1	油圧ホース（6×910L）	PF1/4メスシートユニオン	1		
61	S852−9258−1	油圧ホース（6×580L）	PF1/4メスシートユニオン	1		
62	S852−9252−1	油圧ホース（6×520L）	PF1/4メスシートユニオン	1		
63	S071−8760	シリンダ取付ピン		1		0.1
64	S902−2032	小形六角ボルト	M8×16	1	5	
65	S926−1206	バネ座金	M8	1	5	
66	S870−2525	コーティングクリップ	25	1		
67	S870−3207	スパイラルチューブ	12	1		
68	S901−2016	六角ボルト	M6×16	1	5	
69	S926−1204	バネ座金	M6	1	5	
70	S916−2204	六角ナット	M6	1	5	

2000. 1

712　カバー部

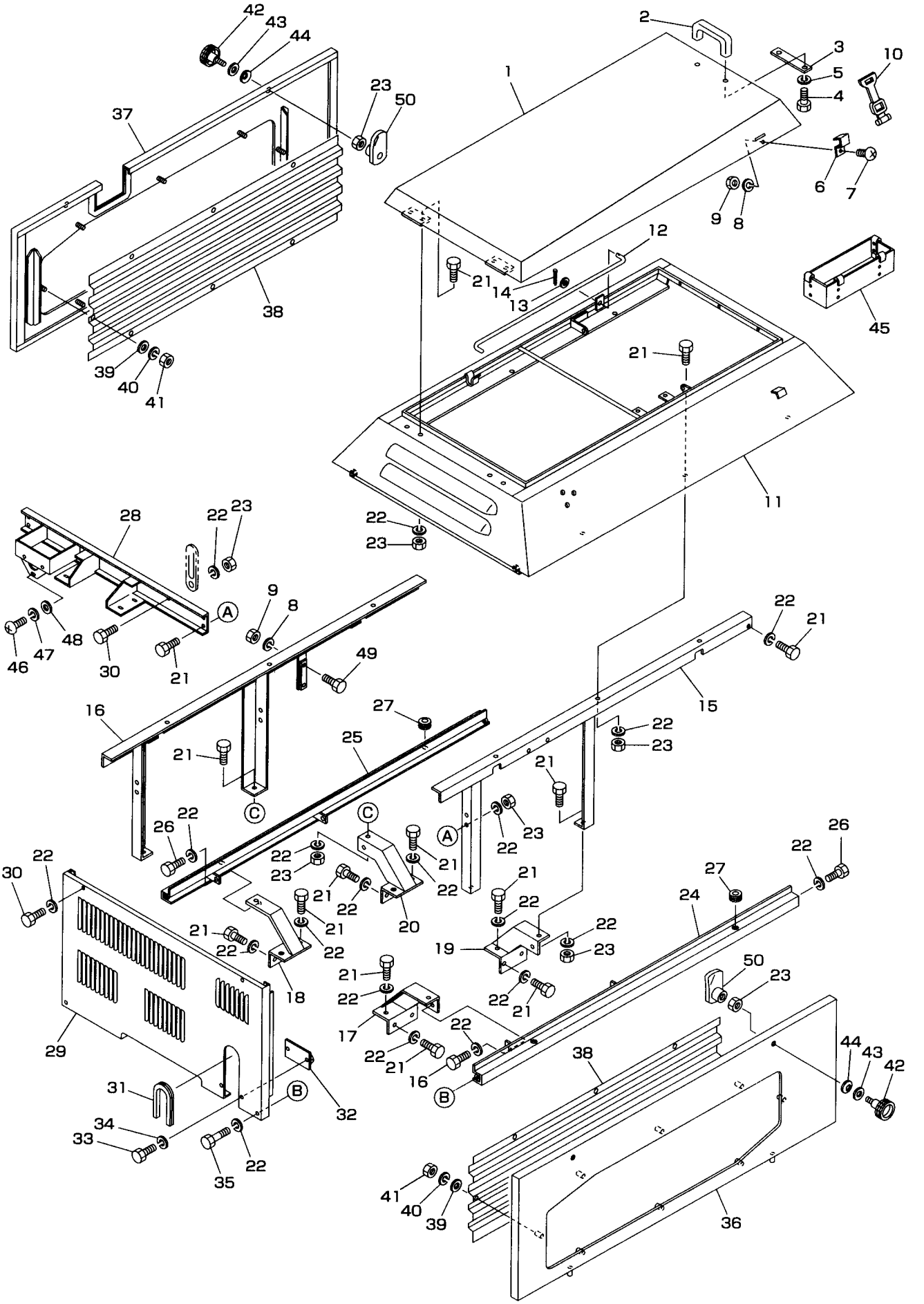
42
43
44
23
50
37
38
39
40
41
1
2
3
5
4
10
6
7
9
8
12
21
14
13
45
11
28
22
23
48
47
46
30
9
8
49
16
27
25
15
26
20
19
18
17
24
29
31
32
33
34
35
36
A
B
C

見出No.	部品番号	部品名称	摘要	個数	発注単位	標準工数
1	S071−8110	ボンネット		1		0.6
2	S061−8130	取手		1		0.1
3	S061−8500	補強板		1		
4	S901−2016	六角ボルト	M6×16	2	5	
5	S926−1204	バネ座金	M6	2	5	
6	S056−2540	フッククランプ		2		
7	S908−1236	十字穴付ナベ（丸）小ネジ	M6×12	2	5	
8	S926−1204	バネ座金	M6	4	5	
9	S916−2204	六角ナット	M6	4	5	
10	S712−1101	ゴムバンド		2		0.1
11	S071−8100	上カバー		1		2.5
12	S071−8120	ボンネットテンションバー		1		
13	S929−2205	平座金	M8	1	5	
14	S930−0208	割ピン	2×16	1	10	
15	S071−8291	カバーフレーム（左）		1		0.7
16	S071−8341	カバーフレーム（右）		1		0.7
17	S071−8320L	ステー取付金具前（左）		1		
18	S071−8320R	ステー取付金具前（右）		1		
19	S071−8330L	ステー取付金具後（左）		1		
20	S071−8330R	ステー取付金具後（右）		1		
21	S902−4033	小形六角ボルト	M8×20(8T)	36	5	
22	S926−1206	バネ座金	M8	48	5	
23	S916−5205	小形六角ナット	M8	20	5	
24	S071−8280L	側板ステー（左）		1		0.3
25	S071−8280R	側板ステー（右）		1		0.3
26	S902−4032	小形六角ボルト	M8×16(8T)	6	5	
27	S834−0012	グロメット	6−12−2.0	4		
28	S071−8160	フレーム接続金具		1		
29	S071−8420	フロントカバー		1		0.4
30	S902−2032	小形六角ボルト	M8×16	4	5	
31	S071−8430	フレキシブルトリム		1		
32	S071−8440	フロントカバー継		1		
33	S901−2015	六角ボルト	M6×12	2	5	
34	S926−1204	バネ座金	M6	2	5	
35	S902−2036	小形六角ボルト	M8×35	2	5	
36	S071−8231	側板カバー（左）		1		0.3
37	S071−8241	側板カバー（右）		1		0.3
38	S071−8270	側板カバー（内）		2		0.1
39	S929−4203	平座金（大径）	M5	16	5	
40	S926−1203	バネ座金	M5	16	5	
41	S916−2203	六角ナット	M5	16	5	
42	S822−3535	握り（ノブボルト）	KR−B3−M8×30	4		0.1
43	S929−2205	平座金	M8	4	5	
44	S927−3106	皿バネ	L−8	8	5	
45	S069−8811	工具箱		1		
46	S908−1226	十字穴付ナベ（丸）小ネジ	M5×16	3	5	
47	S926−1203	バネ座金	M5	3	5	
48	S929−2203	平座金	M5	1	5	
49	S901−2016	六角ボルト	M6×16	2	5	
50	S072−8300	ラッチ		4		

2000. 1

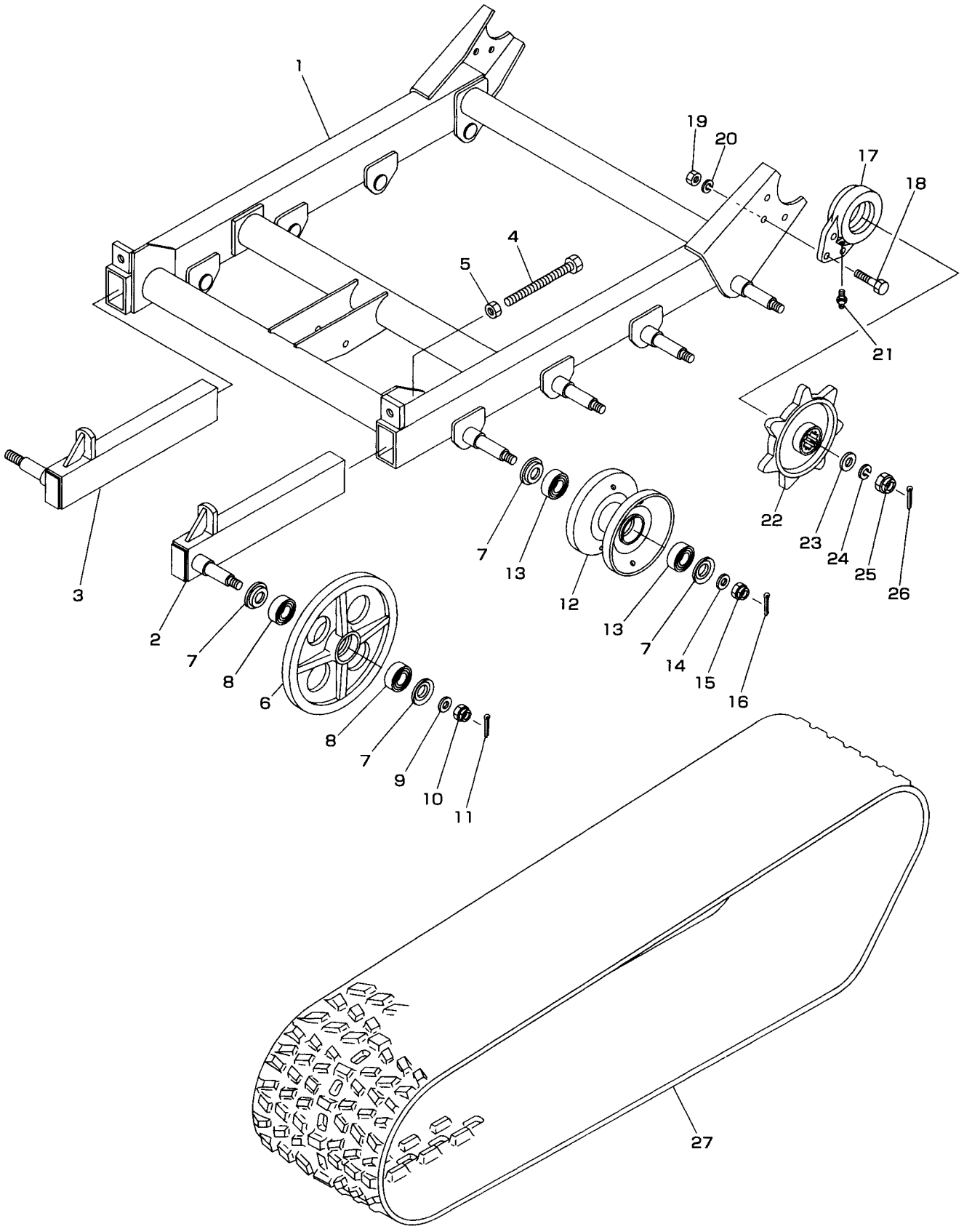
1
19
20
17
18
4
5
21
22
23
24
25
26
7
13
12
13
7
14
15
16
3
2
7
8
6
8
7
9
10
11
27

見出No.	部品番号	部品名称	摘要	個数	発注単位	標準工数
1	S071－1100	走行フレーム		1		
2	S071－1200L	クローラテンション（左）		1		1.0
3	S071－1200R	クローラテンション（右）		1		1.0
4	S901－8901	六角ボルト（全ネジ）	M16×150(8T)	2		
5	S916－2209	六角ナット	M16	2	5	
6	S030－0160	アイドラ		2		0.7
7	S252－0350	座金（転輪用）		20		
8	S938－1724	ボールベアリング	6204LLU	4		
9	S929－2209	平座金	M16	2	5	
10	S918－4209	小形溝付六角ナット（1種低形）	M16(1L)	2	5	
11	S930－0241	割ピン	4×32	2	10	
12	S071－1230	転輪		8		0.7
13	S938－1724	ボールベアリング	6204LLU	16		
14	S929－2209	平座金	M16	8	5	
15	S918－4209	小形溝付六角ナット（1種低形）	M16(1L)	8	5	
16	S930－0241	割ピン	4×32	8	10	
17	S071－1210	アクスルケース受		2		1.8
18	S902－4055	小形六角ボルト	M10×35(8T)	6	5	
19	S916－5206	小形六角ナット	M10	6	5	
20	S926－1208	バネ座金	M10	6	5	
21	S953－1201	グリスニップル	A－M6F	2		
22	S065－1220	走行スプロケット		2		0.6
23	S061－2210	座金		2		
24	S926－1212	バネ座金	M16	2	5	
25	S918－4209	小形溝付六角ナット（1種低形）	M16(1L)	2	5	
26	S930－0241	割ピン	4×32	2	10	
27	S071－1300	ゴムクローラ		2		0.5

2000. 1

712 電装部

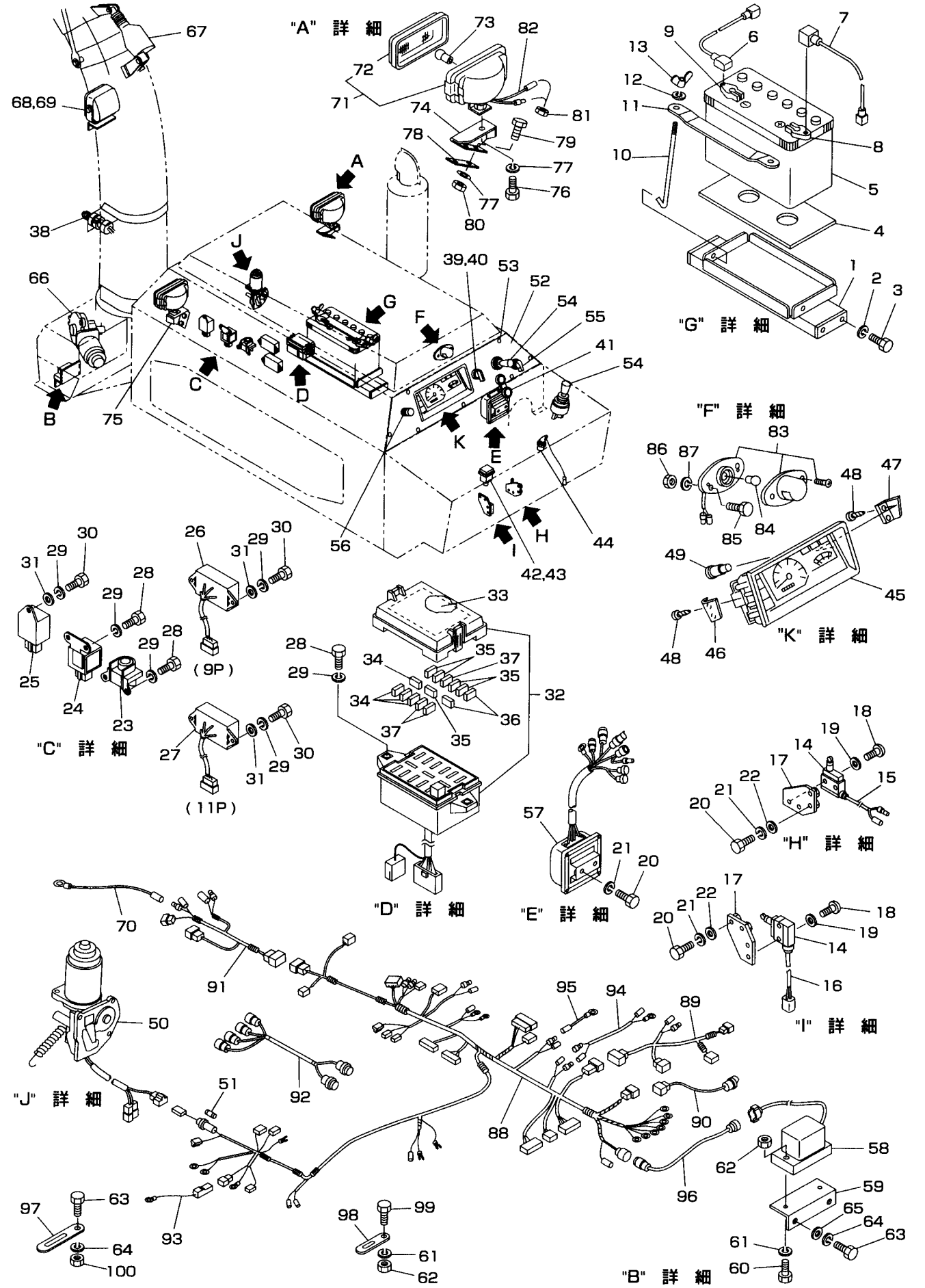

見出No.	部品番号	部品名称	摘要	個数	発注単位	標準工数
1	S071−2510	バッテリ台		1		0.4
2	S902−4032	小形六角ボルト	M8×16(8T)	4	5	
3	S926−1206	バネ座金	M8	4	5	
4	S065−2540	バッテリシート		1		
5	S753−1006	バッテリ	55B24L(NX100−S6L)	1		
6	S071−7580	ターミナル線（−）		1		
7	S071−7550	ターミナル線（＋）		1		
8	S753−8301	バッテリターミナル	(+)小ポール(DTS−1B)	1		
9	S753−8401	バッテリターミナル	(−)小ポール(DTS−2B)	1		
10	S050−2531	バッテリ押えロッド		2		
11	S050−2522	バッテリ押え		1		
12	S926−1204	バネ座金	M6	2	5	
13	S920−2204	蝶ナット	M6	2	5	
14	S061−9462	セーフティスイッチ		2		0.4
15	S061−9463−3	配線（走行クラッチ）		1		
16	S071−9460−4	配線（オーガスイッチ）		1		
17	S071−9200	スイッチブラケット（走行, オーガ）		2		
18	S908−1217	十字穴付ナベ（丸）小ネジ	M4×25	4	5	
19	S929−2202	平座金	M4	4	5	
20	S901−2016	六角ボルト	M6×16	6	5	
21	S926−1204	バネ座金	M6	6	5	
22	S929−2204	平座金	M6	4	5	
23	S751−1001	マグネットスイッチ		1		0.1
24	摘要欄参照	リレー（グロープラグ）	イスズ品番894248-1610	1		0.1
25	摘要欄参照	タイマ（グロープラグ）	イスズ品番897040-5010	1		0.1
26	S071−7920	リレーボックス（9P）		1		0.1
27	S071−7910	リレーボックス（11P）シュートコントロール		1		0.1
28	S901−2016	六角ボルト	M6×16	6	5	
29	S926−1204	バネ座金	M6	11	5	
30	S901−2017	六角ボルト	M6×20	5	5	
31	S929−2204	平座金	M6	5	5	
32	S071−7410	ヒューズボックス		1		
33	S071−7410−8	ステッカ（ヒューズ）		1		
34	S757−3008	ヒューズ（ブレード型）	7.5A	4		
35	S757−3010	ヒューズ（ブレード型）	10A	5		
36	S757−3015	ヒューズ（ブレード型）	15A	2		
37	S757−3020	ヒューズ（ブレード型）	20A	3		
38	S071−7690	シュートセンサスイッチ（N.O）		1		
39	S069−2310−4	スタータスイッチ		1		0.5
40	S069−2310−4A	キースイッチカバー		1		
41	S752−1004−2	エンジンスイッチカバー		1		
42	S069−7500−2	緊急停止スイッチ		1		0.1
43	S760−1005	電球	A12V3W(T10)	1		
44	S754−1108	引抜式セーフティスイッチ	キャップ装着でON	1		0.1
45	S071−7360	コンビネーションメータ		1		0.4
46	S071−7360−14	メータ取付金具（1）		1		
47	S071−7360−15	メータ取付金具（2）		1		
48	S071−7360−13	十字穴付タッピンネジ		4		
49	S760−1004	電球	A12V1.7W(T10)	7		
50	S071−7970	オーガブレーキモータ		1		0.4

2000. 1

712 電装部

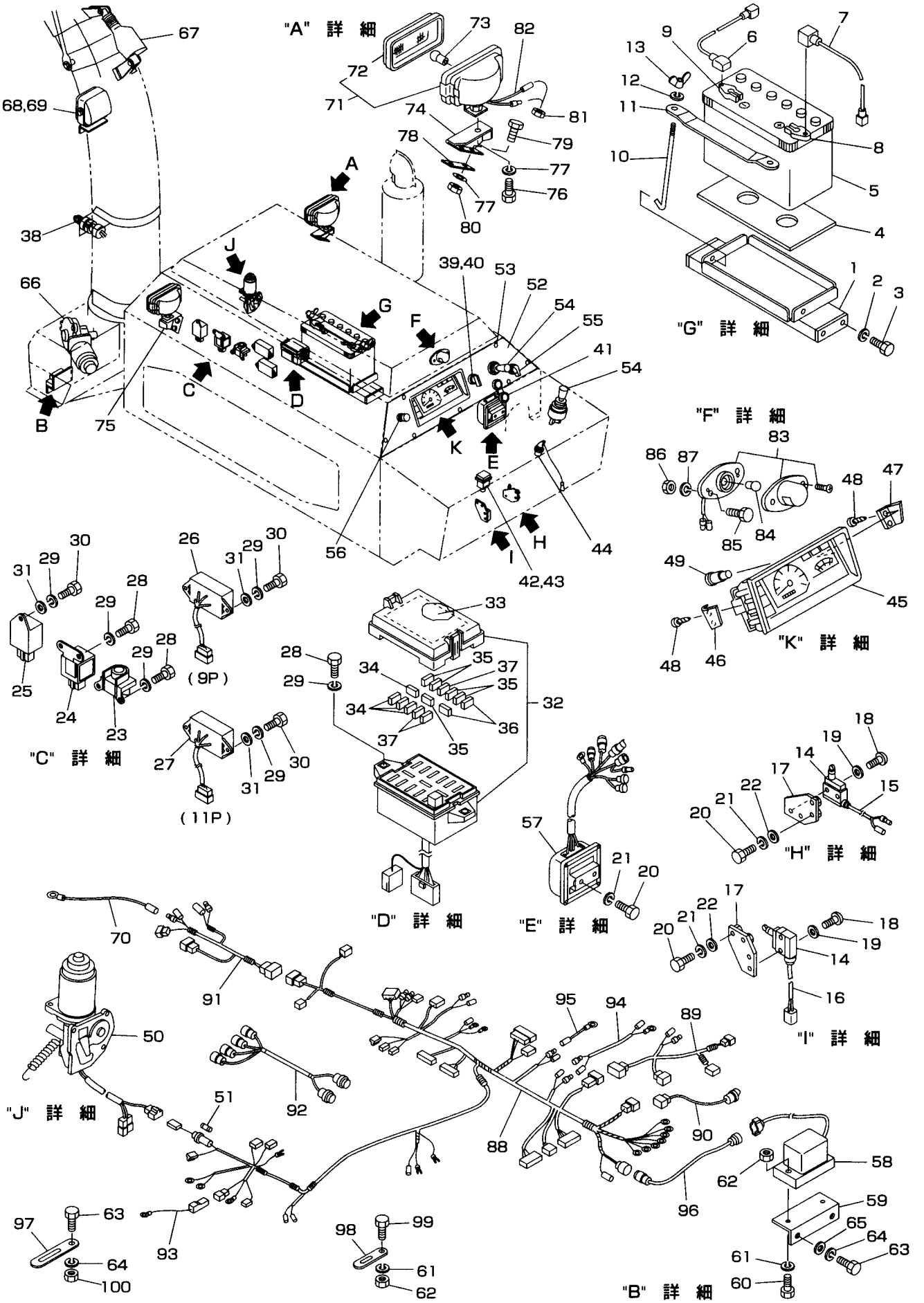

見出No.	部品番号	部品名称	摘要	個数	発注単位	標準工数
51	S757−1005	ヒューズ（自動車用）	5A	1		
52	S071−7350	計器パネル		1		
53	S913−3607	フランジ付六角ボルト（黒）	2−M6×12(7T)	8	5	
54	S050−7861	クロスレバースイッチ		2		0.2
55	S071−7870	切換スイッチ		1		0.1
56	S050−7431	ライトスイッチ		1		0.2
57	S071−7840	コントロールボックス		1		0.2
58	S050−7852	傾斜センサ		1		0.3
59	S071−7821	傾斜センサ取付台		1		
60	S901−2019	六角ボルト	M6×30	2	5	
61	S926−1204	バネ座金	M6	5	5	
62	S916−2204	六角ナット	M6	5	5	
63	S902−2032	小形六角ボルト	M8×16	4	5	
64	S926−1206	バネ座金	M8	4	5	
65	S929−2205	平座金	M8	2	5	
66	S071−7930	シュート旋回モータ		1		0.5
67	S071−7960	電動シリンダ組立品		1		0.2
68	S059−8650	ライト（シュート用）		1		0.2
69	S760−1021	電球	A12V21W(S25)	1		
70	S071−7590−3	アース線（シュートライト）		1		
71	S050−7420	ライト		2		0.2
72	S050−7420−1	ライトレンズ（パッキン付）		2		
73	S760−1022	電球	A12V35W(S25)	2		
74	S069−7440R	ライトステー（右）		1		
75	S069−7440L	ライトステー（左）		1		
76	S902−2032	小形六角ボルト	M8×16	2	5	
77	S926−1206	バネ座金	M8	6	5	
78	S069−7450	ライトステー補強板		2		
79	S902−2033	小形六角ボルト	M8×20	4	5	
80	S916−5205	小形六角ナット	M8	4	5	
81	S834−0013	グロメット	9−12−1.5	2		
82	S071−7590−2	アース線（ライト左右）		2		
83	S069−7650	パネルライト		1		0.2
84	S760−1014	電球	A12V10W(G18)	1		
85	S069−7650−12	六角ボルト		2		
86	S069−7650−11	六角ナット		2		
87	S069−7650−10	バネ座金		2		
88	S071−7511	配線ハーネスA（メイン）		1		1.2
89	S071−7520	配線ハーネスB（セーフティスイッチ）		1		0.2
90	S071−7540	配線ハーネスC（シュートコントロールスイッチ）		1		0.1
91	S071−7630	配線ハーネスD（シュート部）		1		0.2
92	S071−7670	配線ハーネスE（バルブコントロール）		1		0.1
93	S069−7560	ヒュージブルリンク		1		0.1
94	S071−7660	パネルライト配線		1		0.1
95	S071−7590−1	アース線（燃料ゲージ）		1		0.1
96	S071−7850A	傾斜センサ延長ハーネス		1		0.1
97	S870−2112	配線押え		8		
98	S870−2111	配線押え		6		
99	S901−2015	六角ボルト	M6×12	3	5	
100	S916−5205	小形六角ナット	M8	2	5	

2000. 1

712　ステッカ部

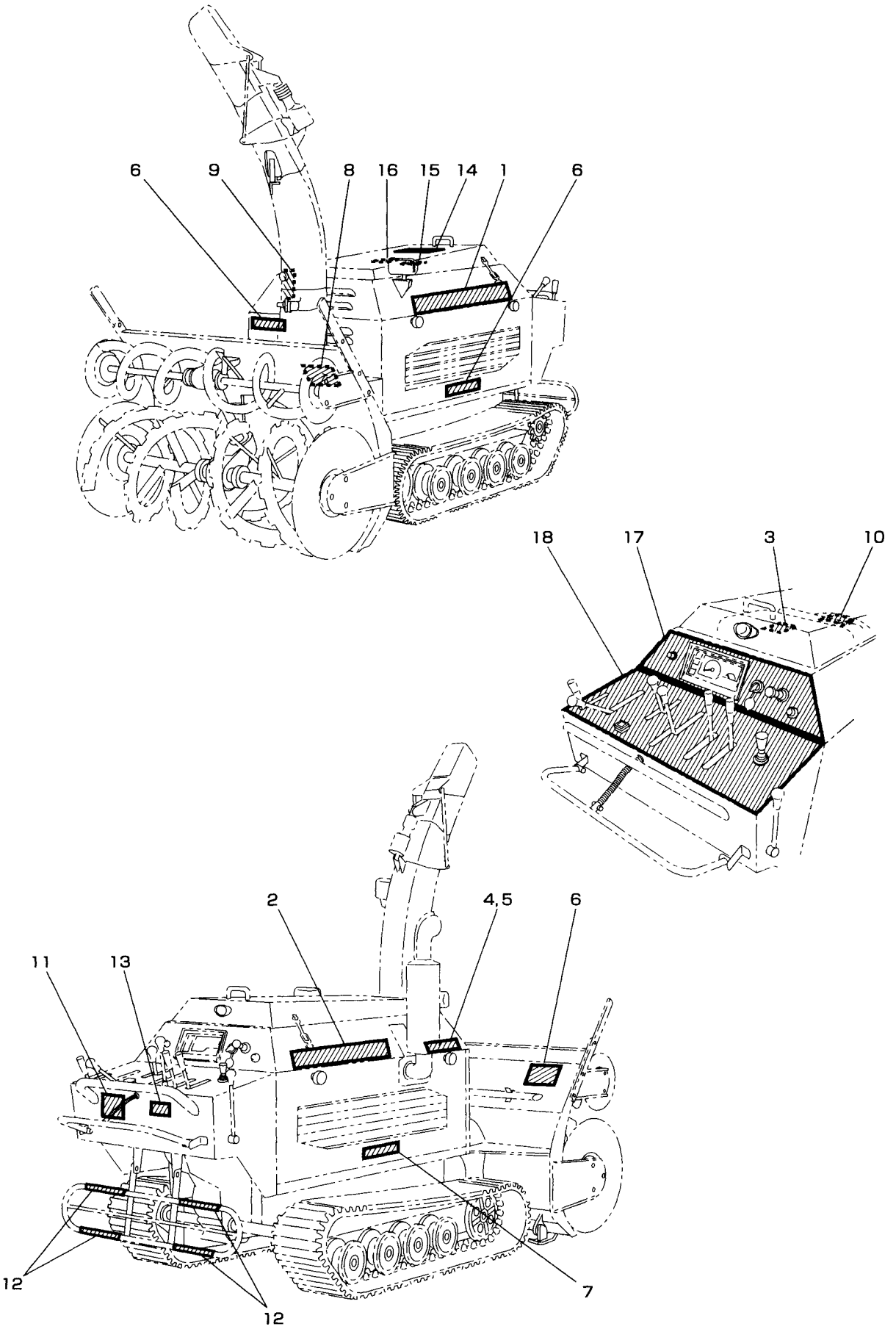

見出No.	部品番号	部品名称	摘要	個数	発注単位	標準工数
	S9999−7110	ステッカ一式				
1	S071−8130L	ステッカ（型式・名称）12−35HST（左）		1		
2	S071−8130R	ステッカ（型式・名称）12−35HST（右）		1		
3	E000043	警告ラベル（給油軽油用）		1		
4	E000041	警告ラベル（マフラ高温）		1		
5	E000042	警告ラベル（排ガス注意）		1		
6	S9999−0006	警告ラベル（安全のために）		1		
7	S9999−0007	警告ラベル（注意カバー横）		3		
8	S9999−0009	警告ラベル（オーガ危険マーク）		1		
9	S9999−0010	警告ラベル（ブロワ危険マーク）		1		
10	S9999−0018	警告ラベル（ラジエータ注意）		1		
11	S067−9550	ステッカ（セーフティクラッチパネル）		1		
12	S065−9740	ステッカ（虎マーク）		4		
13	S071−9731	ステッカ（製造銘板）		1		
14	S050−8140	ステッカ（YANASE）		1		
15	S9999−0033−2	ステッカ（電気回路図）		1		
16	S071−9781	ステッカ（Vベルト）		1		
17		ステッカ（計器パネル）		1		
18		ステッカ（操作パネル）		1		

2000. 1

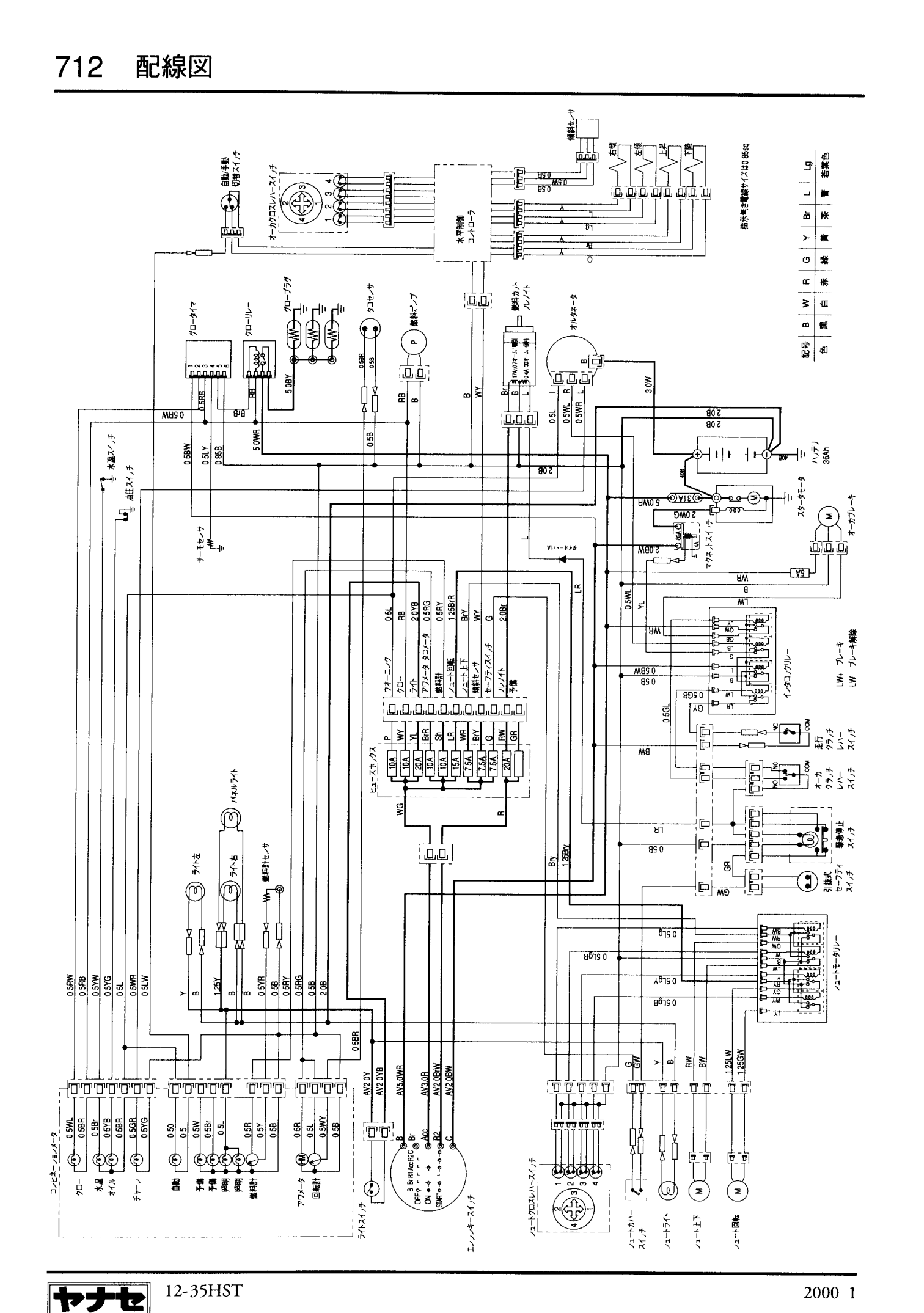
水平制御コントローラ
傾斜センサ
左傾
右傾
上昇
下降
自動/手動切替スイッチ
オーカクロスレバースイッチ
指示線含電線サイズは0.85sq
配号 B W R G Y Br L Lg
色 黒 白 赤 緑 黄 茶 青 若葉色
グロータイマ
グローリレー
グロープラグ
タコセンサ
燃料ポンプ
燃料カットソレノイド
オルタネータ
ハンディ 36Ah
スタータモータ
オーカブレーキ
水温スイッチ
油圧スイッチ
サーモセンサ
マクスットスイッチ
ダイオード
ヒューズボックス
ワオーニング
クロー
ライト
アワメータ
タコメータ
燃料計
シュート上下
シュート回転
傾斜センサ
セーフティスイッチ
ソレノイド
予備
インターロックリレー
LW+ ブレーキ
LW ブレーキ解除
走行クラッチレバースイッチ
オーカクラッチレバースイッチ
業務停止スイッチ
引抜式セーフティスイッチ
シュートモータリレー
パネルライト
ライト左
ライト右
燃料計センサ
コンビネーションメータ
クロー
水温
オイル
チャージ
自動
予備
予備
照明
照明
燃料計
アワメータ
回転計
ライトスイッチ
エンジンキースイッチ
OFF
ON
START
シュートクロスレバースイッチ
シュートカバースイッチ
シュートライト
シュート上下
シュート回転

エンジン
Engine Parts

Type 3LD1

Top

シリンダヘッドカバー部 ……50～51
Cylinder Head Cover
シリンダブロック部 ……52～53
Cylinder Block
タイミングギヤケース部 ……54～57
Timing Gear Case
オイルパン部 ……58～59
Oil Pan
オイルポンプ部 ……60～61
Oil Pump
ピストン・クランクシャフト&フライホイル部 …62～63
Piston, Crankshaft & Flywheel
バルブメカニズム部 ……64～65
Valve Mechanism
ウォータポンプ部 ……66～67
Water Pump
エアインテーク&エキゾースト部 ……68～69
Air Intake & Exhaust
エアクリーナ部 ……70～71
Air Cleaner
フューエルパイプ部 ……72～73
Fuel Pipe
インジェクションポンプ・カムシャフト&アイドルギヤ部 …74～75
Injection Pump, Camshaft & Idle Gear
電装部 ……76～77
Electrical Equipment
燃料フィルタ&ラジエータ部 ……78～79
Fuel Filter & Radiator

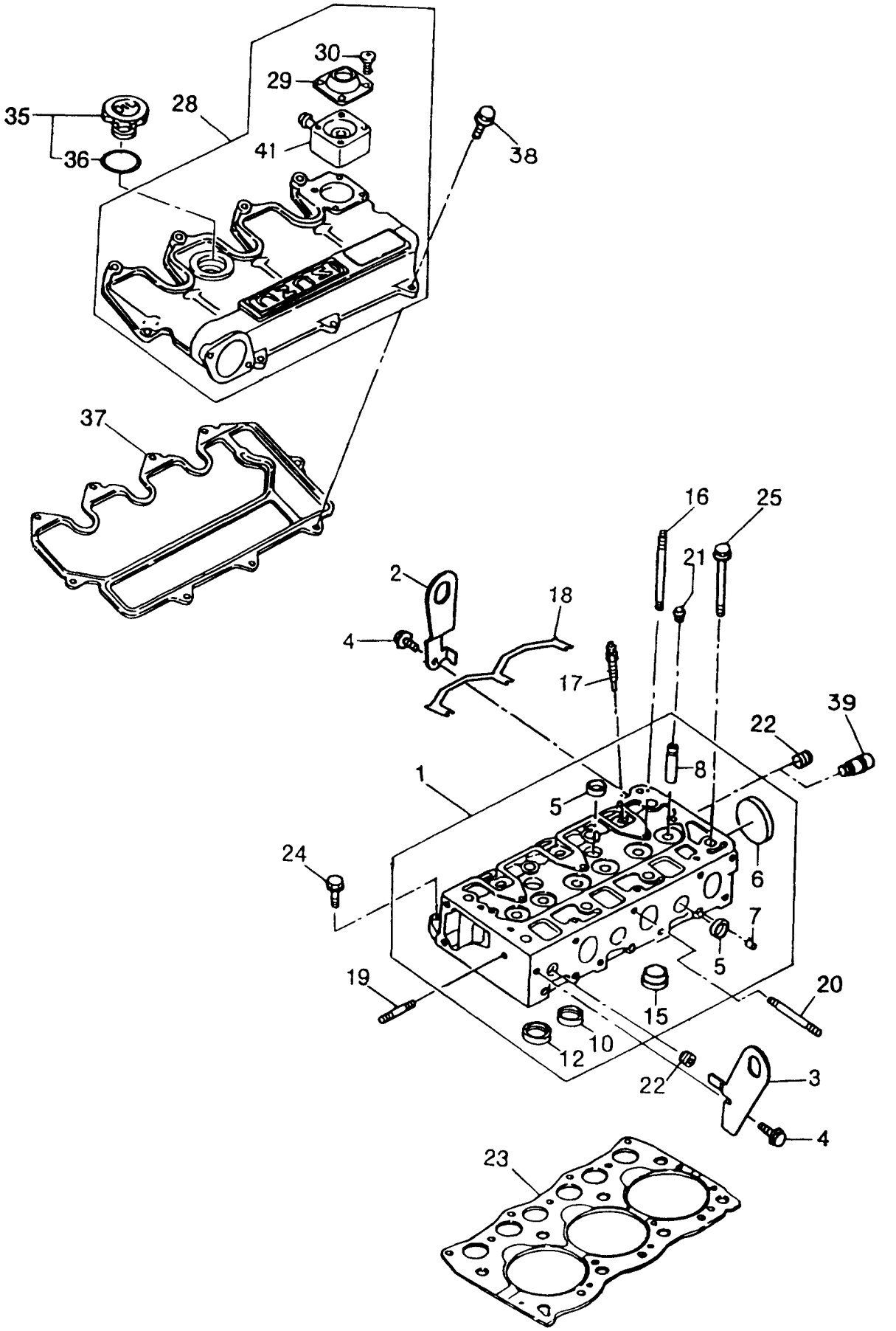
30
29
35
28
41
38
36
37
16
25
21
2
18
4
17
39
22
8
1
5
6
24
7
5
19
20
15
10
12
22
3
4
23

見出No.	部品番号	部品名称	摘要	個数	発注単位	標準工数
1	897163−4010	シリンダヘッドAssy		1		1.5
2	897085−3900	リヤハンガ		1		
3	897085−3890	フロントハンガ		1		
4	028080−8160	六角ボルト		2		
5	109600−0112	シーリングカップ	D=22	4		
6	109600−0051	シーリングカップ	D=44.5	1		
7	511119−0090	プラグ	D=8	4		
8	897031−7490	バルブガイド		6		
10	897045−3911	インサートバルブシート（吸気口）		3		
12	897045−3920	インサートバルブシート（排気口）		3		
15	897061−0221	ホットプラグ		3		0.2
16	897094−6410	スタッド		5		
17	897106−5490	グロープラグ		3		
18	897045−4171	コネクタ	L=170	1		
19	904110−8400	スタッド		1		
20	509300−0650	スタッド	L1=79	2		
21	894110−5591	バルブシール		6		
22	509605−0050	ヒータプラグ	PT 3/8	2		
23	897045−3931	ガスケット		1		1.5
24	894463−7840	六角ボルト	L=25	4		
25	897036−9591	六角ボルト	L=89	8		
28	897182−3950	シリンダヘッドカバーAssy		1		0.2
29	894329−5490	ベンチレータバルブAssy		1		
30	993490−4350	スクリュ		4		
35	894133−2075	オイルキャップAssy		1		
36	894123−6231	パッキン		1		
37	897071−6991	パッキン		1		0.2
38	028080−6200	六角ボルト		9		
41	897085−3470	ハウジングAssy		1		

2000. 1

712　シリンダブロック部

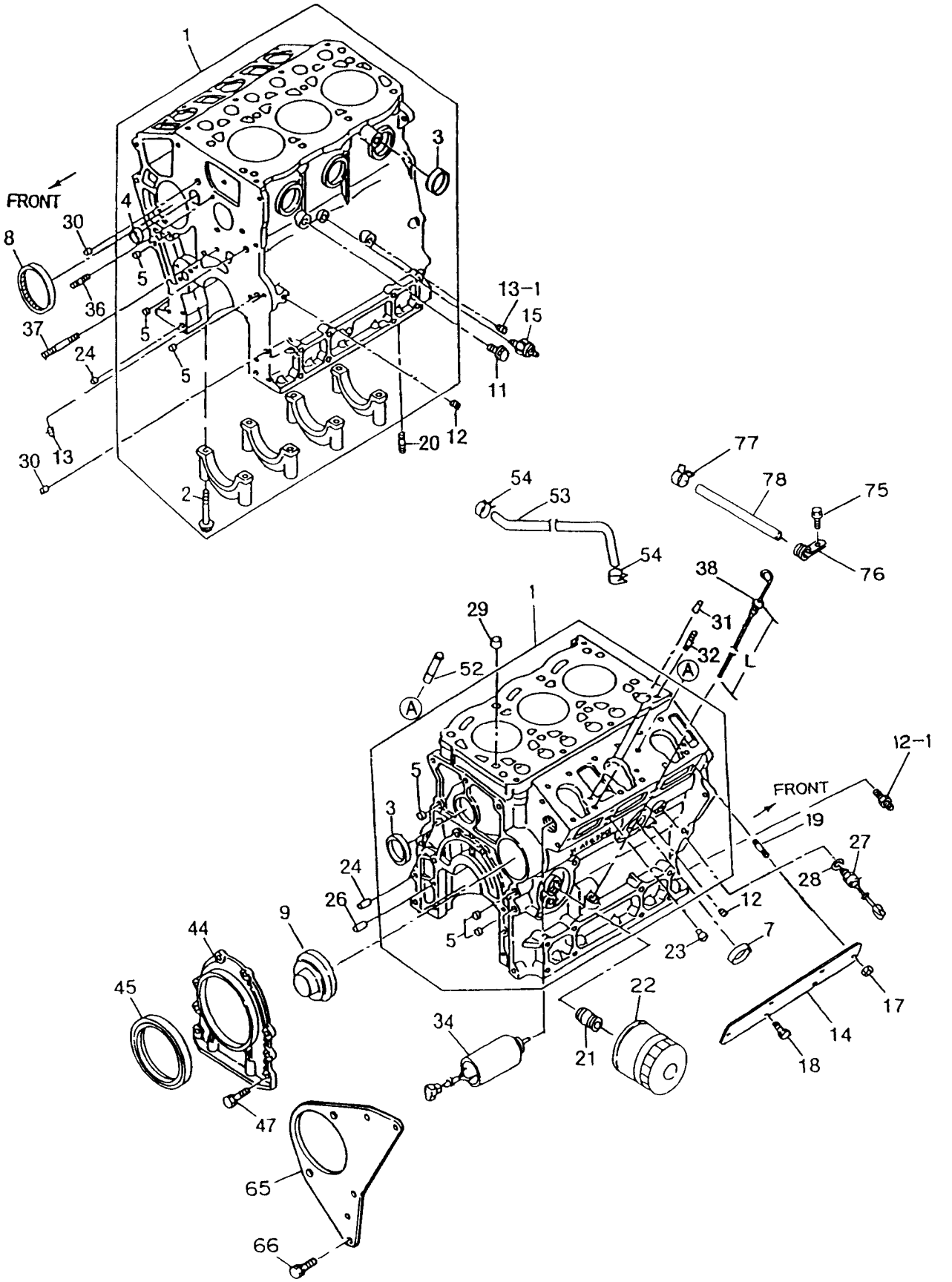

見出No.	部品番号	部品名称	摘要	個数	発注単位	標準工数
1	897164−2020	シリンダブロックAssy		1		
2	894167−4711	六角ボルト		8		
3	894229−8530	シーリングカップ	D=35	4		
4	109600−0112	シーリングカップ	D=22	1		
5	509600−0130	シーリングカップ	D=12	4		
5	509600−0130	シーリングカップ（前）		1		
7	109600−0121	シーリングカップ	D=32	1		
8	897047−0560	ニードルベアリング		1		
9	897047−1421	スラストカムプラグ		1		
11	909664−0010	ウォータドレンプラグ	PT 1/4	1		
12	109605−0040	オイルプラグ	PT 1/8	1		
12−1	897134−5180	パイプコネクタ		1		
13	109605−0040	オイルプラグ	PT 1/8	1		
13−1	109605−0190	オイルプラグ	PT 1/4	1		
14	897106−2041	ハウジングカバー		1		
15	182410−0082	オイルプレッシャスイッチ		1		
17	091150−2060	六角ナット		2		
18	028080−6140	六角ボルト		4		
19	894343−8960	スタッド	L1=19	1		
19	904110−6160	スタッド		1		
20	904110−6160	スタッド		2		
21	894325−5950	スタッド	L1=12.5	1		
22	894456−7411	オイルフィルタ		1		0.4
23	897039−4953	リンクピン		2		
24	908160−8160	ハウジングピン		2		
26	908160−6160	リテイナピン		2		
27	894126−8220	タコメータセンサ	M14	1		
28	909572−0140	プラグパッキン		1		
29	894200−8190	シリンダヘッドダウエル		2		
30	911229−0581	ダウエル		2		
31	908160−6160	ピン		3		
32	109305−0050	スタッド	L=20	6		
34	897070−1303	ソレノイドAssy		1		
36	904110−8400	スタッド	L1=40	1		
37	904110−8600	スタッド	L1=60	1		
37	904110−8500	スタッド	L1=50	1		
38	894405−0650	オイルレベルゲージ	L=103	1		
44	897044−7862	リテーナ		1		
45	509625−0940	オイルシール		1		
47	028080−6200	六角ボルト		6		
52	511179−0520	コネクタ		1		
53	897083−5911	ホース		1		
54	509707−0051	クリップ		4		
65	897122−2851	シリンダブロックプレート		1		
66	028181−0200	六角ボルト		3		
75	028181−0120	六角ボルト		1		
76	109701−1381	クリップ		1		
77	509707−0041	クリップ		1		
78	002709−6000	ホース		1		

2000. 1

712　タイミングギヤケース部

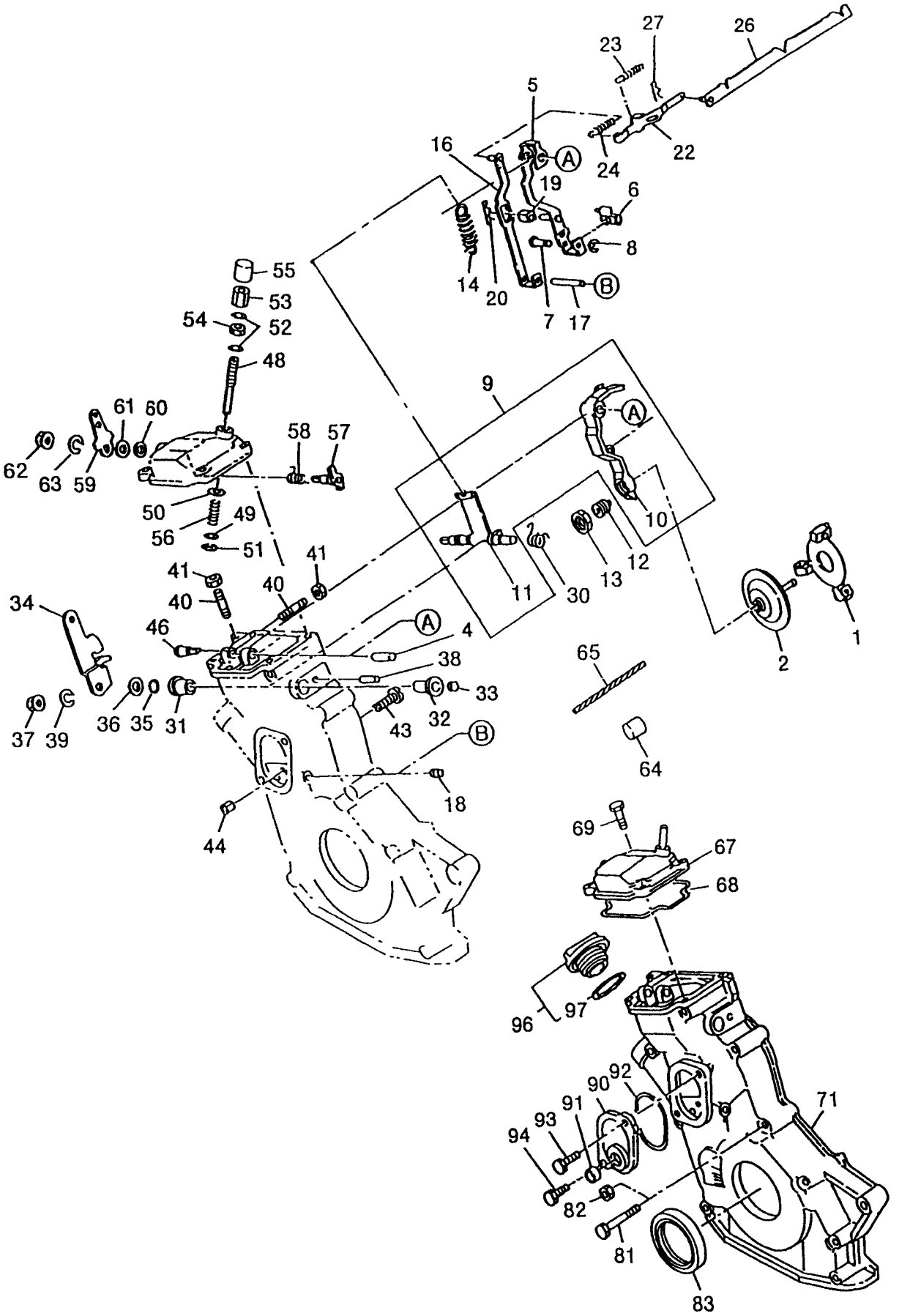

見出No.	部品番号	部品名称	摘要	個数	発注単位	標準工数
1	897045−6175	フライウエイトAssy		1		
2	897147−4890	スリーブAssy		1		
4	908160−8500	シャフト	D=8 L=50	1		
5	897034−5945	ガイドレバーAssy		1		
6	897034−6382	ガバナシフタ		1		
7	908213−6250	シフタシャフト	D=6 L=25	1		
8	909185−4040	スナップリング		1		
9	897093−5491	ガバナレバーキット		1		
10	897034−6374	ガバナテンションレバー		1		
11	897034−6422	メインスプリングレバー		1		
12	897136−1840	アングルキット		1		
13	894130−4380	ホルダナット		1		
14	897069−8901	メインスプリング	3.5K	1		
16	897148−5480	フローティングレバーAssy		1		
17	908160−5450	フローティングレバーシャフト		1		
18	109605−0500	プラグ	PT 1/8	1		
19	897112−2650	ピース		1		
20	109747−0020	スプリットピン		1		
22	897148−5500	リンクプレート		1		
23	897034−6432	スタートスプリング		1		
24	897083−7140	セットスプリング		1		
26	897106−2071	コントロールリンクAssy	L=198	1		
27	109747−0020	スナップピン		1		
30	897016−9400	リターンスプリング		1		
31	894369−5450	ブッシュ		1		
32	897038−8021	ブッシュ		1		
33	894454−6150	シーリングカップ	D=10	1		
34	897049−3280	ガバナコントロールレバー		1		
35	109623−0550	Oリング		1		
36	509503−1350	スラストワッシャ		1		
37	909110−5080	ナット		1		
38	908160−4360	スプリングピン		1		
39	909150−5080	バネ座金		1		
40	894317−6381	セットスクリュ		2		
41	909111−4060	ナット		2		
43	897039−5841	フルロードセットスクリュ		1		
44	909110−4060	ナット		1		
46	515729−2391	スタートスプリングアイ		1		
48	897016−4410	セットスクリュ		1		
49	909160−5040	座金		1		
50	909160−7040	座金		1		
51	909185−4030	スナップリング		1		
52	509503−1320	パッキン		2		
53	509400−0480	キャップナット		1		
54	909111−4060	六角ナット		1		
55	515669−0021	アイドルセットキャップ		1		
56	897082−1140	スプリング		1		
57	897016−4460	燃料カットシャフトAssy		1		
58	897039−5461	リターンスプリング		1		
59	897016−4492	レバー		1		
60	109623−0550	Oリング		1		
61	509503−1350	スラストワッシャ		1		
62	909110−5080	ナット		1		
63	909150−5080	バネ座金		1		
64	115739−0020	リードシール		1		

2000. 1

712　タイミングギヤケース部

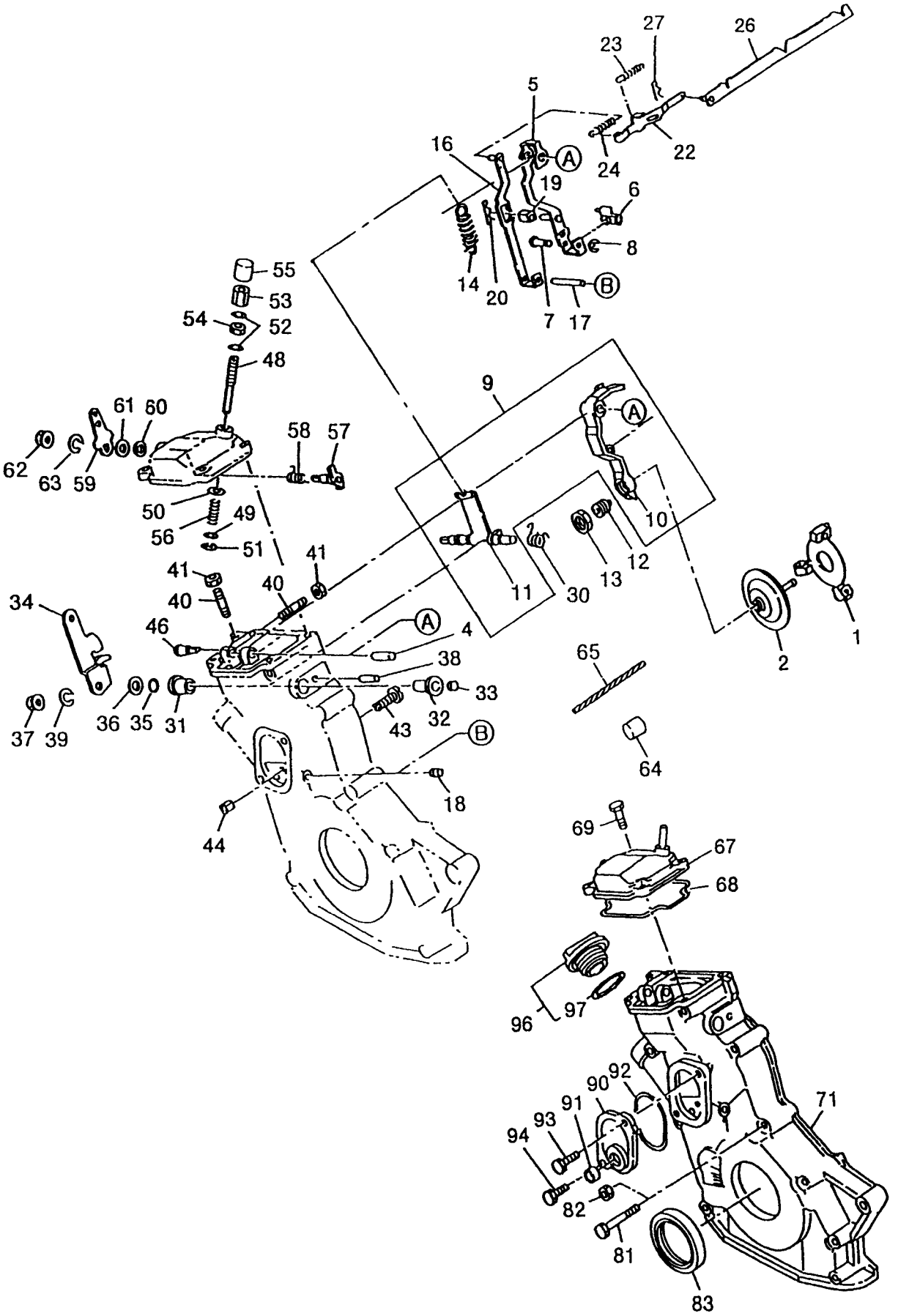

見出No.	部品番号	部品名称	摘要	個数	発注単位	標準工数
65	981325−4460	ワイヤ		1		
67	897161−7450	コントロールレバーカバーAssy		1		
68	897064−6881	パッキン		1		
69	028080−6200	六角ボルト		4		
71	897085−1331	タイミングギヤケース		1		2.5
75	904411−0250	スタッド		2		
81	028080−8800	六角ボルト		5		
82	091150−2080	六角ナット		2		
83	509625−0790	オイルシール		1		2.6
90	897039−2644	カバー		1		
91	511129−0060	シーリングカップ	D=16	1		
92	909561−2530	Oリング		1		
93	028080−6140	六角ボルト		1		
94	897072−8300	六角ボルト	L=16	1		
96	894425−6852	オイルキャップAssy		1		
97	894123−6231	パッキン		1		

2000. 1

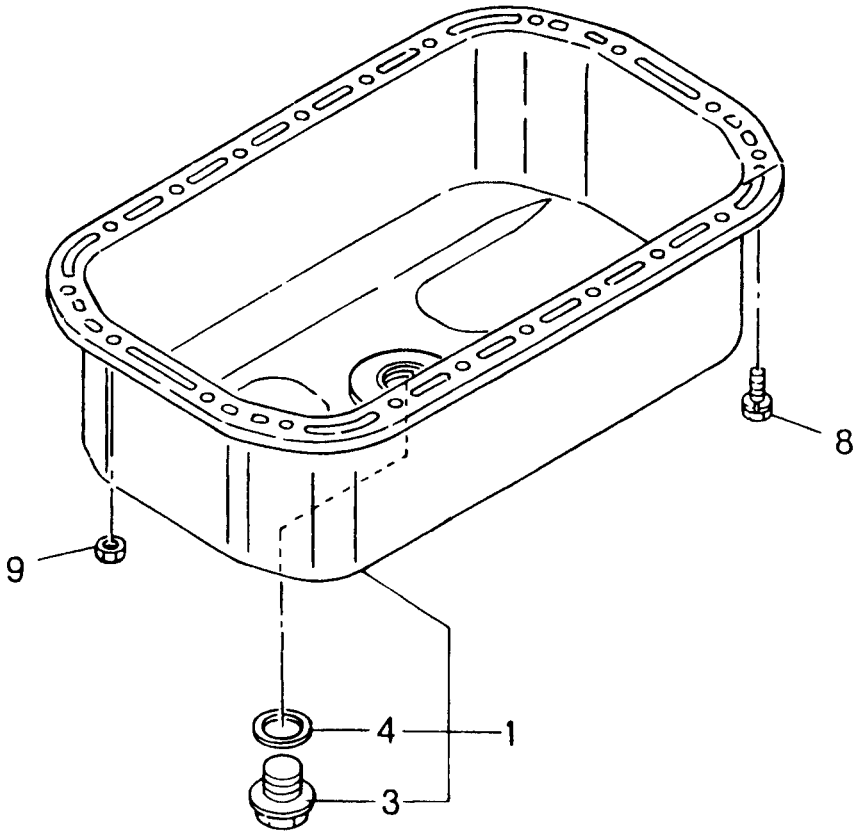
8
9
4
1
3

見出No.	部品番号	部品名称	摘要	個数	発注単位	標準工数
1	897045－3981	オイルパンAssy		1		0.8
3	909662－0120	プラグ		1		
4	109623－0570	Oリング		1		
8	028080－6140	六角ボルト		16		
9	091150－2060	六角ナット		2		

2000. 1

712　オイルポンプ部

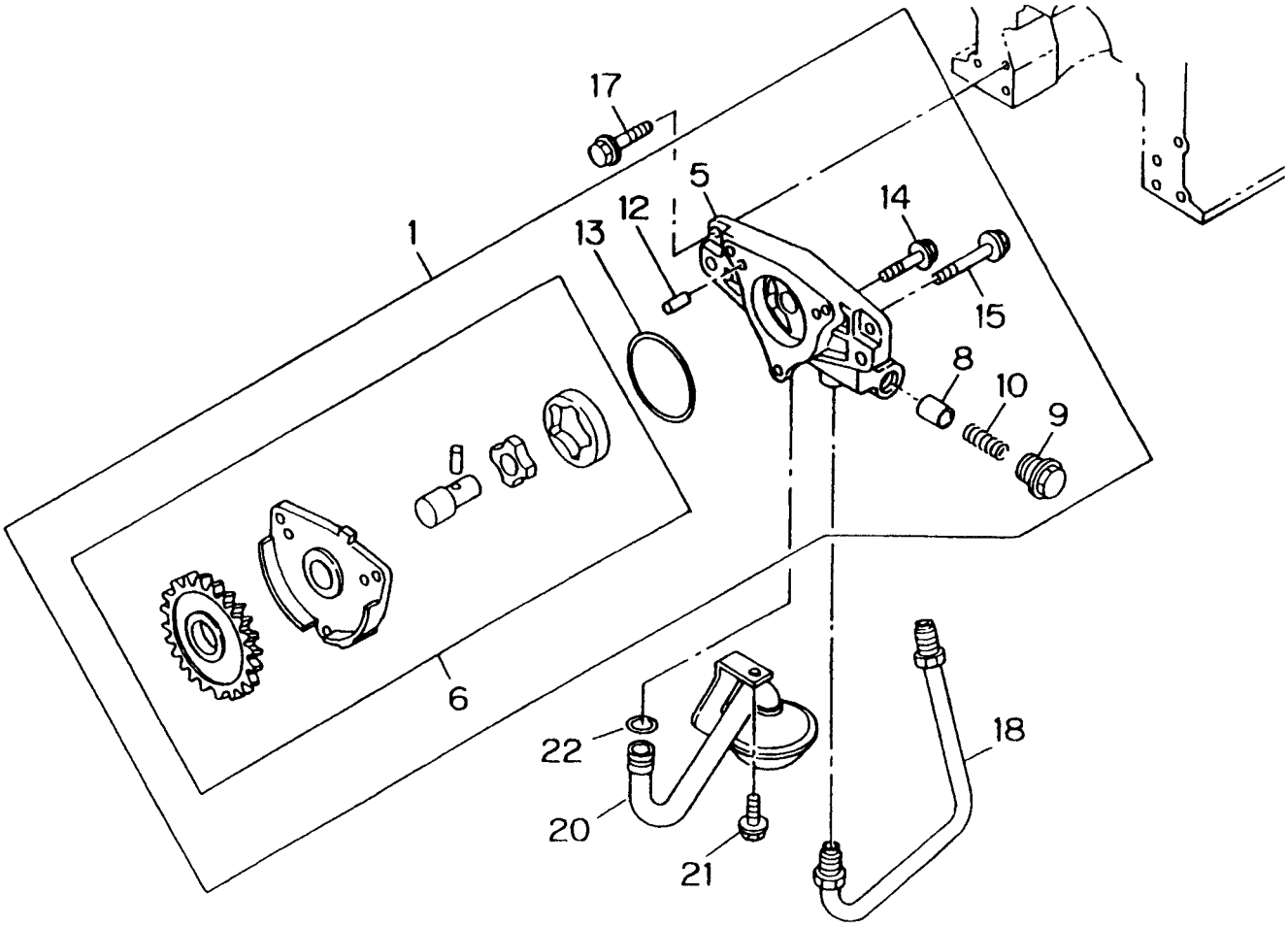

見出No.	部品番号	部品名称	摘要	個数	発注単位	標準工数
1	897048−8093	オイルポンプAssy		1		2.0
5	897048−8103	オイルポンプボディ		1		
6	897044−8132	オイルポンプサブAssy		1		
8	894235−5671	リリーフバルブ		1		
9	894104−6150	プラグ		1		
10	897113−3320	スプリング		1		
12	908160−6160	ピン		2		
13	897109−6790	Oリング		1		
14	028080−6300	六角ボルト		2		
15	028080−6500	六角ボルト		1		
17	028080−8300	六角ボルト		4		
18	897045−4000	パイプ		1		0.1
20	897045−3991	ストレーナAssy		1		0.1
21	028080−8160	六角ボルト		1		
22	109623−4960	Oリング	ID＝13.8	1		

2000. 1

712　ピストン・クランクシャフト＆フライホイル部

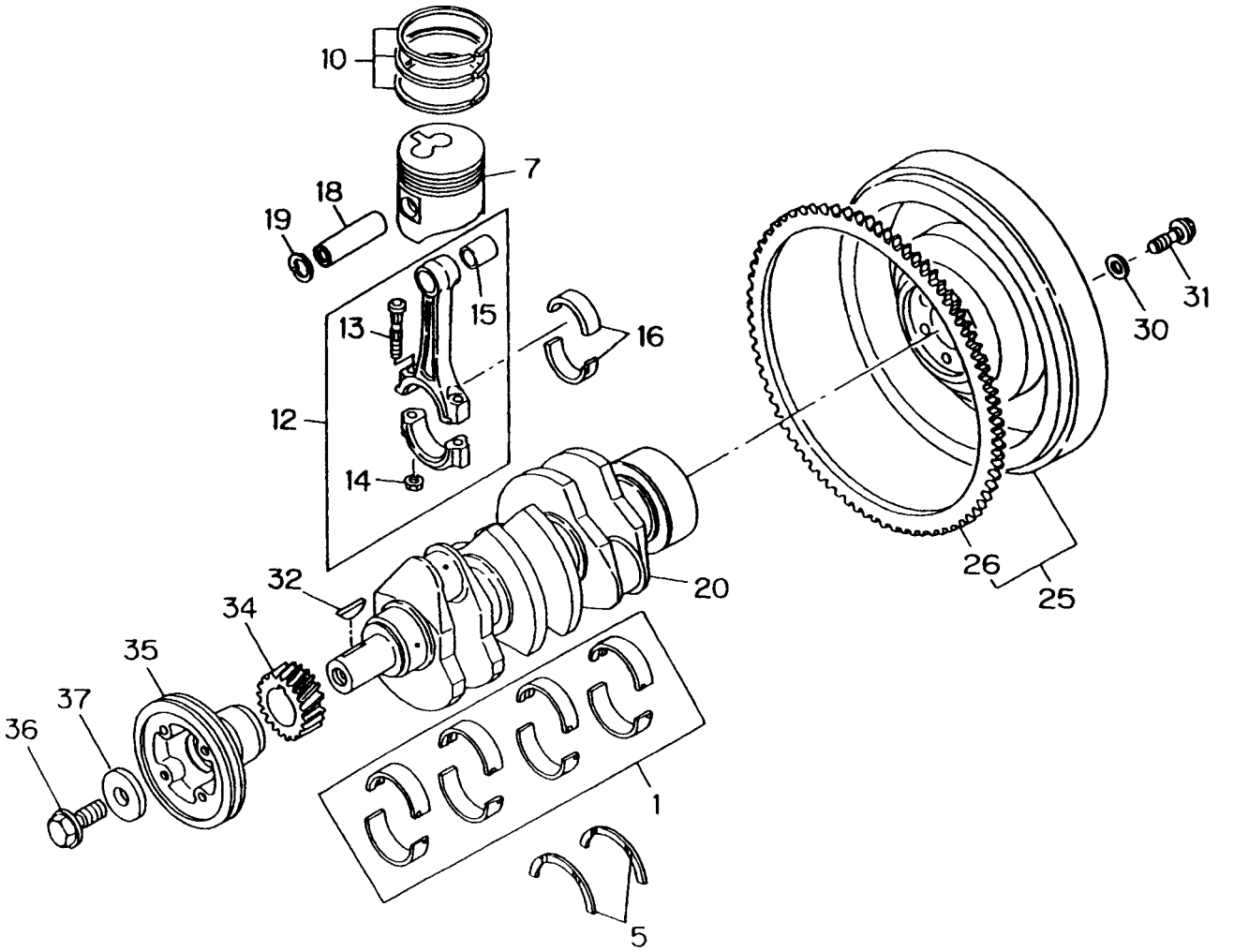

見出No.	部品番号	部品名称	摘要	個数	発注単位	標準工数
1	897047－0210	メタルキット		1		
5	511599－0031	スラストメタル		2		
7	897087－1060	ピストン		3		
10	897141－2050	リングセット		3		3.4
12	897047－0240	コンロッドAssy		3		3.0
13	894216－2064	ボルト		6		
14	894224－2362	ナット		6		
15	512251－0070	ブッシュ		3		
16	894156－0840	メタルセット		3		
18	512211－0210	ピストンピン		3		
19	894114－0491	スナップリング		6		
20	897122－2870	クランクシャフト		1		
25	897091－4122	フライホイルAssy		1		0.5
26	894419－6020	リングギヤ	Z=108	1		0.3
30	897023－2680	座金		6		
31	894133－3281	六角ボルト		6		
32	894201－6410	半月キー		1		
34	897034－5920	クランクシャフトギヤ	Z=37	1		2.6
35	897078－4740	プーリ	D=115	1		0.3
36	894386－0790	ボルト		1		
37	894134－7920	座金		1		

2000. 1

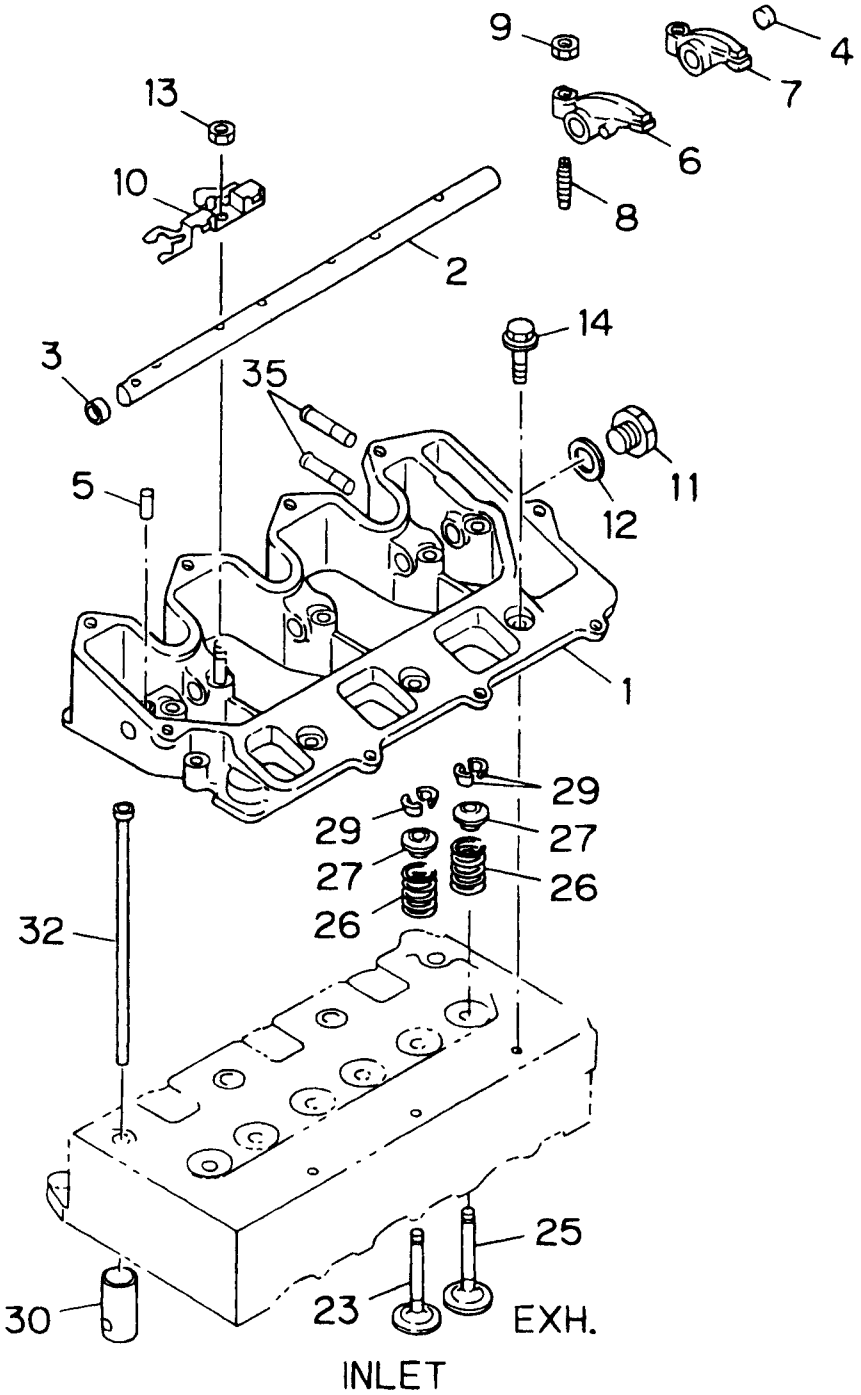
9
4
7
13
6
10
8
2
14
3
35
11
5
12
1
29
29
27
27
26
26
32
25
30
23
EXH.
INLET

見出No.	部品番号	部品名称	摘要	個数	発注単位	標準工数
1	897163−4160	ブラケット		1		
2	897070−4651	シャフト		1		0.8
3	911129−0830	シーリングカップ	D=12	1		
4	897039−5260	シーリングカップ	D=8	1		
5	908160−5160	ピン		1		
6	897116−4480	ロッカアーム		3		0.8
7	897116−4500	ロッカアーム		3		0.8
8	897010−4850	アジャスタスクリュ		6		
9	909111−5060	六角ナット		6		
10	897070−6982	ロッカスプリング		3		
11	999202−3140	プラグ		1		
12	909571−4140	パッキン		1		
13	091150−2060	六角ナット		5		
14	028680−6160	六角ボルト		4		
23	897102−1230	吸気バルブ		3		
25	897045−4102	排気バルブ		3		
26	897034−6291	バルブスプリング		6		
27	894251−0311	バルブシート		6		
29	894239−5010	スプリットカラー		12		
30	897124−3690	タペット		6		2.0
32	897069−5751	プッシュロッド		6		0.9
35	511179−0520	パイプ		2		

2000. 1

712　ウォータポンプ部

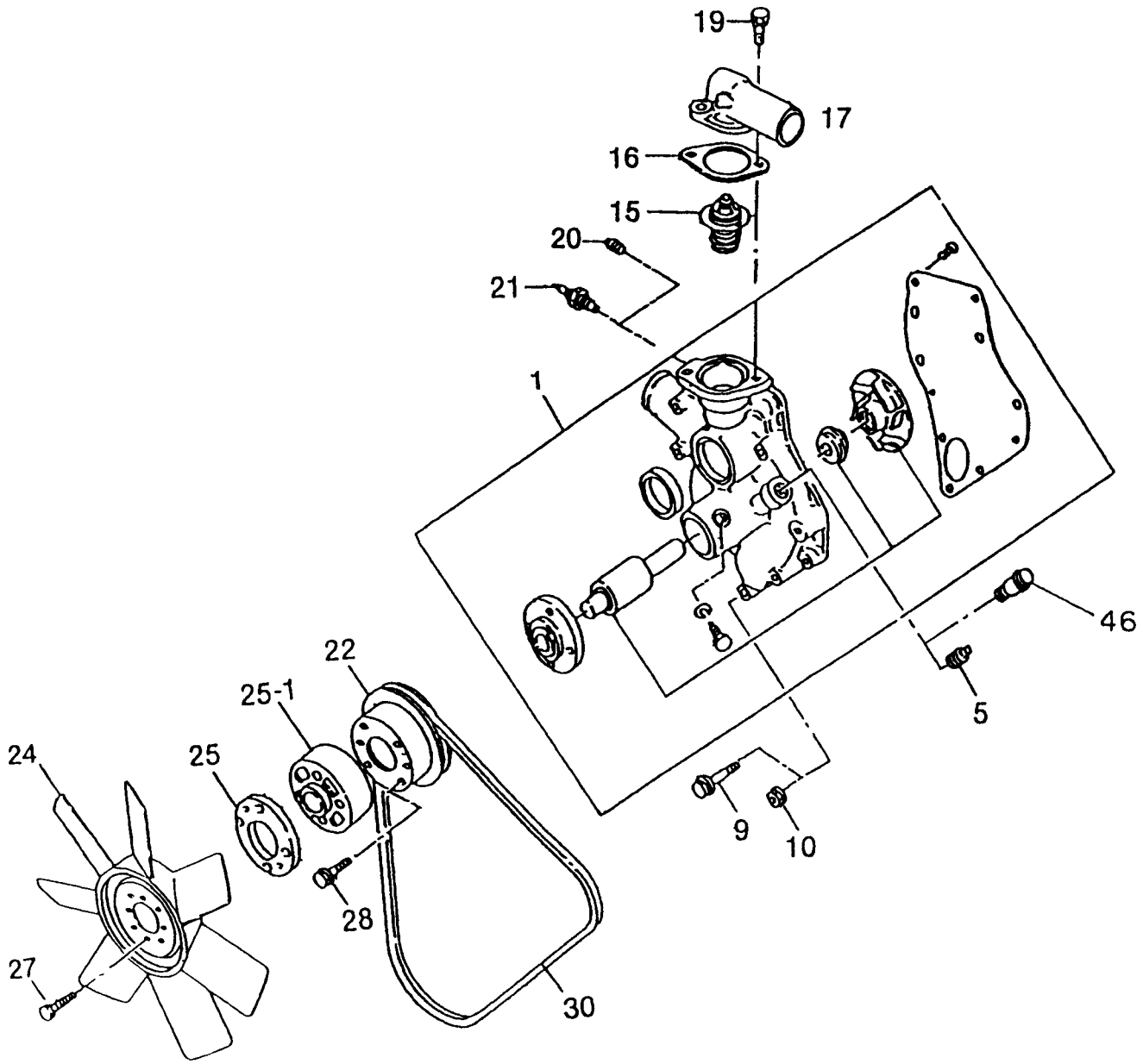

見出No.	部品番号	部品名称	摘要	個数	発注単位	標準工数
1	897126−1890	ウォータポンプAssy		1		0.5
5	509605−0050	ヒータプラグ	PT 3/8	1		
9	028080−8450	六角ボルト	L=45	1		
9	028090−8600	六角ボルト	L=60	2		
9	028080−8400	六角ボルト	L=40	2		
10	091150−2080	六角ナット		2		
15	894325−5131	サーモスタット		1		
16	894325−9561	パッキン		1		
17	897104−7500	排水パイプ		1		0.5
19	028080−8200	六角ボルト		1		
19	028080−8400	六角ボルト		1		
20	109605−0500	プラグ	PT 1/8	1		
21	582450−0200	ヒートスイッチ	3/8 101DG、A1P	1		
22	897038−4030	プーリ	D=116	1		
24	894450−7260	ファンAssy	D=380	1		0.3
25	897063−4001	スペーサ	T=4.5	1		
25−1	913642−0780	スペーサ	T=32	1		
27	028080−8500	六角ボルト		4		
28	020800−6120	六角ボルト		2		
30	897160−4370	ファンベルト	L=815	1		0.1

2000. 1

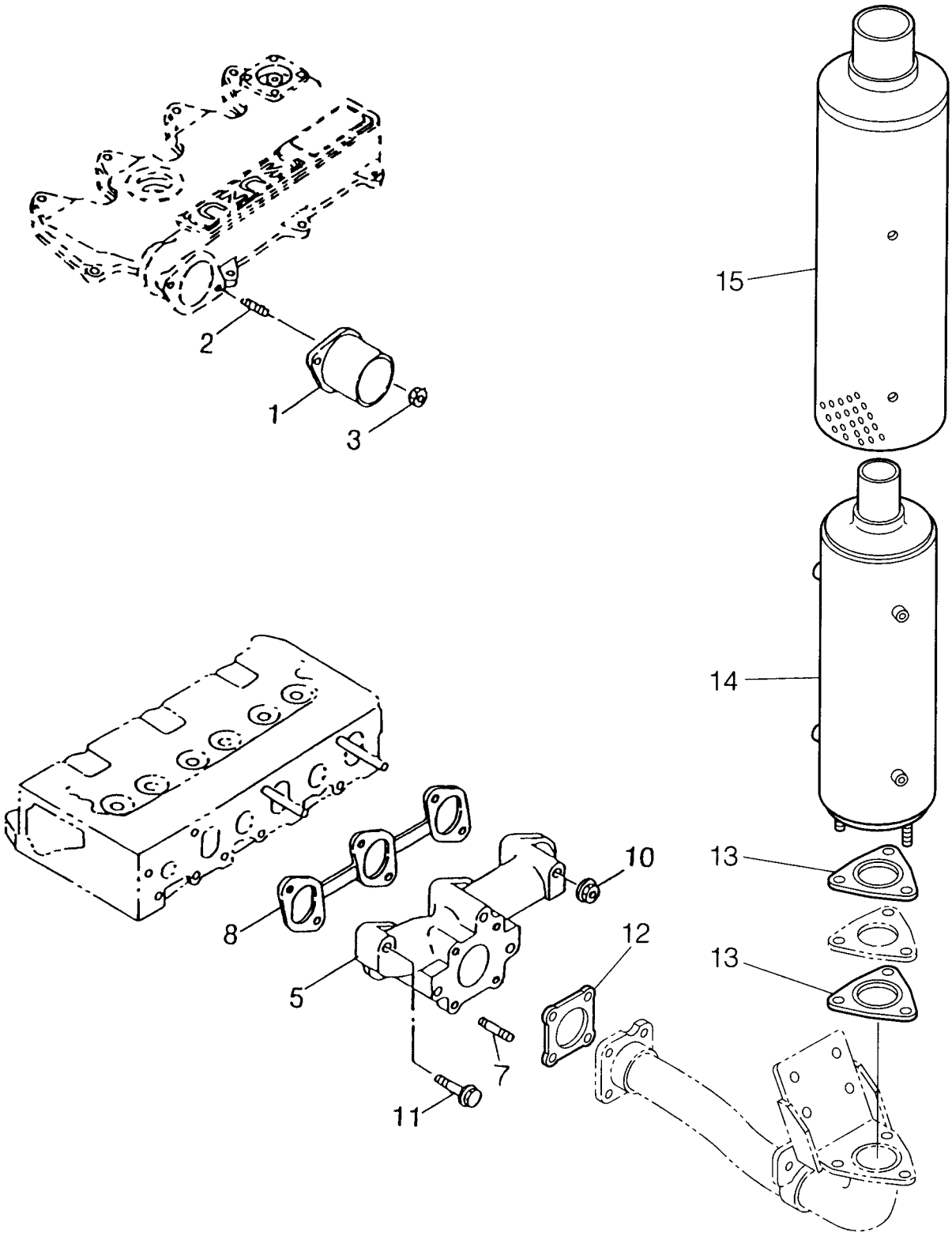
15
2
1
3
14
13
10
8
12
13
5
7
11

見出No.	部品番号	部品名称	摘要	個数	発注単位	標準工数
1	897034－6140	吸気パイプ		1		
2	904110－6160	スタッド		2		
3	091150－2060	六角ナット		2		
5	897045－4031	エキゾーストマニホールド		1		0.6
7	904110－8200	スタッド		4		
8	897047－0541	ガスケット		1		
10	091150－2080	六角ナット		2		
11	028080－8400	六角ボルト		2		
11	028080－8700	六角ボルト		1		
11	894458－4741	六角ボルト	L=53	1		
12	897042－0280	ガスケット		1		
13	914145－0760	ガスケット		2		
14	897107－7140	マフラAssy		1		0.5
15	894402－1650	マフラカバー		1		0.3

2000. 1

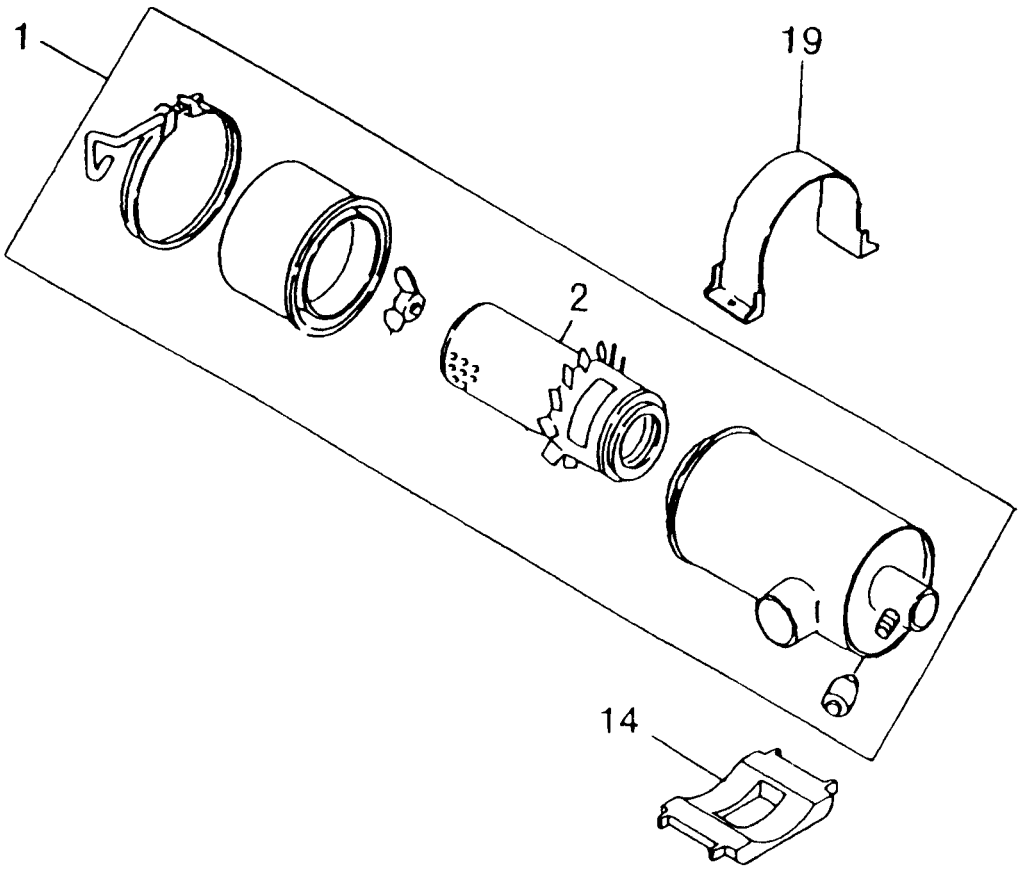
1
19
2
14

見出No.	部品番号	部品名称	摘要	個数	発注単位	標準工数
1	894152−1120	エアクリーナAssy		1		0.2
2	514215−0140	エレメントAssy		1		0.1
14	897048−9720	クッション		1		
19	897048−9711	バンド		1		

2000. 1

712　フューエルパイプ部

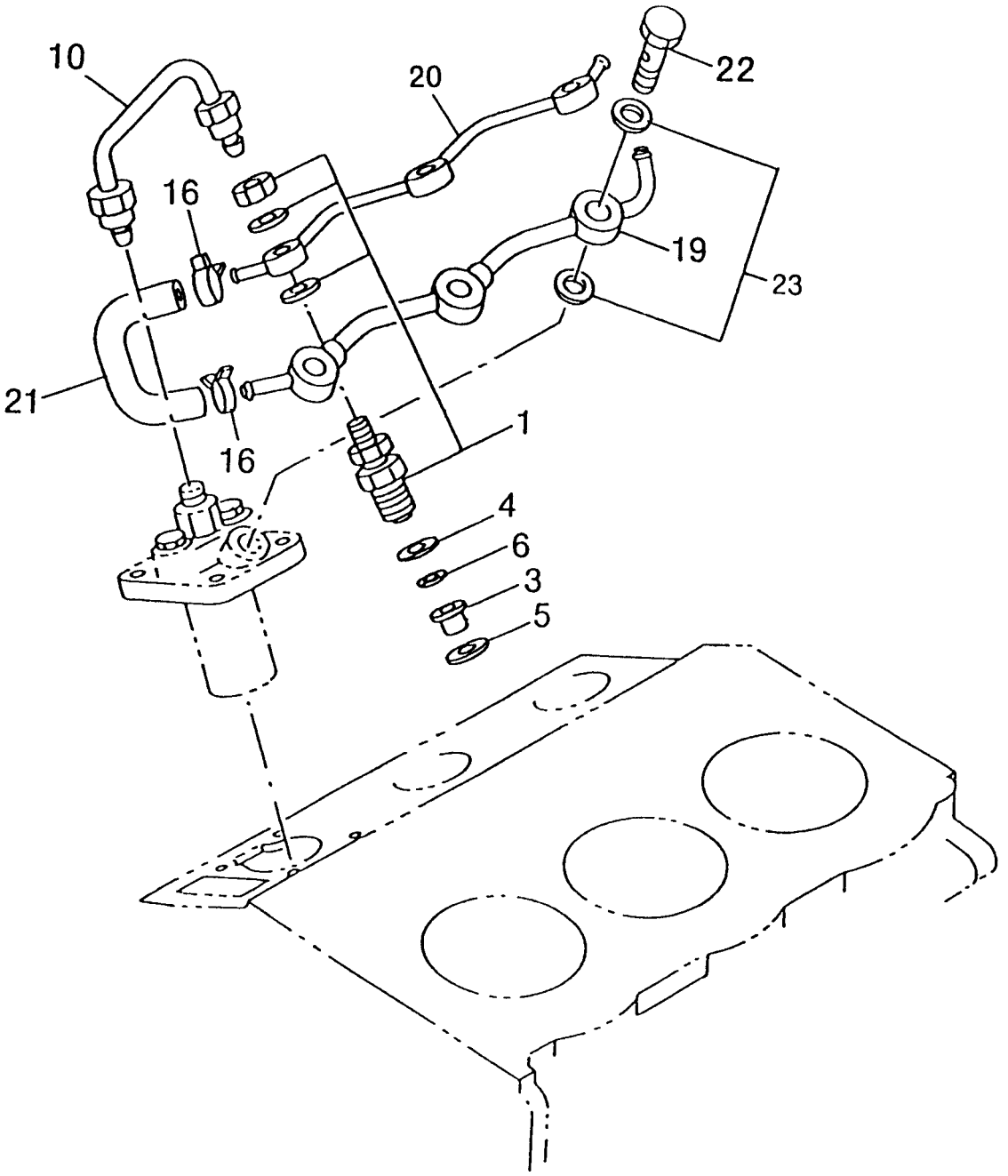

見出No.	部品番号	部品名称	摘要	個数	発注単位	標準工数
1	897079−9760	ノズルAssy		3		
3	894106−0551	ヒートシールド		3		
4	894257−5920	ガスケット		3		
5	894257−5930	ガスケット		3		
6	894106−0403	コルゲートワッシャ		3		
10	897045−4062	インジェクションパイプAssy		3		0.1
16	509707−0051	クリップ		2		
19	897096−4030	フューエルパイプAssy		1		
20	897045−4081	フューエルパイプAssy		1		
21	897046−7940	フューエルホース		1		
22	894379−6880	ボルト		3		
23	894144−5880	ガスケット		6		

2000. 1

712　インジェクションポンプ・カムシャフト＆アイドルギヤ部

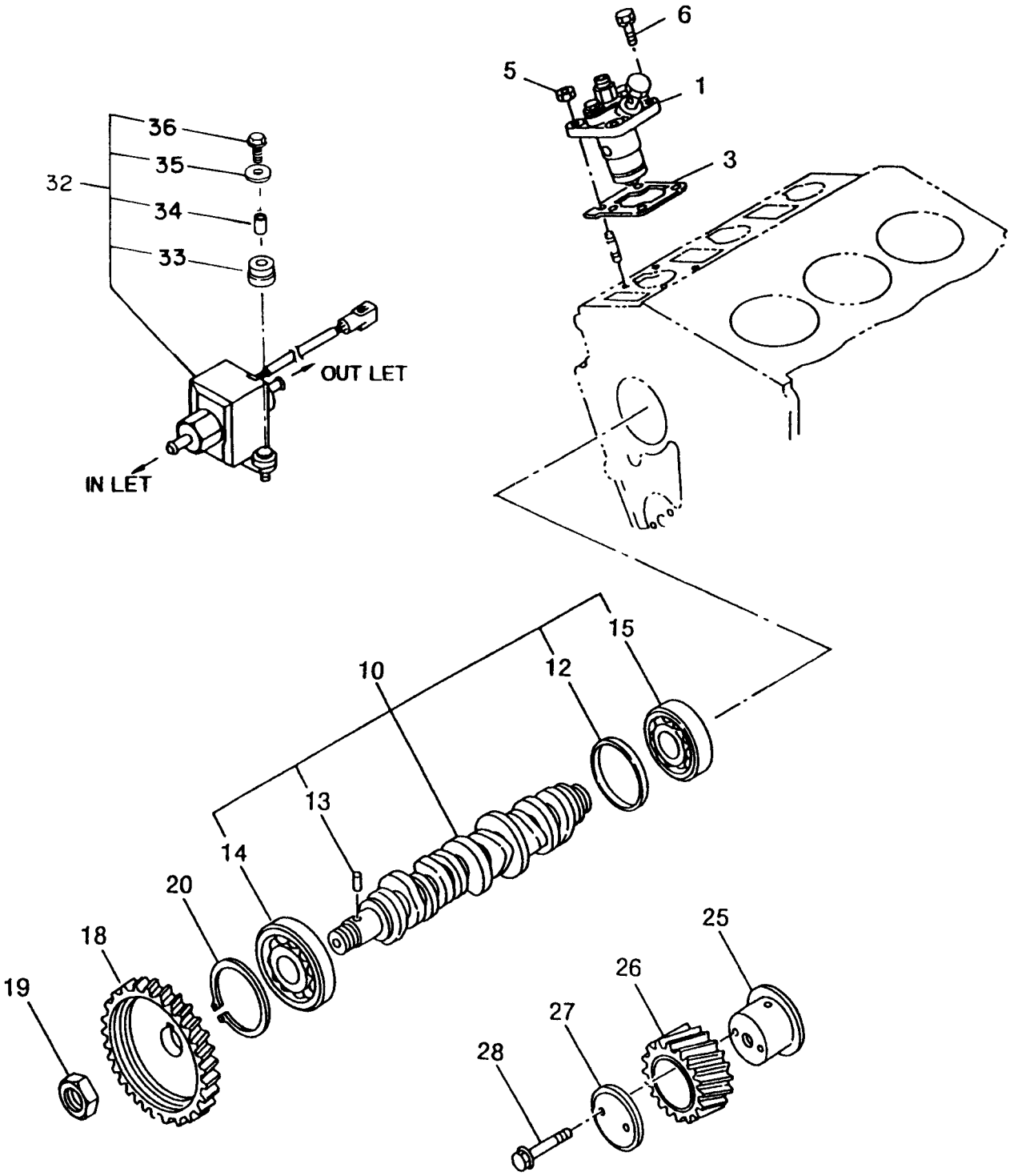

インジェクションポンプ・カムシャフト&アイドルギヤ部　712

見出No.	部品番号	部品名称	摘要	個数	発注単位	標準工数
1	897034−5915	インジェクションポンプAssy		3		1.0
3	897126−3560	シム	T=0.2	1		
3	897126−3570	シム	T=0.3 (OR)	1		
3	897126−3580	シム	T=0.4 (OR)	1		
3	897126−3590	シム	T=0.5 (OR)	1		
3	897126−3600	シム	T=0.6 (OR)	1		
3	897126−3610	シム	T=0.7 (OR)	1		
3	897126−3620	シム	T=0.8 (OR)	1		
3	897126−3630	シム	T=1.0 (OR)	1		
3	897126−3640	シム	T=1.2 (OR)	1		
5	091150−2080	六角ナット		6		
6	028080−8200	六角ボルト		6		
10	897062−1412	カムシャフト		1		6.0
12	897062−0480	ウエアリング		1		
13	909878−6260	カムシャフトピン		1		
14	900090−6100	ボールベアリング		1		7.4
15	900090−6570	ボールベアリング		1		7.4
18	897102−2880	インジェクションポンプギヤ	Z=74	1		2.7
19	509400−0530	六角ナット		1		
20	909180−1620	スナップリング		1		
25	897129−7800	アイドルギヤシャフト		1		
26	897129−7820	アイドルギヤ	Z=44	1		0.1
27	512535−0051	カラー		1		
28	028090−8450	六角ボルト		2		
32	894241−1792	ヒューエルポンプAssy		1		
33	894233−6550	グロメット		2		
34	894238−9070	カラー		2		
35	894233−6570	座金		2		
36	901910−6280	スクリュ		2		

2000. 1

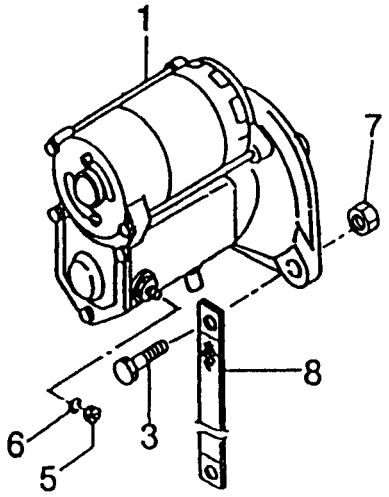
1
7
8
6
3
5

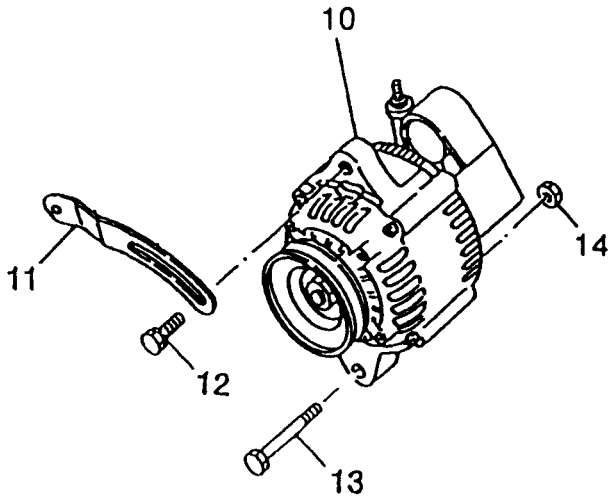
10
11
14
12
13

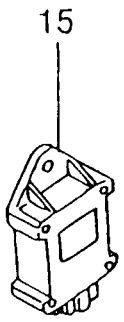
15

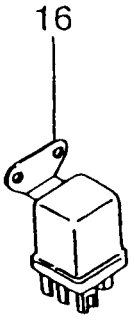
16

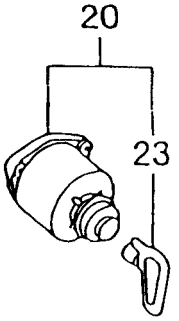
20
23

24

35

見出No.	部品番号	部品名称	摘要	個数	発注単位	標準工数
1	897048−9662	スタータAssy		1		0.4
3	028681−2350	六角ボルト		2		
5	909111−4080	六角ナット		1		
6	909150−5080	バネ座金		1		
7	091150−2120	六角ナット		2		
8	982931−5110	ケーブルAssy		1		
10	897048−9700	ジュネレータAssy		1		0.5
11	513674−1040	プレート		1		
12	028080−8200	六角ボルト		1		
13	028081−0700	六角ボルト		1		
14	091150−2100	六角ナット		1		
15	897040−5010	グロープラグタイマ	QOS−3 12V	1		0.1
16	894248−1610	グロープラグリレー		1		0.1
20	897044−4180	スタータスイッチAssy		1		0.5
23	182316−0070	キー		1		
24	582250−0082	グローインジケータ				
35	897063−3010	サーモセンサ		1		

2000. 1

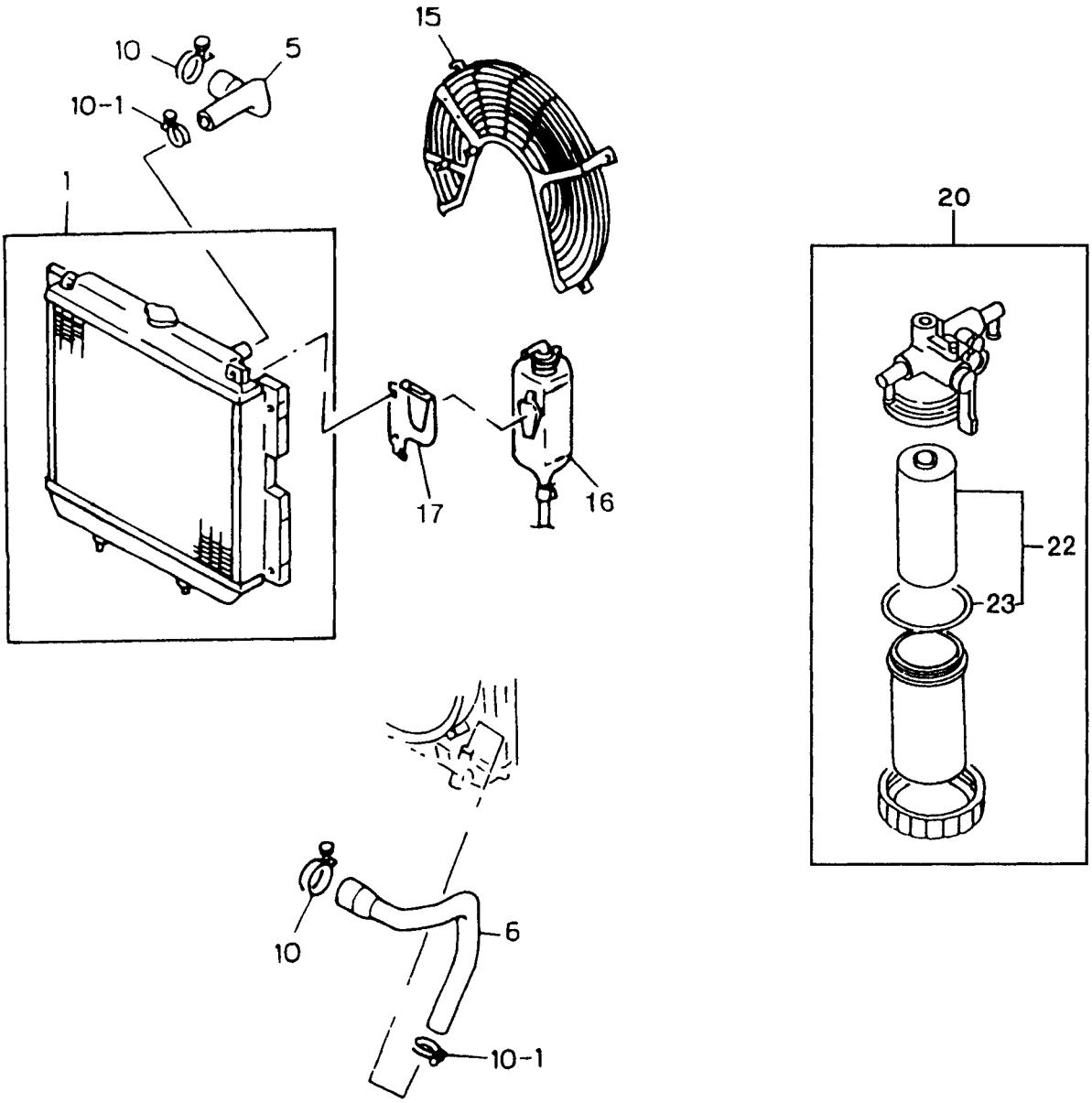
15
10
5
10-1
1
20
17
16
22
23
10
6
10-1

見出No.	部品番号	部品名称	摘要	個数	発注単位	標準工数
1	897126−4613	ラジエータAssy		1		2.0
5	897131−3150	ホース		1		0.2
6	897131−3160	ホース		1		0.3
10	909915−0421	ホースバンド		2		
10−1	509704−0313	ホースバンド		2		
15	897127−5942	ファンガードAssy		1		
16	897127−5911	タンク		1		
17	897127−5921	ブラケット		1		
20	897104−1891	燃料フィルタAssy		1		0.5
22	897071−3480	エレメント		1		
23	894155−1830	Oリング		1		

2000. 1

good new days
人間らしい美しい未来を

ヤナセ

総発売元
株式会社ヤナセ
商事事業部
〒105-8575 東京都港区芝浦1-6-38
TEL (03) 3452 - 4311 (大代表)
製造元 **石狩造機株式会社**

IPL-712