EN10

スノースロワー

8-11GⅡ

部　品　表

製造番号

EN10 □□□□

ヤナセ

部品表の利用方法について

構成

この部品表は本体、エンジンの二部で構成されています。

摘要

摘要欄には一般規格、名称などを記載しています。

発注単位

発注単位欄に記載されている数字は、ご注文いただく際の単位数量を示しております。ここに示された数量を一単位として袋又は箱に入っておりますので、単位数量の倍数にてご注文下さるようお願い致します。

標準工数

標準工数欄に記載されている数字は、部品交換時の標準的な工数（時間）です。@は1部品もしくは1セットでの標準工数です。

エンジン

図解で枠に囲まれている場合はアッセンブリー部品です。また、個々の部品が必要であれば見出し番号の付されている物に限り供給可能です。

★ 印部品は見出No. 358 ガスケット・セットに含まれます。
△ 印部品は見出No. 1095 バルブガスケット・セットに含まれます。
● 印部品は見出No. 121A キャブレタオーバーホール・キットに含まれます。
◆ 印部品は見出No. 977 キャブレタガスケット・セットに含まれます。

部品番号は改良のため、変更することがあります。部品価格表で部品番号変更の有無をご確認願います。
（例）

Part No.	List Price	Description	Dispo. Code
93440	130	Use94712	C

（この場合93440の部品番号は94712に変更されたことを示します。もし93440の在庫があれば、これを優先して使用し、在庫がない場合94712を使用します。）

本　　体

EN10□□□□

動力伝達部 …… 2～5
走行部 …… 6～7
シュート・オーガケース部 …… 8～11
エンジン・ハンドル部 …… 12～13
コントロール部 …… 14～19
オーガ部 …… 20～21
電 装 部 …… 22～23
ステッカ部 …… 24～25
電気配線図 ……26

EN10 動力伝達部

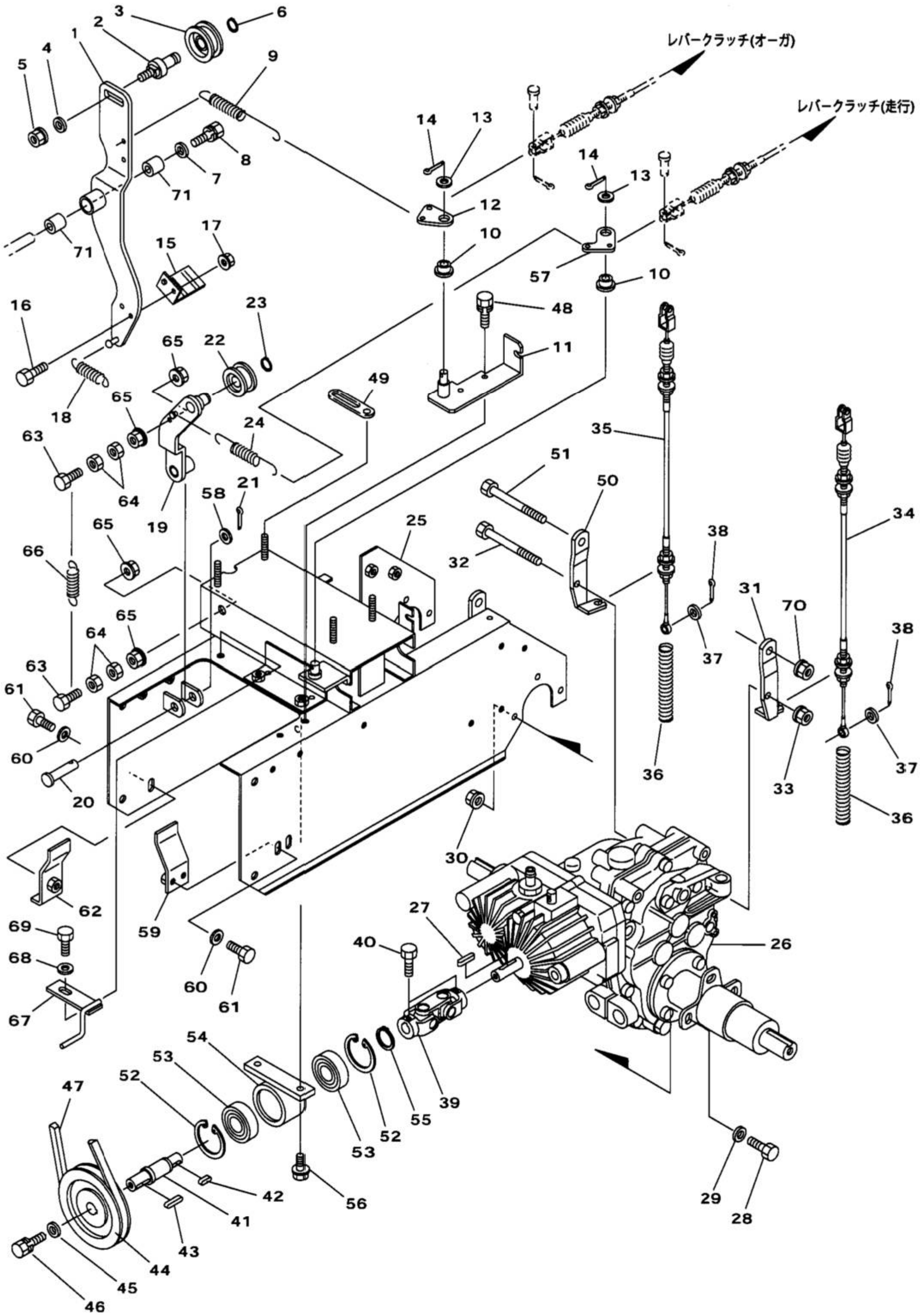
レバークラッチ(オーガ)
レバークラッチ(走行)
1
2
3
4
5
6
7
8
9
10
11
12
13
14
15
16
17
18
19
20
21
22
23
24
25
26
27
28
29
30
31
32
33
34
35
36
37
38
39
40
41
42
43
44
45
46
47
48
49
50
51
52
53
54
55
56
57
58
59
60
61
62
63
64
65
66
67
68
69
70
71

見出No.	部品番号	部品名称	摘要	個数	発注単位	標準工数
1	085−0231	ブロワテンションアーム		1		
2	009−2440	テンションプーリ軸（オーガ）		1		
3	715−1121	テンションプーリ	TPAW40T	1		0.1
4	929−4206	平座金	10×24×2.3	1	5	
5	838−2206	サラ座ナット	M10	1	5	
6	936−1012	軸用C形止メ輪	S12	1	5	
7	929−9604	平座金	6×18×1.2	1	5	
8	901−4015−B	六角ボルト（SW付）	M6×12（7T）	1	5	
9	081−1912	オーガ引張スプリング		1		0.2
10	040−1460	ブッシュ	10×10	2		0.2
11	084−2033	レバーポストブラケット		1		0.5
12	081−2040	レバーポスト		1		0.2
13	929−4206	平座金	10×24×2.3	2	5	
14	930−5228	割ピン	3×20	2	10	
15	084−1690	ブレーキシュー		1		0.3
16	901−4016	六角ボルト	M6×16（7T）	1	5	
17	838−2104	サラ座ナット	M6	1	5	
18	084−1920	スプリング		1		0.2
19	084−9012	走行テンションアーム		1		0.3
20	824−2440	クレビスピン	12×50	1	5	
21	930−0239	割ピン	4×25	1	10	
22	715−1101	テンションプーリ	B-45T	1		0.2
23	936−1015	軸用C形止メ輪	S15	1	5	
24	084−9021	カウンタテンションスプリング		1		0.2
25	085−1013	メインフレーム		1		2.5
26	084−2013	走行ミッション	HB03	1		2.0
27	941−1107	平行キー（両丸）	5×5×22	1	5	
28	902−4033	小形六角ボルト	M8×20（7T）	6	5	
29	929−4275	平座金	8×22×2.3	6	5	
30	838−2205	サラ座ナット	M8	6	5	
31	081−7011	サイドクラッチワイヤブラケット（左）		1		0.5
32	902−2093	小形六角ボルト	M8×110（半ネジ）	1	5	
33	838−2205	サラ座ナット	M8	1	5	
34	084−3550	サイドクラッチワイヤ（左）	565L	1		0.5
35	084−3560	サイドクラッチワイヤ（右）	625L	1		0.5
36	706−1240	スプリング		2		0.2
37	929−2204	平座金	6×13×1.0	2	5	
38	930−0208	割ピン	2×16	2	10	
39	082−1231	ジョイント（ダブル）		1		0.5
40	902−4031	小形六角ボルト	M8×12（7T）	2	5	
41	085−1212	カウンタ軸		1		1.0
42	941−1105	平行キー（両丸）	5×5×15	1	5	
43	941−1108	平行キー（両丸）	5×5×25	1	5	
44	085−1220	カウンタプーリ		1		0.3
45	058−1360	平座金	8×32×3.2	1	5	
46	902−4032−B	小形六角ボルト（SW付）	M8×16（7T）	1	5	
47	831−1330	Vベルト	SA-30（レッド）	1		0.3
48	901−4016−B	六角ボルト（SW付）	M6×16（7T）	2	5	
49	061−9511	配線押エ	φ8用	1		0.1
50	081−7021	サイドクラッチワイヤブラケット（右）		1		0.5

EN10 動力伝達部

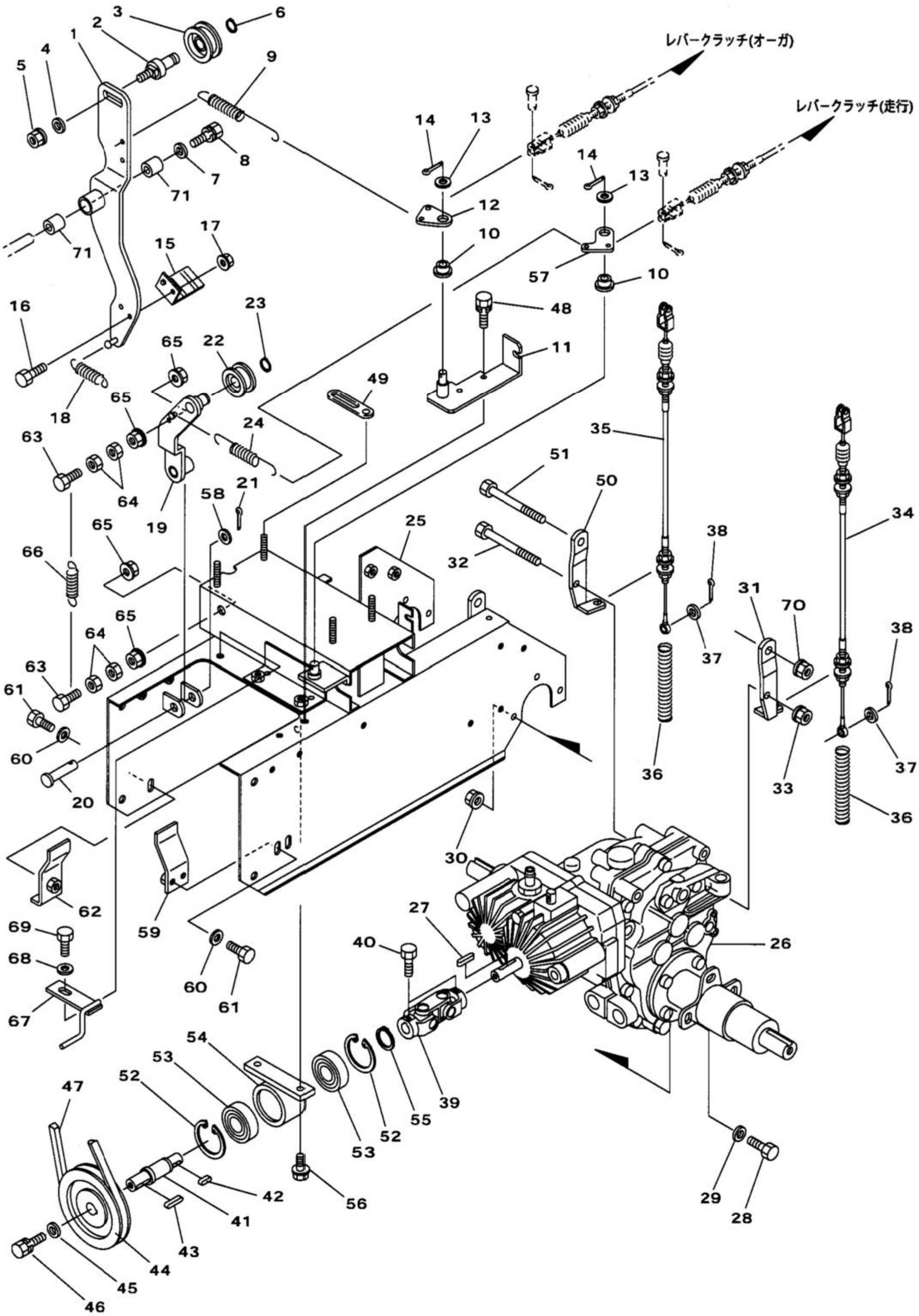
レバークラッチ(オーガ)
レバークラッチ(走行)
1
2
3
4
5
6
7
8
9
10
11
12
13
14
15
16
17
18
19
20
21
22
23
24
25
26
27
28
29
30
31
32
33
34
35
36
37
38
39
40
41
42
43
44
45
46
47
48
49
50
51
52
53
54
55
56
57
58
59
60
61
62
63
64
65
66
67
68
69
70
71

見出No.	部品番号	部品名称	摘要	個数	発注単位	標準工数
51	902－2066	小形六角ボルト	M10×90（半ネジ）	1	5	
52	936－2047	穴用C形止メ輪	R47	2	5	
53	938－1724	ボールベアリング	6204LLU	2		
54	085－1250	カウンタメタル		1		0.5
55	936－1020	軸用C形止メ輪	S20	1	5	
56	902－4034－B	小形六角ボルト（SW付）	M8×25（7T）	2	5	
57	084－2040	レバーポスト（2）		1		
58	929－3207	平座金	12×24×2.3	1		
59	085－1600	ベルト受ケ		1		
60	929－2205	平座金	8×18×1.6	3		
61	902－4033－B	小形六角ボルト（SW付）	M8×20（7T）	3	5	
62	085－1650	ベルト受ケ　2		1		
63	901－4021	六角ボルト	M6×40（7T）	2	5	
64	916－3204	六角ナット（3種）	M6（3種）	4	5	
65	838－2104	サラ座ナット	M6	4	5	
66	084－9030	テンションクラッチ戻シバネ		1		
67	084－1080	ユウドウカナグ（1）		1		
68	929－2205	平座金	8×18×1.6	1		
69	902－4033－B	小形六角ボルト（SW付）	M8×20（7T）	1	5	
70	838－2206	サラ座ナット	M10	1	5	
71	828－1225	ドライスター	70B-1415	2		

EN10 走行部

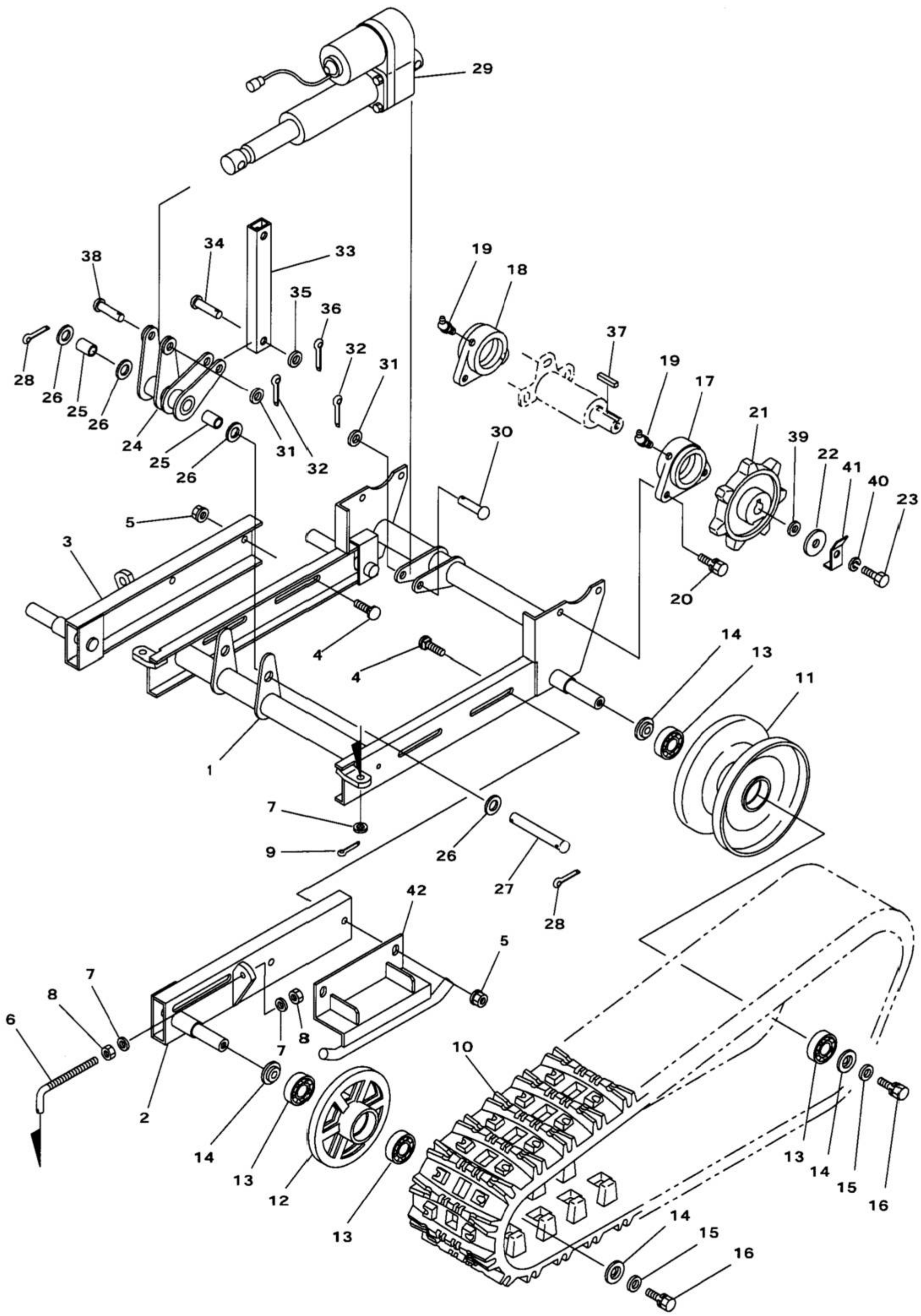
29
38
34
33
35
36
19
18
37
32
31
28
26
25
26
24
25
26
31
32
30
19
17
21
39
22
41
40
23
5
3
20
4
4
14
13
11
1
7
9
26
27
28
42
5
7
8
6
7
8
2
14
13
12
13
10
13
14
15
16
14
15
16

見出No.	部品番号	部品名称	摘要	個数	発注単位	標準工数
1	084－2253	走行フレーム		1		2.0
2	084－2310	アイドラフレーム（左）		1		0.8
3	084－2320	アイドラフレーム（右）		1		0.8
4	906－1438	角根丸頭ボルト	A1-M10×25（7T）	4	5	
5	838－2206	サラ座ナット	M10	4	5	
6	059－2350	テンションロッド		2		0.3
7	929－2206	平座金	10×21×2.0	6	5	
8	916－4206	小形六角ナット	M10	4	5	
9	930－5273	割ピン	3×16	2	10	
10	068－2150	ゴムクローラ	180×60×28	2		0.5
11	059－2450	転輪（小）		2		0.8
12	030－0170	トラックローラ		2		0.8
13	938－1724	ボールベアリング	6204LLU	8		
14	252－0350	転輪用座金		8		
15	929－4276	平座金	10×25×3.0	4		
16	902－4052－B	小形六角ボルト（SW付）	M10×20（7T）	4	5	
17	059－2210	アクスルケース受（左）		1		2.2
18	059－2220	アクスルケース受（右）		1		2.2
19	953－2202	グリスニップル	B-PT1/8	2	5	
20	902－4052－B	小形六角ボルト（SW付）	M10×20（7T）	4	5	
21	084－2100	クローラスプロケット		2		0.8
22	081－0172	エンドプレート		2		
23	901－4054	六角ボルト	M10×30（7T）	2	5	
24	085－2611	昇降アーム		1		1.5
25	828－1112	ブッシュ	80B-1625	2		
26	929－2209	平座金	17×30×3.0	4	5	
27	084-2650	アーム取付ピン		1		
28	930－0241	割ピン	4×32	2	10	
29	085-2501	昇降シリンダ		1		1.0
30	824－1240	頭付ピン	12×50	1		
31	929－3207	平座金	12×24×2.3	2	5	
32	930－0230	割ピン	3×25	2	10	
33	084－2711	昇降ステー		1		0.8
34	824－1239	頭付ピン	12×45	2		
35	929－3207	平座金	12×24×2.3	2	5	
36	930－0230	割ピン	3×25	2	10	
37	941－1318	平行キー（両角）	7×7×35	2		
38	824－1241	頭付ピン	12×55	1		
39	084－2130	スプロケットカラー		2		
40	926－2208	バネ座金	M10（3号）	2	5	
41	082－2090	ボルトストッパ		2		0.1
42	085－2160	クローラガイド		2		

EN10 シュート・オーガケース部

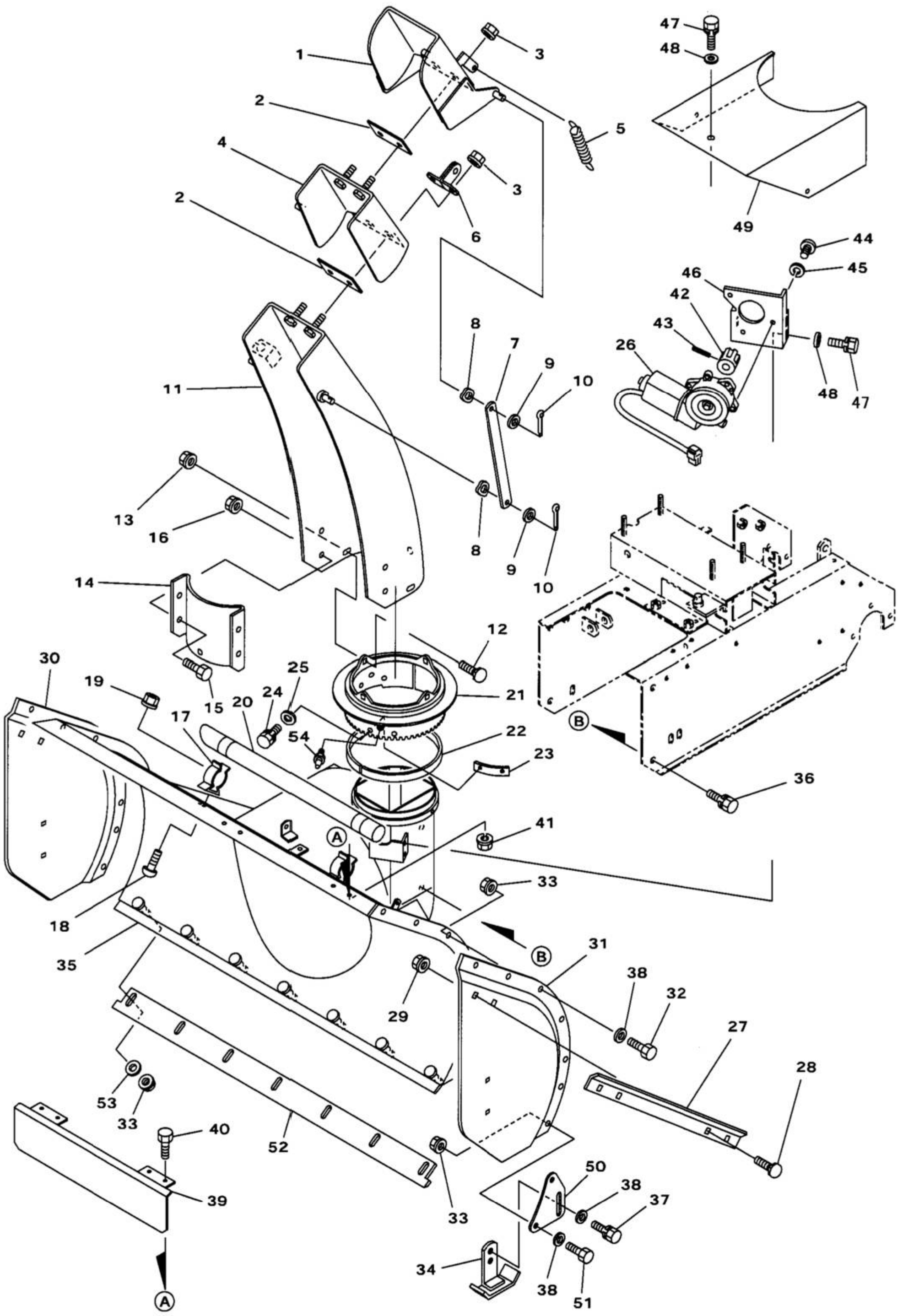

シュート・オーガケース部 EN10

見出No.	部品番号	部品名称	摘要	個数	発注単位	標準工数
1	082−6210	シュートキャップ（2）		1		0.1
2	081−2200	シュートキャップパッキン		2		0.1
3	838−2104	サラ座ナット	M6	4	5	
4	082−6220	シュートキャップ（1）		1		0.1
5	084−5030	引張スプリング（シュート）		1		0.1
6	061−6230	バネ掛		1		0.1
7	061−6250	ステー		2		0.2
8	807−1004	波座金	WW-8	4		
9	929−2205	平座金	8×18×1.6	4	5	
10	930−0228	割ピン	3×20	4	10	
11	082−6110	シュート		1		0.2
12	906−1422	角根丸頭ボルト	A1-M8×16（7T）	4	5	
13	838−2205	サラ座ナット	M8	4	5	
14	058−6220	セーフティガード		1		0.1
15	901−4015	六角ボルト	M6×12（7T）	4	5	
16	838−2104	サラ座ナット	M6	4	5	
17	040−2670	木棒受金具		2		0.1
18	908−1213	十字穴付ナベ小ネジ	M4×10	2	5	
19	838−2102	サラ座ナット	M4	2	5	
20	040−1720	木棒		1		
21	060−5111	シュートギヤ		1		0.5
22	060−5210	リング		1		0.3
23	082−5150	シュートガイド		3		0.1
24	901−4014−B	六角ボルト（SW付）	M6×10（7T）	6	5	
25	04090−61216	平座金	6×12×1.6	6	5	
26	082−8620	シュート旋回モータ		1		
27	002−4170	サイドマーカ		1		0.4
28	906-1422	角根丸頭ボルト	A1-M8×15（7T）	2	5	
29	838−2205	サラ座ナット	M8	2	5	
30	085−4210R	オーガケース側板（右）		1		0.3
31	085−4210L	オーガケース側板（左）		1		0.3
32	902−4032	小形六角ボルト	M8×16（7T）	10	5	
33	838−2205	サラ座ナット	M8	21	5	
34	059−4520	ソリ		2		0.2
35	085−4014	オーガブロワケース		1		1.2
36	902−4052−B	小形六角ボルト（SW付）	M10×20（7T）	4	5	
37	902−4032−B	小形六角ボルト（SW付）	M8×16（7T）	4	5	
38	929−2205	平座金	8×18×1.6	18	5	
39	085−9590	ヒサンボウシイタ（オプション）		1		
40	901−2003	六角ボルト（オプション）	M5×12	4	5	
41	916−1203−B	六角ナット（SW付）（オプション）	M5	4	5	
42	060−5310	モータギヤ		1		0.3
43	931-1122	スプリングピン	4×20	1		
44	908−1236	十字穴付ナベ（丸）小ネジ	M6×12	3	5	
45	926−1204	バネ座金	M6	3	5	
46	082-5330	モーターブラケット		1		0.6
47	901−4016−B	六角ボルト（SW付）	M6×16（7T）	6	5	
48	929−9704	平座金	6×18×1.6	6	5	
49	085−5340	モータカバー		1		0.2
50	085−4530	ソリ取付金具		2		

EN10 シュート・オーガケース部

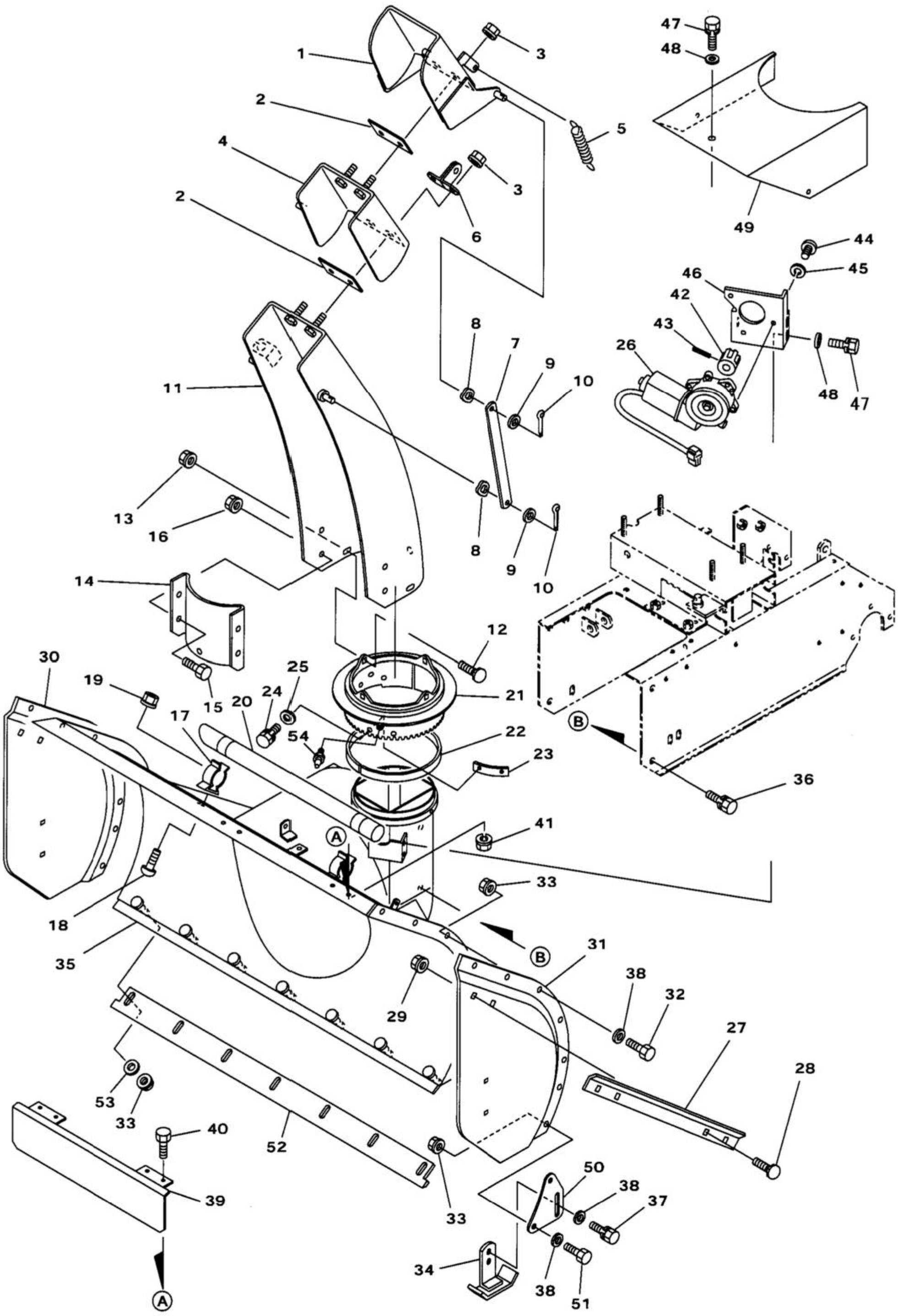

見出No.	部品番号	部品名称	摘要	個数	発注単位	標準工数
51	902－4033	小形六角ボルト	M8×20（7T）	4		
52	084－4120	ブレード		1		
53	016－9510	平座金	8×25×3.2	7		
54	953－1101	グリスニップル	A－M6F	3		

EN 10 エンジン・ハンドル部

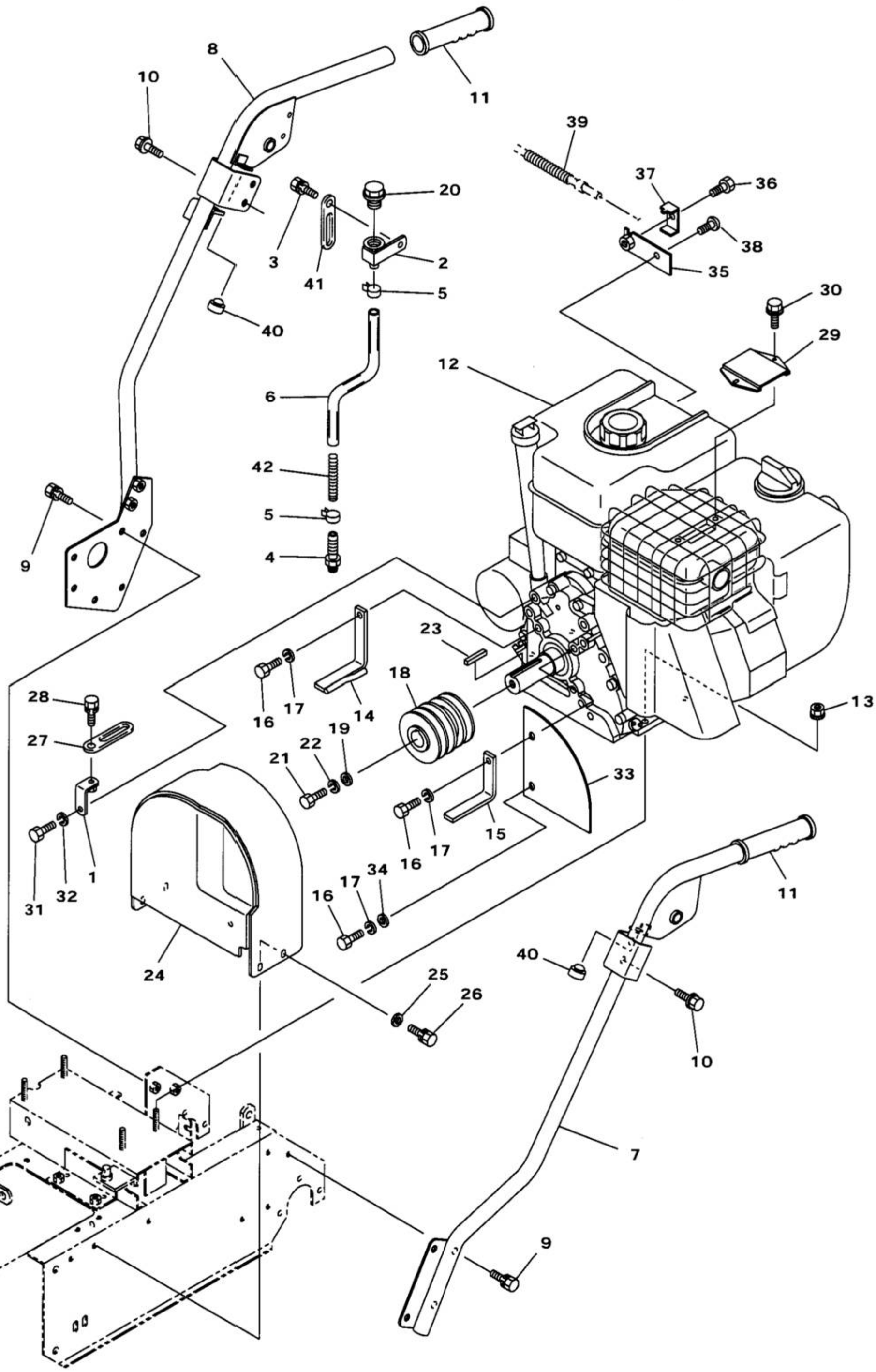

エンジン・ハンドル部 EN10

見出No.	部品番号	部品名称	摘要	個数	発注単位	標準工数
1	084−0090	シュートワイヤ保持金具		1		0.1
2	084−2870	ニップル		1		0.1
3	902−4032−B	小形六角ボルト（SW付）	M8×16（7T）	1	5	
4	084−2882	コネクタ（GES型）	PF3/8×11	1		0.1
5	836−0015	パワーバンド	T−15	2		
6	084−2892	注油ホース		1		0.1
7	084−3013	パネルステー（左）		1		0.2
8	084−3023	パネルステー（右）		1		0.3
9	902−4032−B	小形六角ボルト（SW付）	M8×16（7T）	10	5	
10	913−3616	フランジ付六角ボルト（黒）	M8×16（7T）	4	5	
11	084−3070	ハンドルグリップ		2		0.1
12	085−1014	エンジン	モデル 21P237	1		1.0
13	838−2205	サラ座ナット	M8	4	5	
14	084−1071	ベルト押エ（右）		1		0.3
15	085−1060	ベルト押エ（左）		1		0.3
16	801−2257	六角ボルト	5/16-24UNF×20（7T）	2		
17	926−1206	バネ座金	M8	2	5	
18	085−1613	エンジンプーリ		1		0.3
19	081−0172	エンドプレート		1	5	
20	084−4080	注油栓（空気穴付）白		1		0.1
21	801−2255	六角ボルト	7/16-20UNF×25（7T）	1		
22	926−1209	バネ座金	M12	1	5	
23	941−2394	平行キー（両角）	1/4×1/4×55	1		
24	084−8021	ベルトカバー		1		0.2
25	929−9704	平座金	6×18×1.6	4	5	
26	901−4016−B	六角ボルト（SW付）	M6×16（7T）	4	5	
27	061−9520	配線押エ	φ6用	1		
28	901−4015−B	六角ボルト（SW付）	M6×12（7T）	1	5	
29	084−4590	マフラー高温注意票		1		0.1
30		マフラーガード取付スクリュー	エンジン部品	2	5	
31	801−2210	六角ボルト	3/8×5/8(UNC)	1		
32	926−1108	バネ座金	M10	1	5	
33	084−8010	ベルトカバー　2		1		
34	929−2205	平座金	8×18×1.6	1	5	
35	086−1370	ワイヤプレート	エンジン部品	1		
36	915−2004	十字穴付六角ボルト	M5×16	1		
37		ケーシングクランプ	エンジン部品	1		
38		ナベコネジ	エンジン部品	1		
39	084−1380	ワイヤガード		1		
40	084−3090	差込みバンパー	E202	2		
41	061−9511	配線押エ	φ8用	1		
42	084−2910	ホジスプリング		1		

EN10 コントロール部

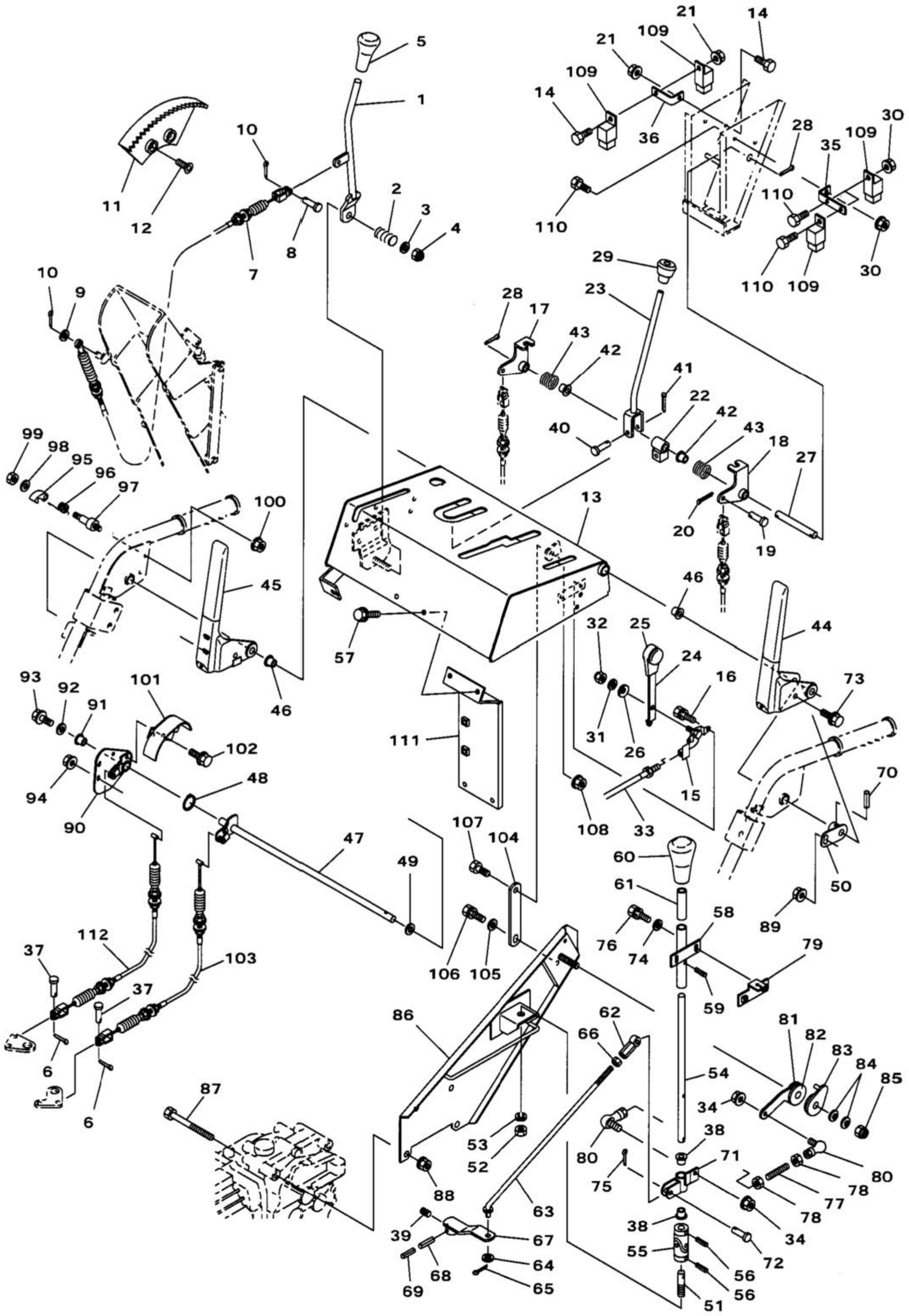

コントロール部 EN10

見出No.	部品番号	部品名称	摘要	個数	発注単位	標準工数
1	084−3710	シュート上下レバー		1		0.2
2	706−1210	圧縮スプリング		1		
3	929−4206	平座金	10×24×2.3	1	5	
4	806−6204	小形六角Uナット	M10	1	5	
5	081−3930	ニギリ	12−40矢クロ	1		
6	930−0208	割ピン	2×16	2	10	
7	084−0073	シュート上下ワイヤ		1		0.2
8	824−2207	頭付ピン	6×16	1		
9	929−2204	平座金	6×13×1.0	1	5	
10	930−0208	割ピン	2.0×16	2	10	
11	050−4131	セクタ		1		0.2
12	803−0227	六角穴付サラ小ネジ	M8×20	2	5	
13	084−3006	操作パネル		1		2.5
14	901−4016	六角ボルト	M6×16（7T）	2	5	
15	083−3520	スロットルレバーブラケット		1		
16	915−2003−B	十字穴付六角ボルト（SW付）	M5×12	2	5	
17	084−3411R	レバーポスト（右）		1		0.3
18	084−3411L	レバーポスト（左）		1		0.3
19	824−2207	頭付ピン	6×16	2		
20	930−0208	割ピン	2.0×16	2	10	
21	838−2104	サラ座ナット	M6	2	5	
22	084−3520	レバー取付金具		1		0.3
23	084−3400	サイドクラッチレバー		1		0.2
24	084−3510	スロットルレバー		1		
25	822−6301	ニギリ	呼鳴	1		
26	927−3106	サラバネ座金	L−M8	1		
27	081−3420	サイドクラッチレバー軸		1		0.2
28	930−0228	割ピン	3×20	2	10	
29	084−3940	ニギリ	10−35クロ	1		0.1
30	838−2104	サラ座ナット	M6	3	5	
31	929−2205	平座金	8×18×1.6	1	5	
32	806−1203	六角Uナット	M8	1	5	
33	086−1361	スロットルワイヤ		1		
34	838−2104	サラ座ナット	M6	2	5	
35	084−8810	リレー取付金具　1		1		
36	084−8820	リレー取付金具　2		1		
37	824−1207	頭付ピン	6×16	2		
38	828−2111	フランジブッシュ	80F1212	2		
39	910−4108	六角穴付トメネジ	M6×8	1	5	
40	05651−50636	支点ピン（A）	6×38×32×2.5	1		
41	930−0217	割ピン	2.5×16	1	10	
42	828−2192	フランジブッシュ	80F1220	2		
43	084−3530	リターンスプリング		2		
44	084−3200	レバークラッチ（走行）		1		
45	084−3210	レバークラッチ（オーガ）		1		
46	828−2112	フランジブッシュ	80F1215	2		
47	084−3221	クラッチレバー軸		1		
48	936−1012	軸用C形止メ輪	S12	1		
49	04013−50120	平座金	12×22×2.3	1	5	
50	084−3231	レバーサポート		1		

EN10 コントロール部

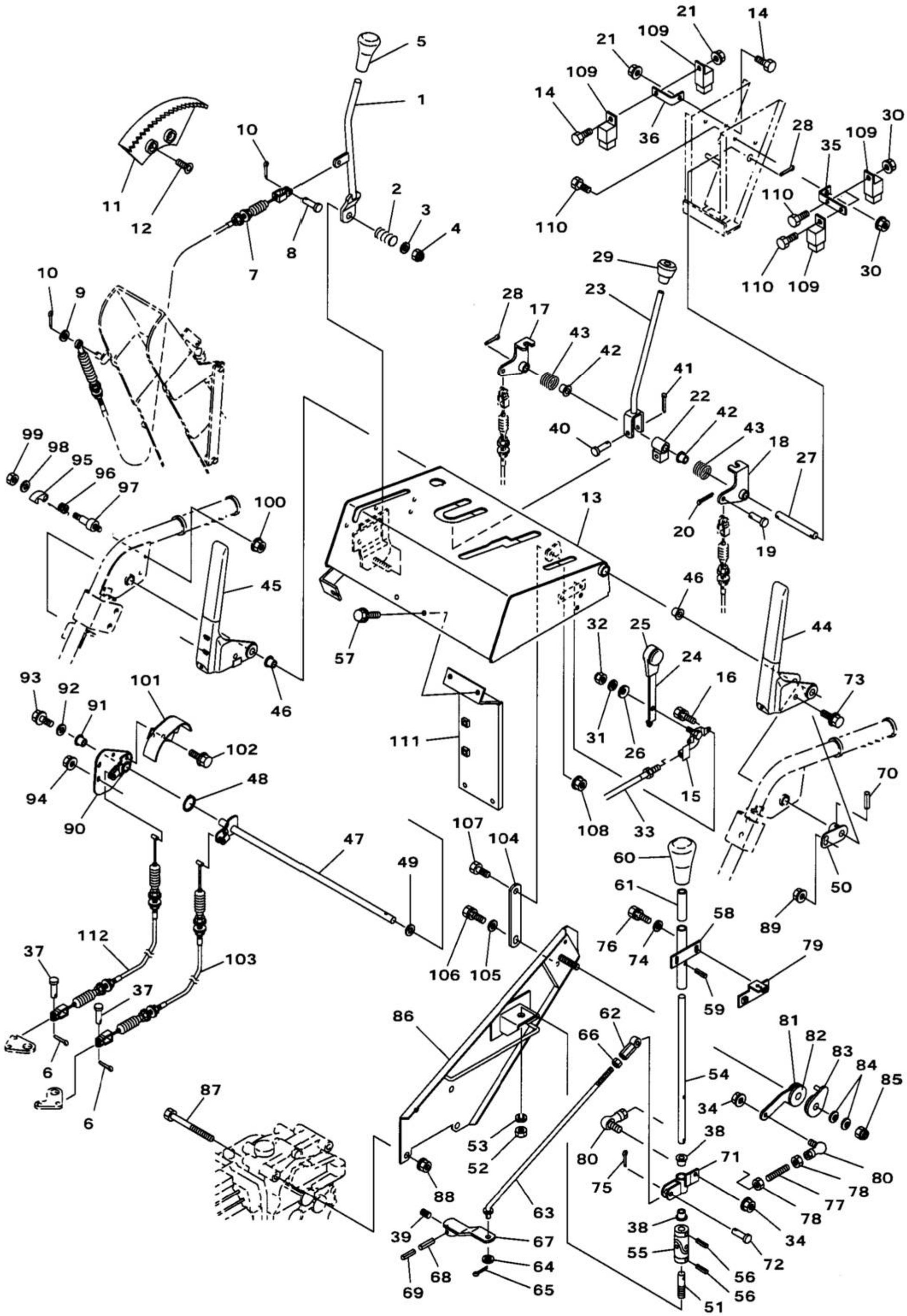

見出No.	部品番号	部品名称	摘要	個数	発注単位	標準工数
51	081－0340	変速レバー固定軸		1		0.5
52	916－4207	小形六角ナット	M12	1	5	
53	926－1209	バネ座金	M12	1	5	
54	084－9061	主変速軸		1		0.7
55	833－1103	ユニバーサルジョイント		1		0.6
56	931－1131	スプリングピン	5×22	2	5	
57	913－3608	フランジ付六角ボルト（黒）	M6×16（7T）	2	5	
58	084－9072	主変速軸カラー		1		0.5
59	931－1130	スプリングピン	5×20	1	5	
60	082－3490	ニギリ	12－50矢アカ	1		0.1
61	081－0331	スリーブ		1		0.1
62	059－3180	ロッド調整ネジ		1		0.2
63	084－3194	主変速ロッド		1		0.4
64	929-4275	平座金	8×22×2.3	1	3	
65	930－0217	割ピン	2.5×16	1	5	
66	916－4205	小形六角ナット	M8	1	5	
67	084－3133	主変速シフトアーム		1		0.4
68	931－1132	スプリングピン	5×25	1	5	
69	931－1117	スプリングピン	3×25	1	5	
70	931－1130	スプリングピン	5×20	1	5	
71	084－3312	主変速アーム		1		0.5
72	824－1217	頭付ピン	8×25	1		
73	913－3616	フランジ付六角ボルト（黒）	M8×16（7T）	1		
74	929－9604	平座金	6×18×1.2	2	5	
75	930－5228	割ピン	3×20	1	10	
76	901－4015－B	六角ボルト（SW付）	M6×12（7T）	2	5	
77	084－3430	レバー調整ロッド		1		0.2
78	916－1204	六角ナット	M6	2	5	
79	084－9083	スイッチセンサ板		1		0.1
80	835－2554	ロッドエンド（L形）	M6×1	2		
81	061－3441	レバー調整アーム		1		0.1
82	061－3441B	摩擦板		2		0.1
83	061－3650	フリクションプレート		1		0.1
84	005－4540	サラバネ座金	M12	2		
85	806－3205	ナイロンナット	M12	1	5	
86	084－3103	レバーブラケット		1		0.4
87	902－2066	小形六角ボルト	M10×90（半ネジ）	1	5	
88	838－2206	サラ座ナット	M10	2	5	
89	838－2205	サラ座ナット	M8	1	5	
90	084－3271	カムロックボス		1		
91	828－2112	フランジブッシュ	80F1215	1		
92	04090－61216	平座金	6×12×1.6	1	5	
93	913－3207	フランジ付六角ボルト（黒）	M6×12	1		
94	921－1204	フランジ付六角ナット（黒）	M6	2		
95	084－3240	ラチェットレバー		1		
96	084－3250	スプリング（ラチェット）		1		
97	084－3260	ラチェットレバージク		1		
98	929－2204	平座金	6×13×1.0	1	5	
99	838－4104	タフロックナット	M6	1	5	
100	916－1204－B	六角ナット（SW付）	M6	1	5	

EN10 コントロール部

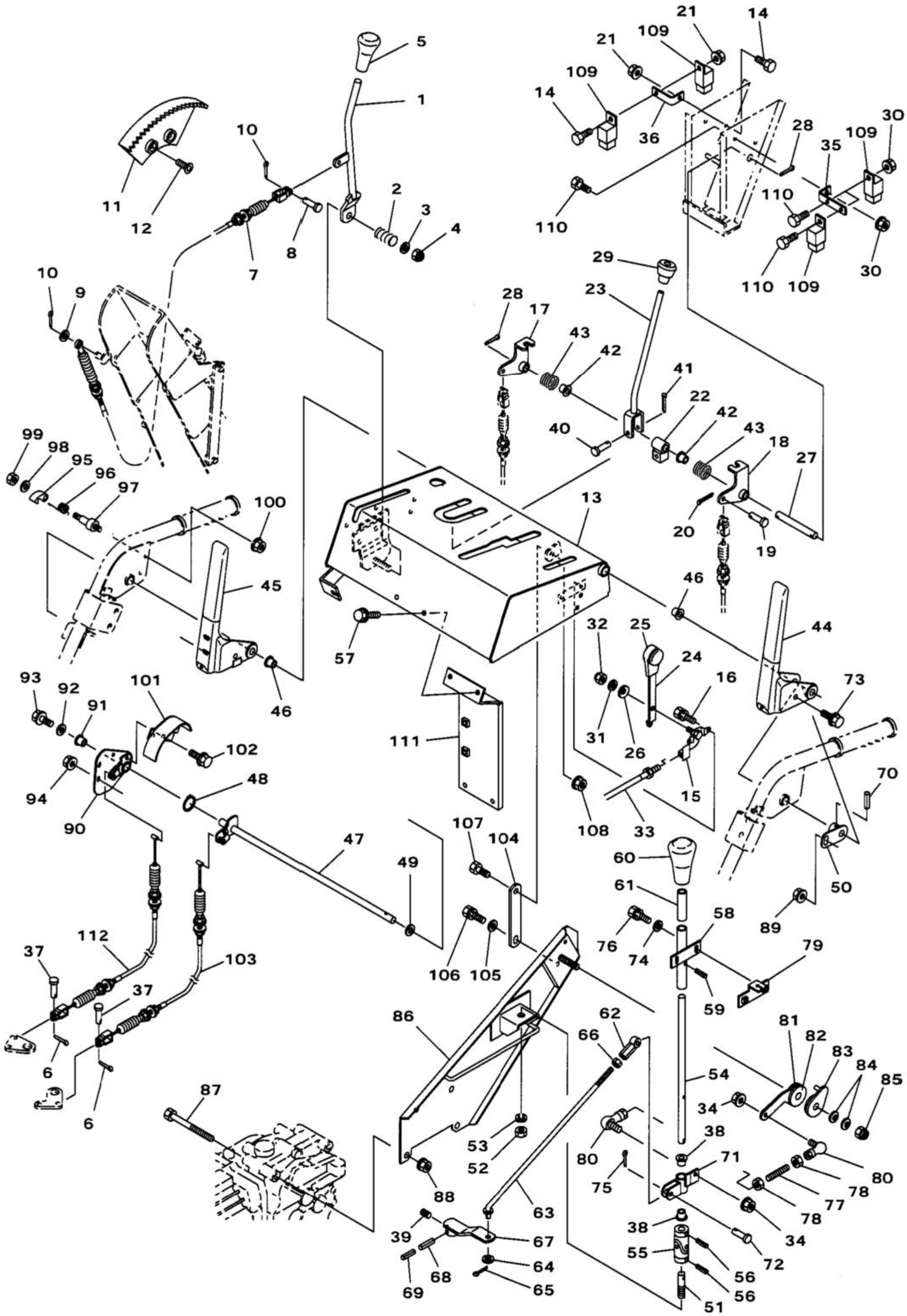

見出No.	部品番号	部品名称	摘要	個数	発注単位	標準工数
101	084−3280	クラッチカバー		1		
102	913−3207	フランジ付六角ボルト（黒）	M6×12	2		
103	084−3600	走行クラッチワイヤ		1		
104	084−3080	パネルササエ		1		
105	929−2205	平座金	8×18×1.6	1	5	
106	902−4033−B	小形六角ボルト（SW付）	M8×20（7T）	1	5	
107	902−4033	小形六角ボルト	M8×20（7T）	1	5	
108	838−2205	サラ座ナット	M8	1	5	
109	33174−81391	リレー	J06−1CS1S−D1	5		
110	901−4016	六角ボルト	M6×16（7T）	3		
111	084−3064	パネルサポート		1		0.3
112	084−3593	オーガクラッチワイヤ		1		0.5

EN10 オーガ部

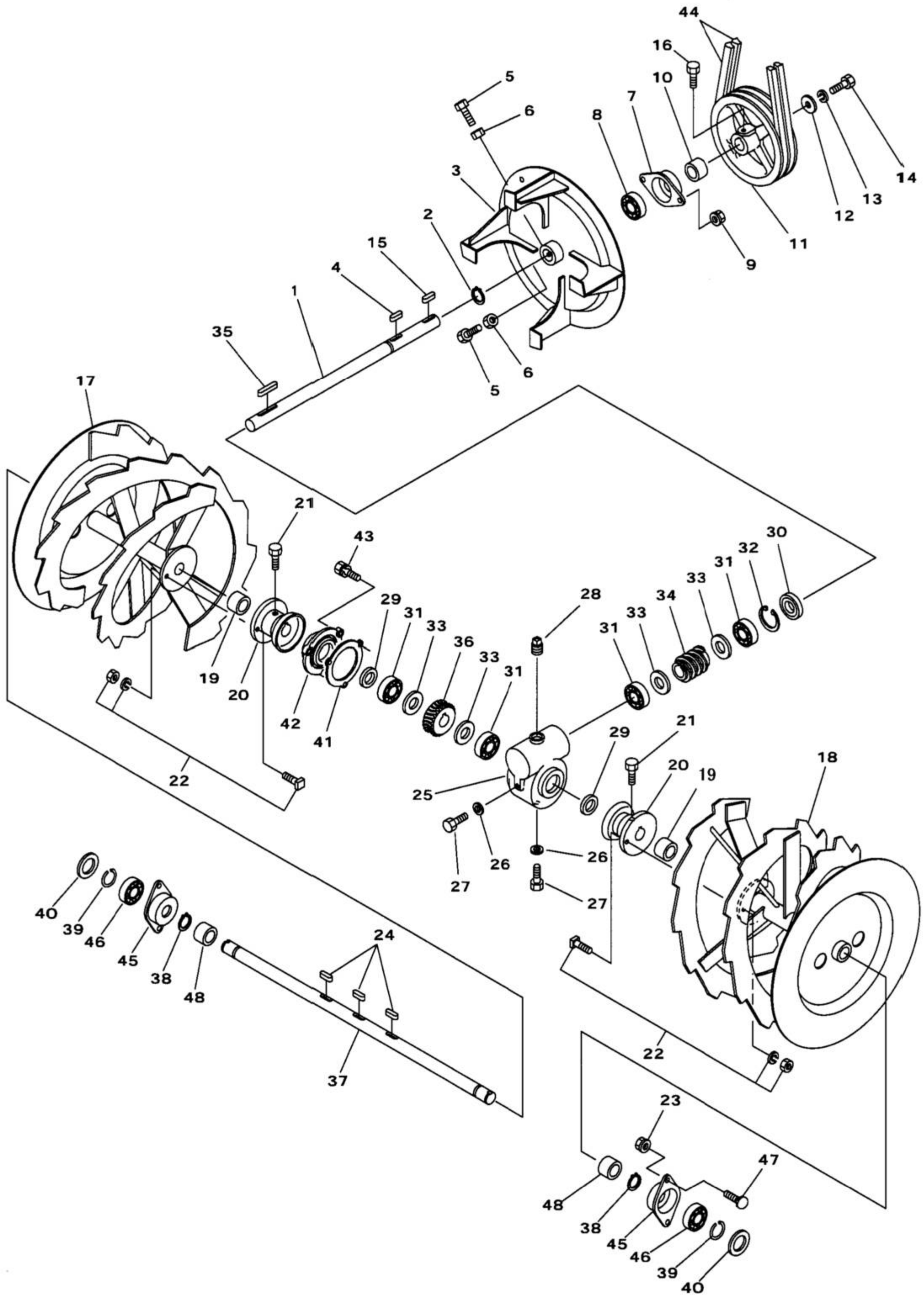
44
16
10
7
8
5
6
3
2
15
4
1
35
14
13
12
11
9
17
21
43
30
32
31
33
34
28
29
36
19
20
42
41
22
25
18
27
26
24
40
39
46
45
38
48
37
23
47

見出No.	部品番号	部品名称	摘要	個数	発注単位	標準工数
1	081－1040	ブロワ軸		1		1.7
2	936－1025	軸用C形止メ輪	S25	1		
3	085－2520	ブロワ		1		1.3
4	941－1199	平行キー（両丸）	5×5×24	1		
5	902－4033	小形六角ボルト	M8×20（7T）	2	5	
6	916－4205	小形六角ナット	M8	2		
7	009－0420	ベアリングケース		1		1.1
8	938－1725	ボールベアリング	6205LLU	1		
9	838－2205	サラ座ナット	M8	2	5	
10	009－0490	スペーサ		1		
11	085－4100	ブロワプーリ		1		1.0
12	929－4286	平座金	10×32×3.0	1	5	
13	926－1208L	バネ座金（左）	M10L	1		
14	902－4052L	小形六角ボルト（左ネジ）	M10L×20（7T）	1		
15	941－1115	平行キー（両丸）	7×7×25	1		
16	902－4032	小形六角ボルト	M8×16（7T）	1	5	
17	081－2531R	オーガ（右）		1		1.5
18	081－2531L	オーガ（左）		1		1.5
19	828－1119	ブッシュ	80B-2525	2		
20	009－2082	オーガボス		2		1.6
21	902－4032	小形六角ボルト	M8×16（7T）	4	5	
22	709－2101－D	シャーボルト	M8×25	2	50	
23	838－2205	サラ座ナット	M8	4	5	
24	941－1195	平行キー（両丸）	7×7×24	3		
25	084-4050	ウォームギヤボックス		1		2.0
26	04714－00080	銅パッキン		2		
27	01055－50812	六角ボルト（並頭）	M8×12（7T）	2	5	
28	952－1204	プラグ	PT1/2	1		
29	811－2119	オイルシール	TC25387	2		
30	811－2151	オイルシール	TC25528	1		
31	938－1125	ボールベアリング	6205	4		
32	936－2052	穴用C形止メ輪	R52	1		
33	929－1213	平座金	25×39×4.0	4		
34	702－3204	ウォーム		1		1.7
35	941－1186	平行キー（両丸）	5×5×45	1		
36	084－5351	ウォームホイル		1		2.0
37	084－4300	オーガ軸		1		2.0
38	936－1025	軸用C形止メ輪	S25	2	5	
39	016－0100	サークリップ（軸用）		2		
40	005－3510	間座		2		
41	084－4070	パッキン		1		1.7
42	059－4060	ウォームボックス軸受		1		1.7
43	902－4034－B	小形六角ボルト（SW付）	M8×25（7T）	3	5	
44	831－1342	Vベルト	LA-42（レッド）	2		0.5
45	005－2560	オーガ軸々受		2		1.2
46	938－1725	ボールベアリング	6205LLU	2		
47	906－1422	角根丸頭ボルト	A1-M8×16（7T）	4	5	
48	828-1217	ドライスター	70B-2520	2		

EN 10 電装部

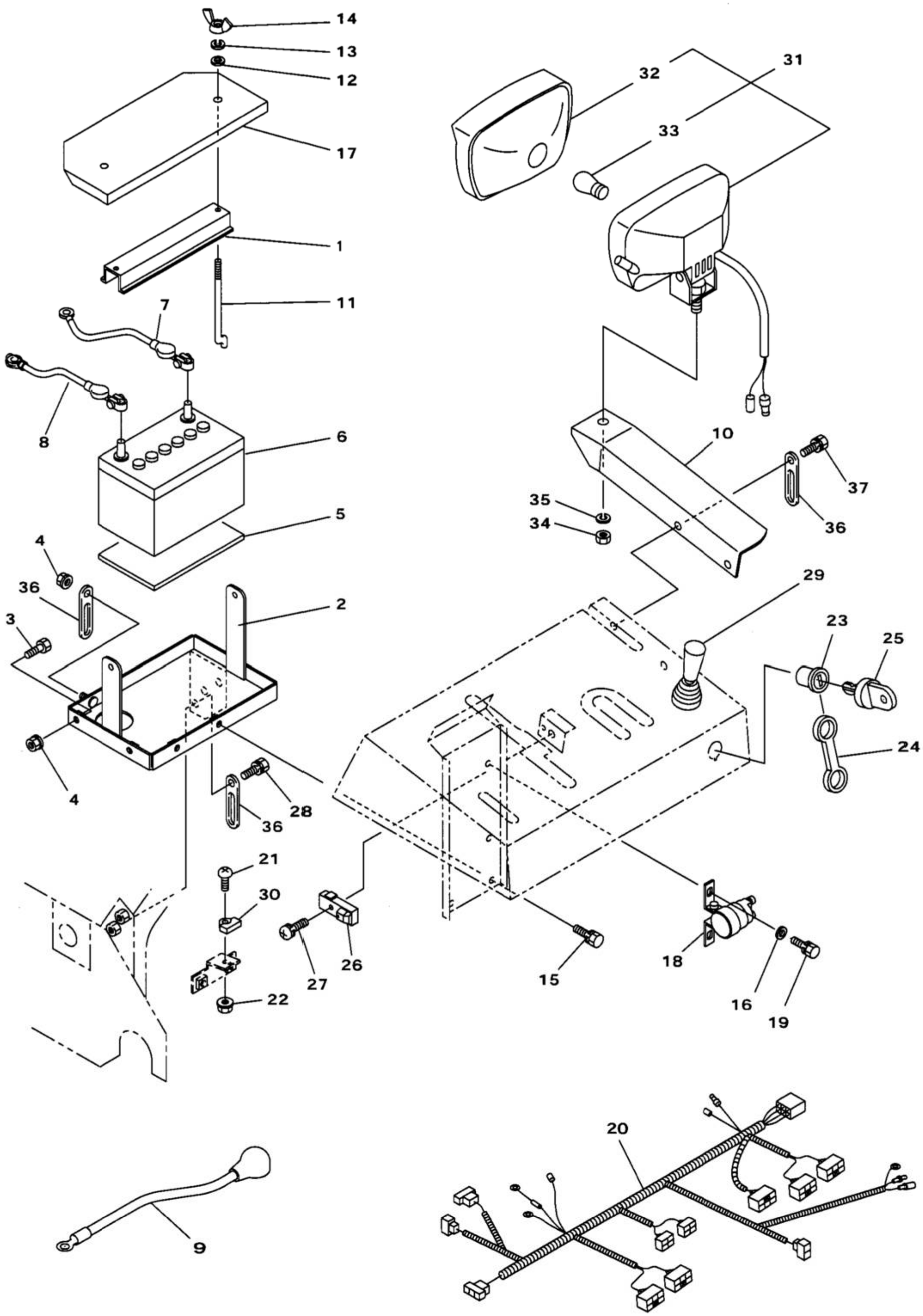
14
13
12
17
1
11
7
8
6
5
4
36
3
2
4
36
28
21
30
22
27
26
15
18
16
19
32
31
33
10
37
36
35
34
29
23
25
24
9
20

見出No.	部品番号	部品名称	摘要	個数	発注単位	標準工数
1	085−8430	バッテリ押エ		1		0.2
2	084−8412	バッテリ台		1		0.5
3	902−4032	小形六角ボルト	M8×16（7T）	2	5	
4	838−2205	サラ座ナット	M8	3	5	
5	006−0020	ゴムパッキン		1		
6	753−1113	バッテリ	40B19L	1		0.4
7	085−8041	バッテリ（−）ケーブル		1		
8	085−8071	バッテリ（+）ケーブル		1		
9	068−8041	スタータケーブル線		1		
10	084−8680	ライトステー		1		
11	081−8440	バッテリ押エボルト		2		
12	929−2204	平座金	6×13×1.0	2	5	
13	926−1204	バネ座金	M6	2	5	
14	920−1204	蝶ナット	M6	2	5	
15	901−4015−B	六角ボルト（SW付）	M6×12（7T）	2	5	
16	929−2204	平座金	6×13×1.0	1		
17	084−8473	バッテリ押エカバー		1		0.1
18	ESB0082	マグネットスイッチ		1		0.2
19	901−4015−B	六角ボルト（SW付）	M6×12（7T）	2	5	
20	084−8309	メインハーネス		1		1.0
21	908−1225	十字穴付ナベ小ネジ	M5×12	1	5	
22	838−2103	サラ座ナット	M5	1	5	
23	081−8310	エンジンスイッチ（キー付）		1		0.1
24	752−1004−2	エンジンスイッチカバー		1		
25	752−1004K	エンジンスイッチ　キー		1		
26	086−0510	変速レバースイッチ		1		0.2
27	908−1227−B	バネ座金付十字穴付ナベ小ネジ	M5×20	2	5	
28	902−4032−B	小形六角ボルト（SW付）	M8×16（7T）	2		
29	085−8080	ジョイスティック（4方向）		1		0.2
30	086−0520	変速レバースイッチマグネット		1		
31	084−7420	ライトAssy		1		
32	074−7420−3	ライトレンズ		1		
33	760−1121	電球	A12V27W(S25)	1		0.1
34	074−7420−4	小形六角ナット		1		
35	074−7420−5	バネ座金		1		
36	061−9511	配線押エ	φ8用	3		
37	902−4032−B	小形六角ボルト（SW付）	M8×16（7T）	2		

EN10 ステッカ部

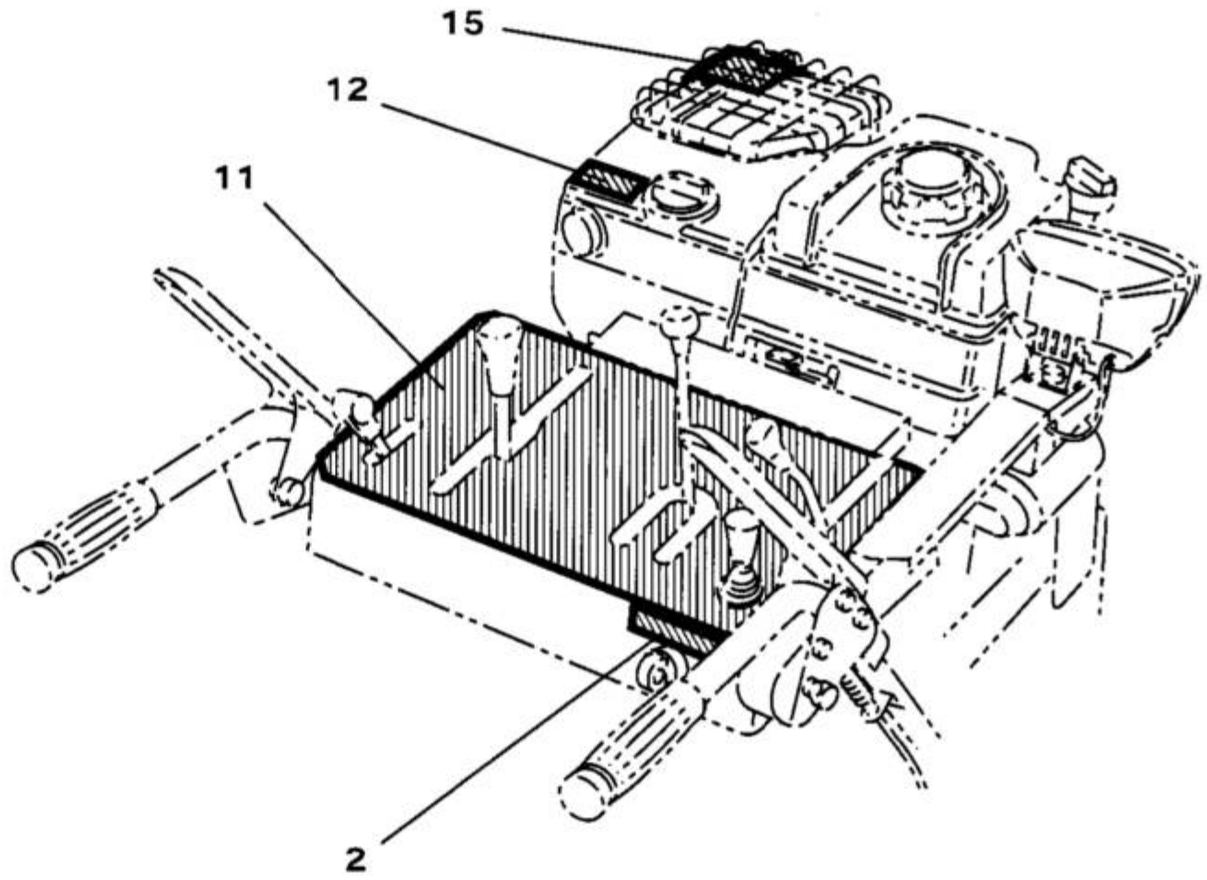

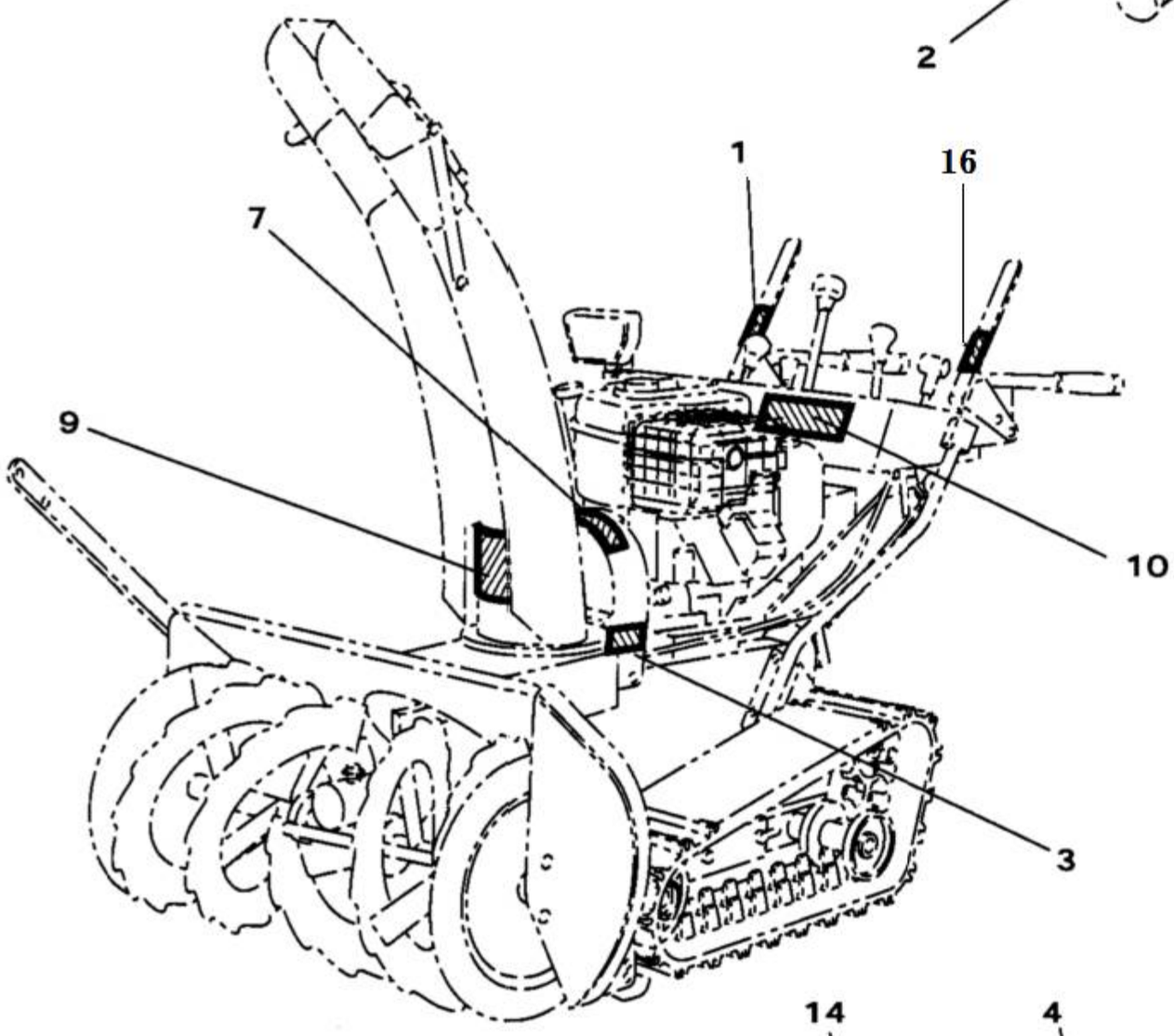

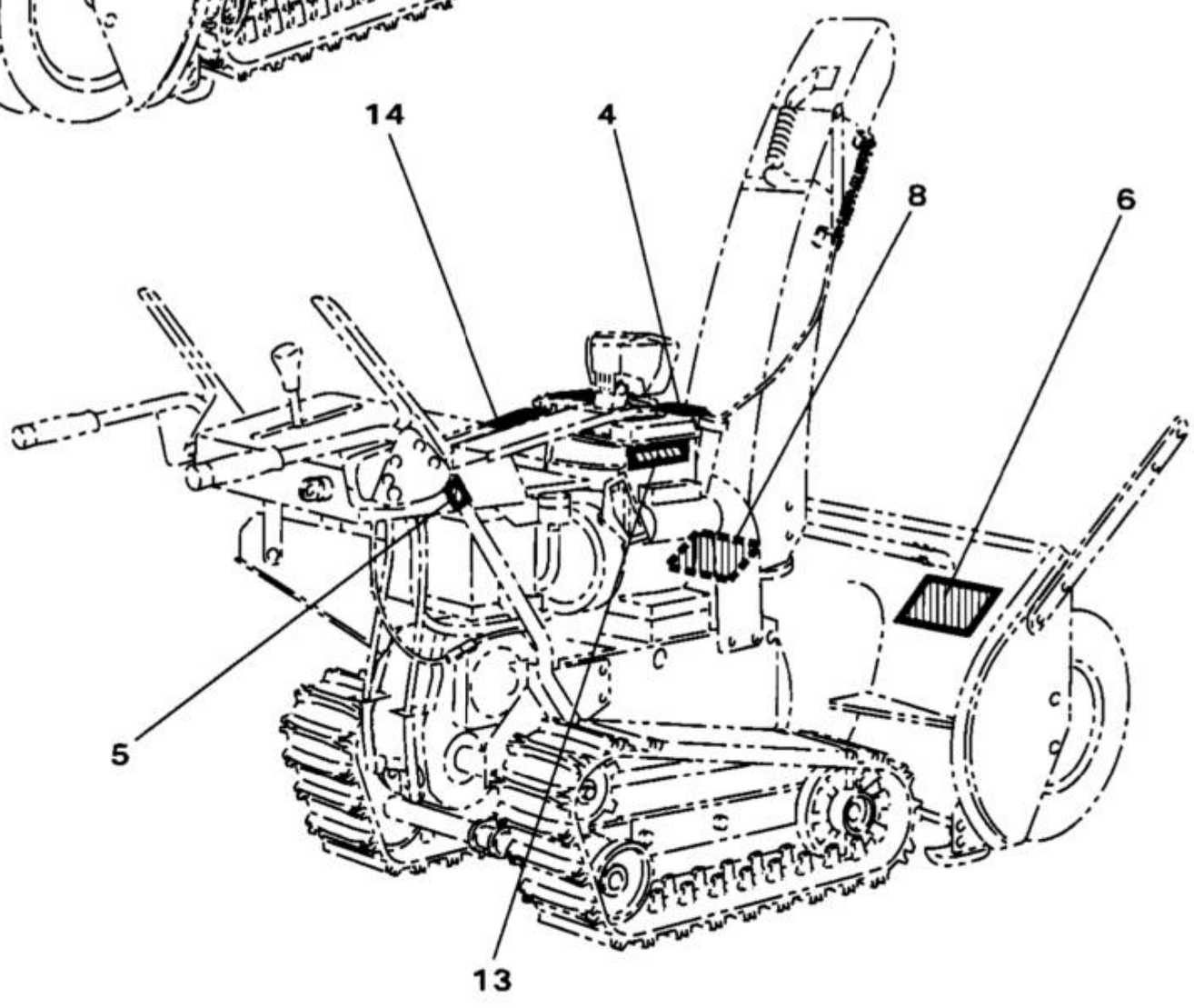

見出No.	部品番号	部品名称	摘要	個数	発注単位	標準工数
1	9999－0065	ステッカ(除雪クラッチ)		1		
2	084－9120	ステッカ(スイッチ)		1		
3	085－9130	ステッカ(ベルト一覧)		1		
4	E000040	警告ラベル（給油）		1		
5	084-9150	注油マーク		1		
6	9999－0006	警告ラベル（安全のために）		1		
7	9999－0007	警告ラベル（カバー）		1		
8	9999－0009	警告ラベル(オーガ危険マーク)		1		
9	9999－0010	警告ラベル(ブロワ危険マーク)		1		
10	11G203－EN08	ステッカ（8-11GII）		1		
11	9G01－B010	ステッカ（8-9G操作パネル）		1		
12	E000064－1	ステッカ（プライマーボタン）		1		
13	E000062	ステッカ（オイル取扱注意）		1		
14	E000042	警告ラベル（排ガス注意）		1		
15	9999－0038	ステッカ（マフラー高温注意）		1		
16	9999－0066	ステッカ（走行クラッチ）		1		

EN10 電気配線図

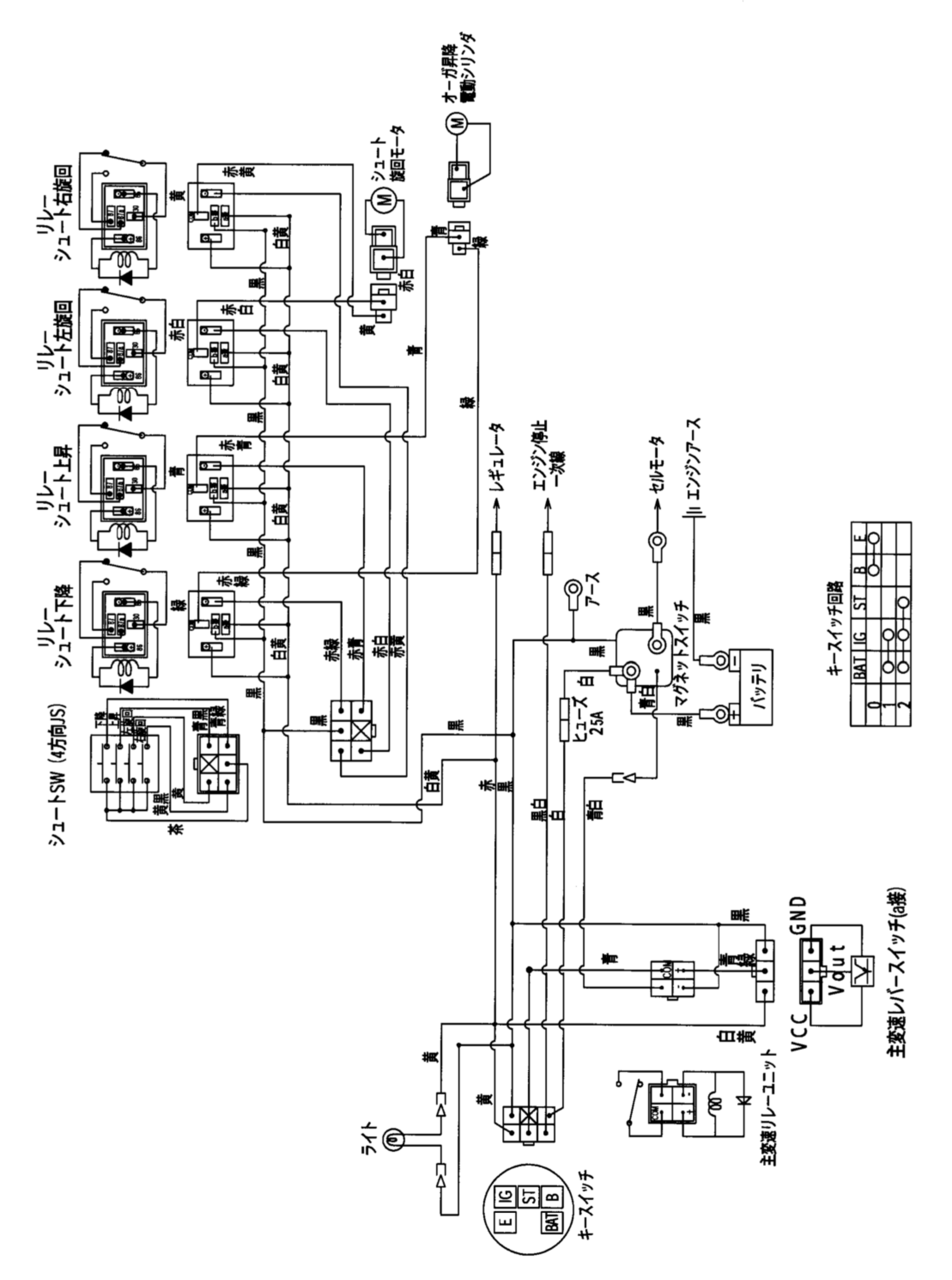
リレー
シュート右旋回
リレー
シュート左旋回
リレー
シュート上昇
リレー
シュート下降
シュートSW（4方向JS）
シュート
旋回モータ
オーガ昇降
電動シリンダ
レギュレータ
エンジン停止
一次線
セルモータ
エンジンアース
アース
ヒューズ
25A
マグネットスイッチ
バッテリ
キースイッチ回路
ライト
キースイッチ
主変速リレーユニット
主変速レバースイッチ(a接)
VCC
GND
Vout
BAT
IG
ST
B
E

エンジン

モデル21P237　タイプ　0119-E1

この除雪機エンジンの部品番号は番号の前にE がつきます。
従って 791965 はE791965 となります。

2012.4

エンジンモデル番号の見方

〔例〕20B437 エンジンの場合

MODEL	20B437
TYPE	0112E1
CODE	060523YD

このエンジンのモデル番号は **20B437** です。

タイプ番号は **0112E1** ですが **0112** と見なしてください。

コード番号は **060523YD** です。
部品表で見る場合は
06052300 と見なしてください。

FORM MS4018 REV K 11/29/2011
REPLACES FORM MS4018 REV J 04/19/2011
FILE IN SECT. 2 OF SERVICE MANUAL
21P200

Illustrated Parts List

Model Series

model 21P237
type 0119-E1

1·シリンダー

2·シリンダーヘッド
ガスケットセット

3·キャブレター

4·マフラー

5·フライホイール
ブロワハウジング
リワインドスタータ

6·コントロール部

7·オルタネータ
セルモータ
タンク

PRINTED IN U.S.A.

BRIGGS & STRATTON

COPYRIGHT by BRIGGS & STRATTON CORPORATION
All rights reserved. No part of this material may be reproduced or transmitted, in any form or by any means, electronic or mechanical, including photocopying, recording or by any information storage and retrieval system, without permission in writing from Briggs & Stratton Corporation.

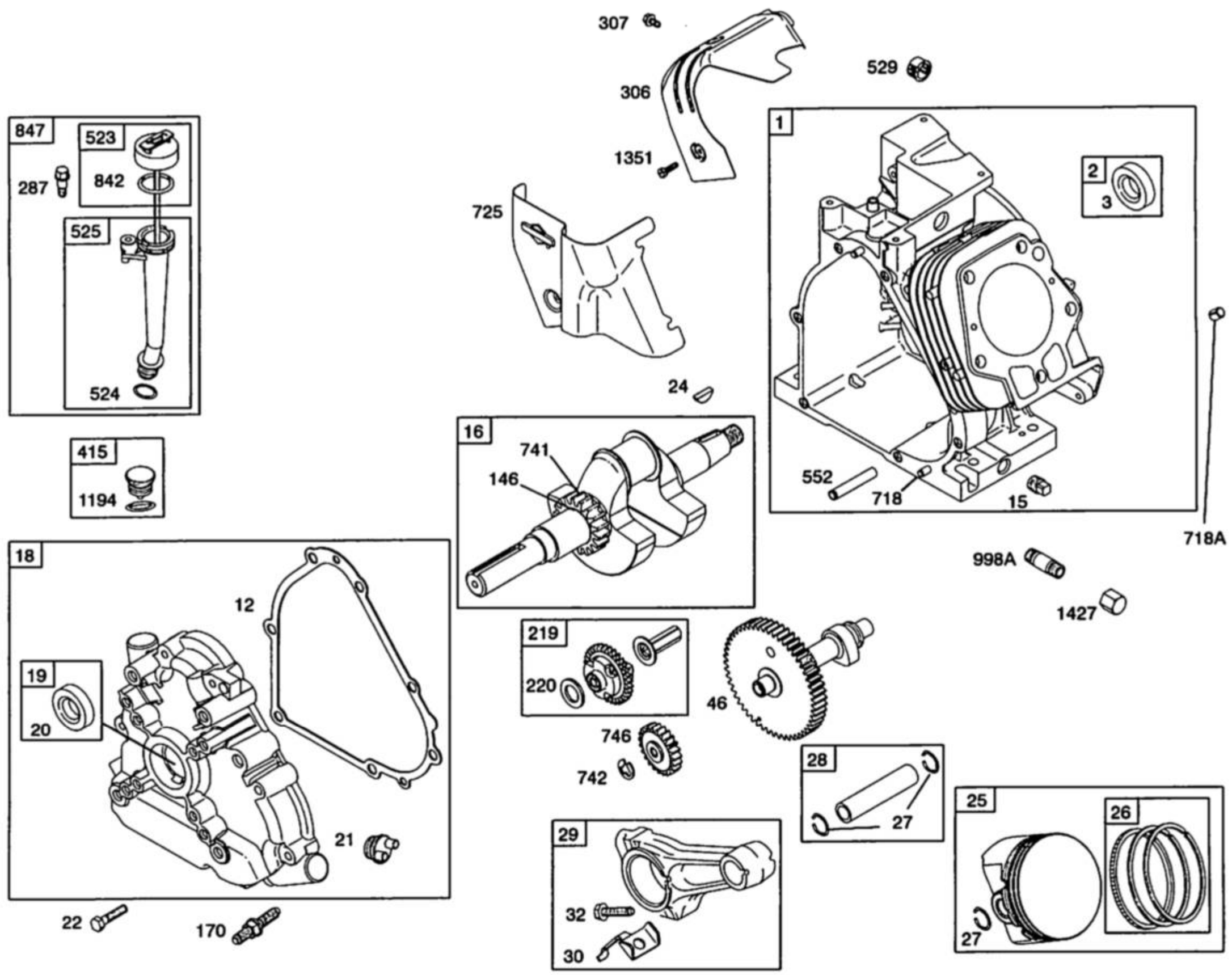

Illustrations cover a range of engines. Parts shown without corresponding text may not be used on your specific engine.

 Assemblies include all parts shown in frames.

21P237-0119-E1

見出しNo.	部品番号	名称	記事
0001	794850	シリンダーアセンブリ	
0002	698340	ブッシュ/シール キット	(Magneto Side)
0003	391086S	オイル シール	(Magneto Side)
0012	694953	クランクケース ガスケット	
0015	691686	オイルドレイン プラグ	
0016	794717	クランクシャフト	
0018	791412	クランクケース カバー	
0019	698340	ブッシュ/シール キット	(PTO Side)
0020	391086S	オイル シール	(PTO Side)
0021	799857	オイルフィル キャップ	
0022	794825	ネジ	(Crankcase Cover/Sump)
0024	222698S	フライホイール キー	
0025	791818	ピストンアセンブリ	(.020 Oversize)
0025	791819	ピストンアセンブリ	(Standard)
0026	697692	リングセット	(Standard)
0026	697698	リングセット	(.020 Oversize)
0027	690975	ピストンピン ロック	
0028	696581	ピストン ピン	
0029	694691	コネクティング ロッド	
0030	694692	コネクティング ロッド ディッパー	
0032	690976	ネジ	(Connecting Rod)
0046	795697	カムシャフト	
0146	690979	タイミング キー	
0170	794833	スタッド	(Crankcase Cover/Sump)
0219	693578	ガバナー ギア	
0220	691724	ワッシャー	(Governor Gear)
0287	699234	ネジ	(Dipstick Tube)
0306	697240	シリンダー シールド	
0307	794822	ネジ	(Cylinder Shield)
0523	695344	オイルゲージ	
0524	691876	ディップチューブ シール	
0525	695343	オイルゲージ チューブ	
0529	791822	グロメット	
0552	694674	ガバナークランク ブッシング	
0718	690959	ロケーティング ピン	(Cylinder)
0718A	695178	ロケーティング ピン	(Head)
0725	696756	ヒート シールド	
0741	691288	タイミング ギア	
0742	692564	Eリング リテーナ	
0746	694679	アイドラー ギア	
0842	691031	Oリング シール	(Dipstick Tube)
0847	695342	ディップ/チューブアセンブリ	
0998A	792928	オイル パイプ	
1351	794847	スタッド	(Cylinder Shield)
1427	695757	パイプ キャップ	

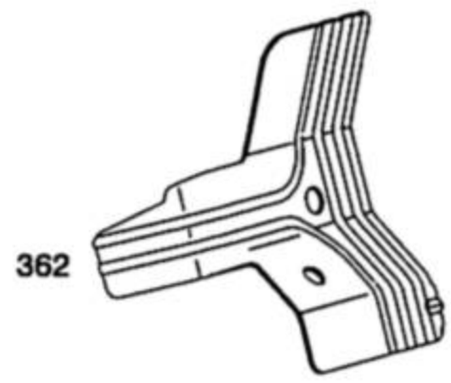

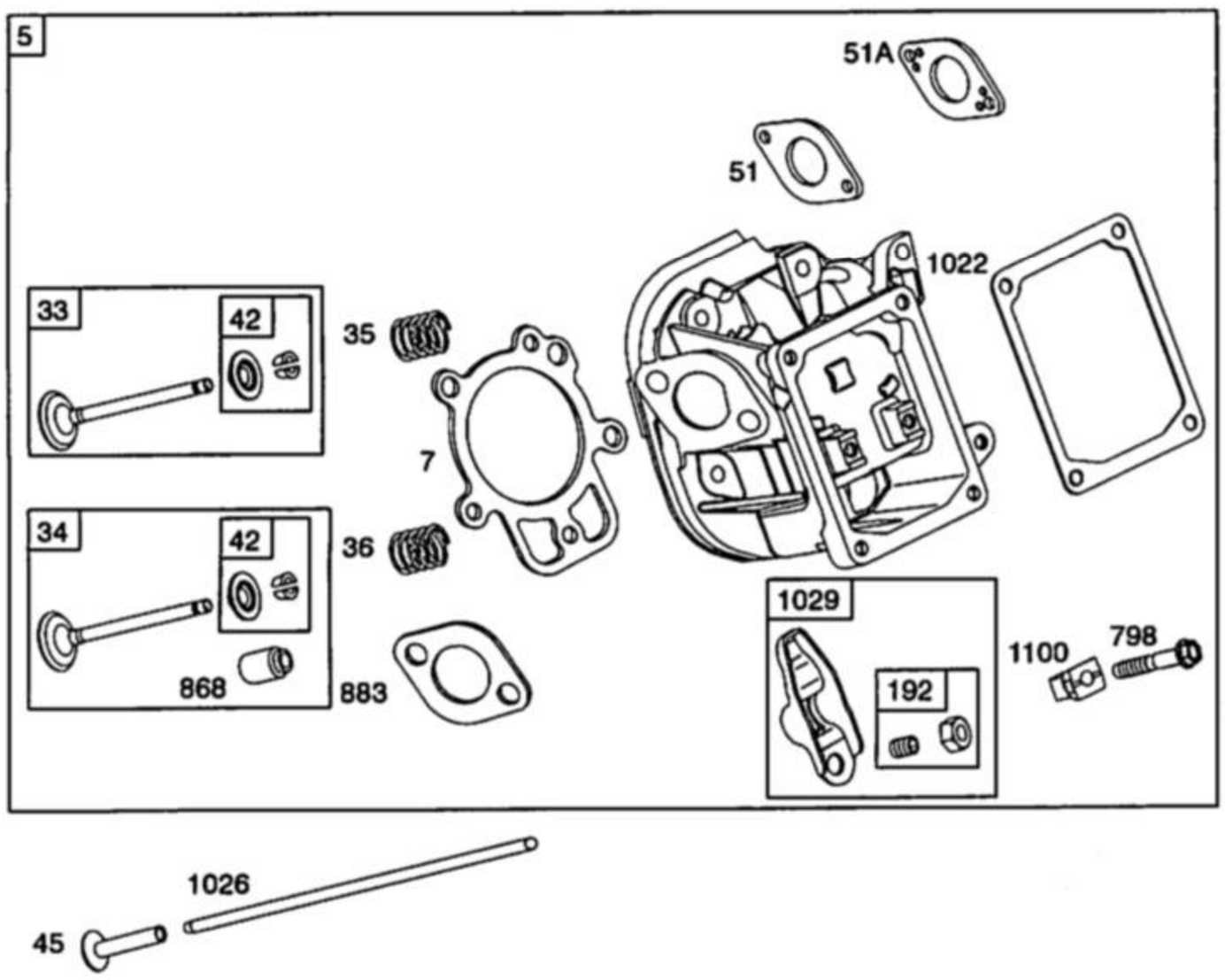

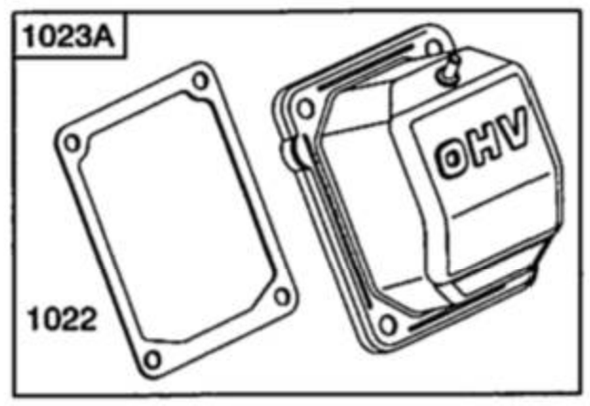

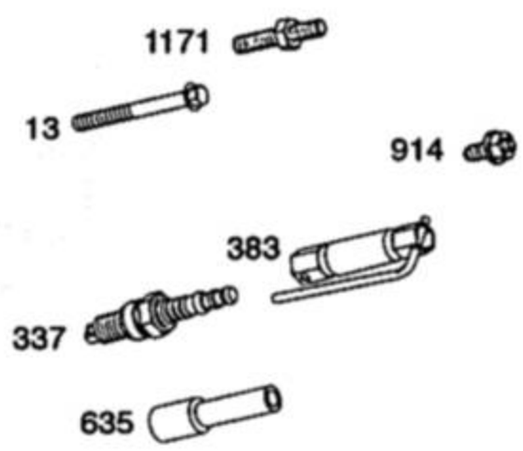

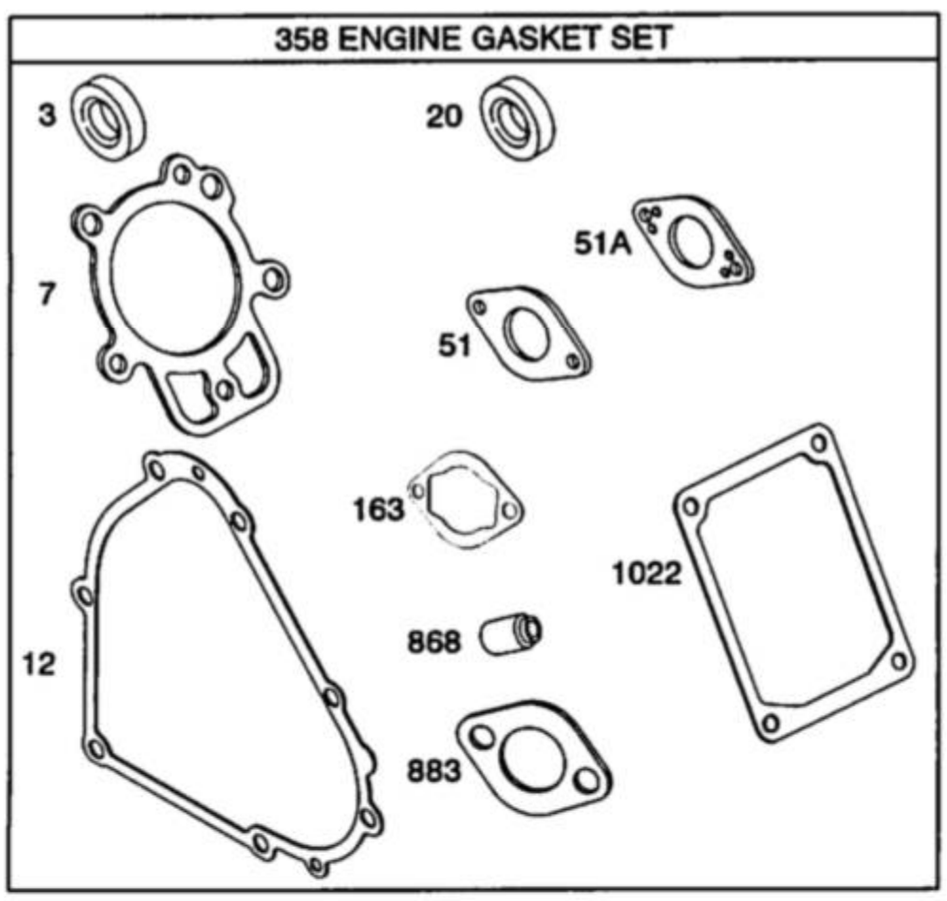

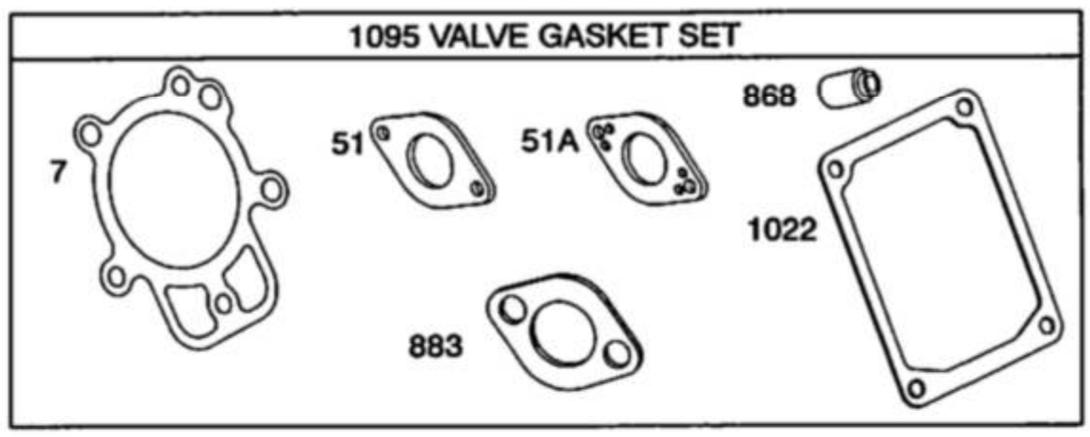

Illustrations cover a range of engines. Parts shown without corresponding text may not be used on your specific engine.

21P237-0119-E1

見出しNo.	部品番号	名称	記事
0003	391086S	オイル シール	(Magneto Side)
0005	794870	シリンダー ヘッド	Used Before Code Date 11032900
0005	799859	シリンダー ヘッド	Used After Code Date 11032800
0007	697690	シリンダーヘッド ガスケット	
0012	694953	クランクケース ガスケット	
0013	794829	ネジ	(Cylinder Head)
0020	391086S	オイル シール	(PTO Side)
0033	697576	エキゾースト バルブ	
0034	795199	インテーク バルブ	
0035	694865	バルブ スプリング	(Intake)
0036	694865	バルブ スプリング	(Exhaust)
0042	499586	バルブ キーパー	
0045	690977	バルブ タペット	
0051	694874	インテーク ガスケット	
0051A	694875	インテーク ガスケット	
0163	692277	エアークリーナ ガスケット	
0192	690083	ロッカーアーム アジャスター	
0337	491055S	スパーク プラグ	
0358	795201	エンジン ガスケットセット	
0362	698041	スパークプラグ シールド	
0383	19576S	スパークプラグ レンチ	
0635	691909	スパークプラグ ブート	(Alternator)
0798	697890	ネジ	(Rocker Arm)
0868	794086	バルブ シール	
0883	695398	エキゾースト ガスケット	
0914	794827	ネジ	(Rocker Cover)
1022	690971	ロッカーカバー ガスケット	
1023A	698042	ロッカー カバー	
1026	695177	プッシュ ロッド	Used Before Code Date 11032900
1026	799862	プッシュ ロッド	Used After Code Date 11032800
1029	690972	ロッカー アーム	
1095	795200	バルブ ガスケットセット	
1100	791959	ロッカーアーム ピボット	
1171	794828	スタッド	(Rocker Cover)

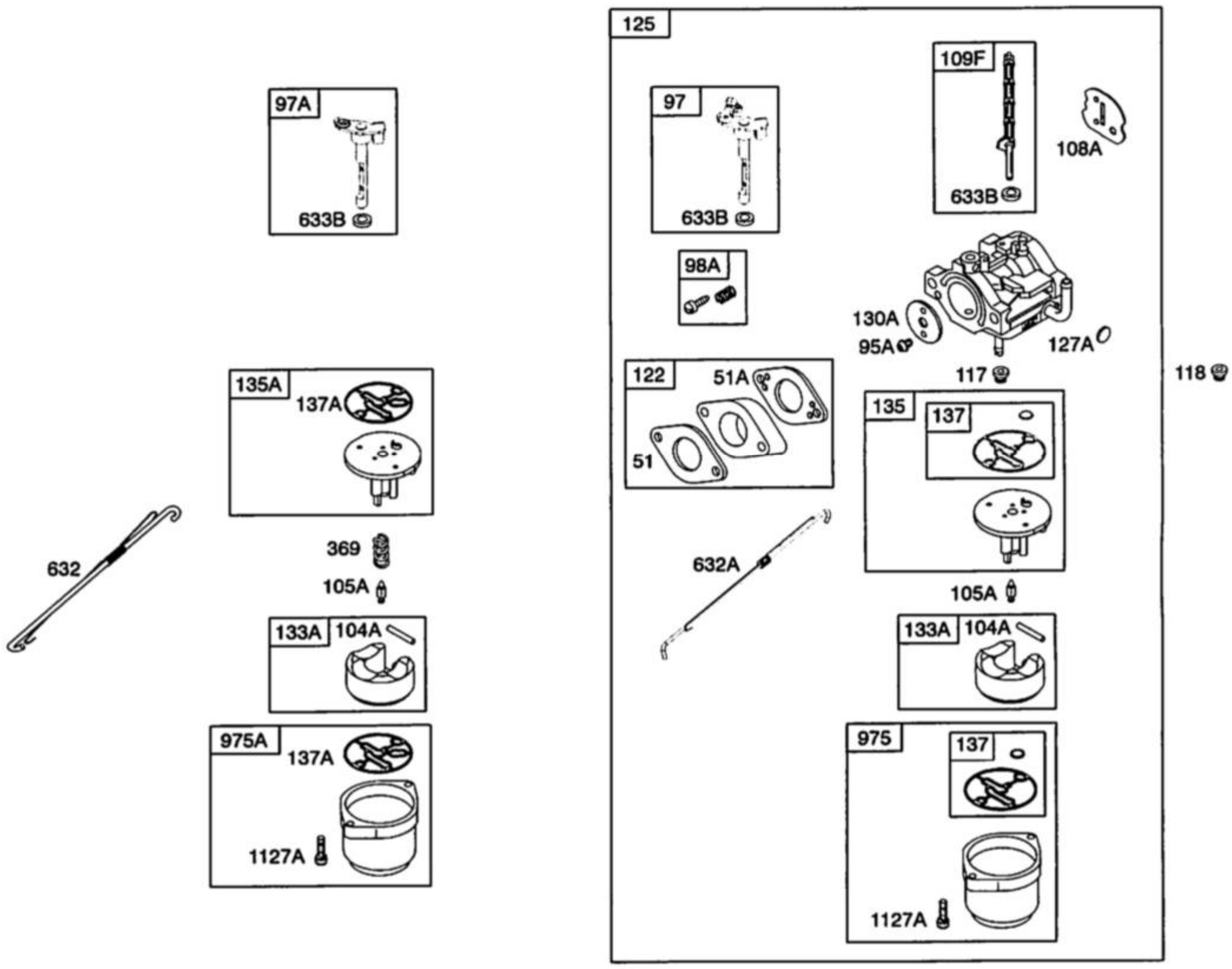

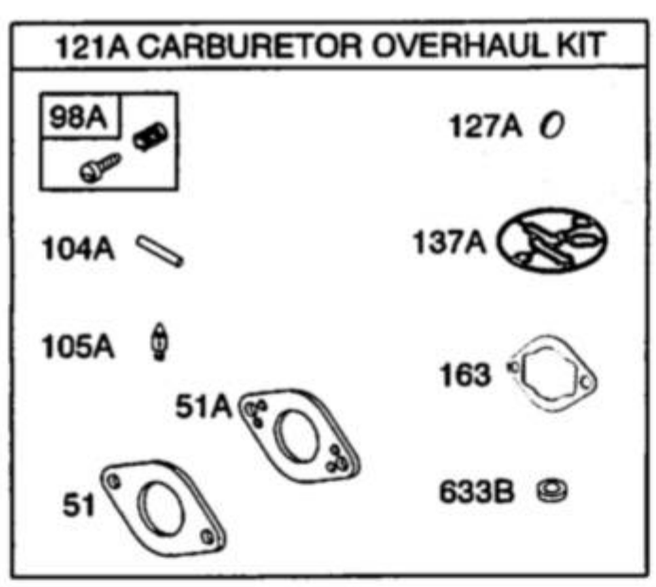

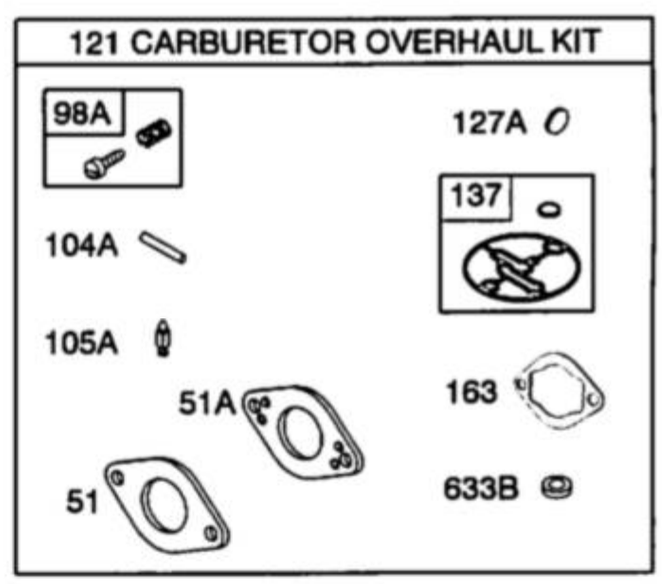

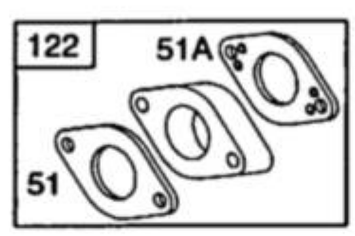

Illustrations cover a range of engines. Parts shown without corresponding text may not be used on your specific engine.

21P237-0119-E1

見出しNo.	部品番号	名称	記事
0051	694874	インテーク ガスケット	
0051A	694875	インテーク ガスケット	
0095A	690718	ネジ	(Throttle Valve)
0097	796334	スロットル シャフト	
0097A	696387	スロットル シャフト	
0098A	695408	アイドルスピード キット	
0104A	694918	ヒンジフロート ピン	
0105A	696136	ニードルフロート バルブ	
0108A	696143	チョーク バルブ	
0109F	793162	チョーク シャフト	
0117	696134	メイン ジェット	(Standard) Used Before Code Date 08061800
0117	796080	メイン ジェット	(Standard) Used After Code Date 08061700
0118	696135	メイン ジェット	(High Altitude) Used Before Code Date 08061800
0118	796128	メイン ジェット	(High Altitude) Used After Code Date 08061700
0121	796137	キャブオーバーホール キット	
0121A	696146	キャブオーバーホール キット	
0122	694876	キャブレター スペーサ	Used Before Code Date 08061800
0122	796315	キャブレター スペーサ	Used After Code Date 08061700
0125	796122	キャブレター	
0127A	690727	ウェルチ プラグ	
0130A	696139	スロットル バルブ	
0133A	694914	キャブレター フロート	
0135	698780	燃料 チューブ	Used After Code Date 08061700
0135A	696142	燃料 チューブ	Used Before Code Date 08061800
0137	698781	ボウルフロート ガスケット	Used After Code Date 08061700
0137A	695426	ボウルフロート ガスケット	Used Before Code Date 08061800
0163	692277	エアークリーナ ガスケット	
0369	695422	ボウルフロート スプリング	Used Before Code Date 08061800
0632	695917	ガバナー スプリング/リンク	Used Before Code Date 08061800
0632A	796324	ガバナー スプリング/リンク	Used After Code Date 08061700
0633B	690998	チョーク/スレオニンシャフト シール	
0975	698783	フロート ボウル	Used After Code Date 08061700
0975A	696138	フロート ボウル	Used Before Code Date 08061800
1127A	695407	ネジ	(Float Bowl to Carburetor Body)

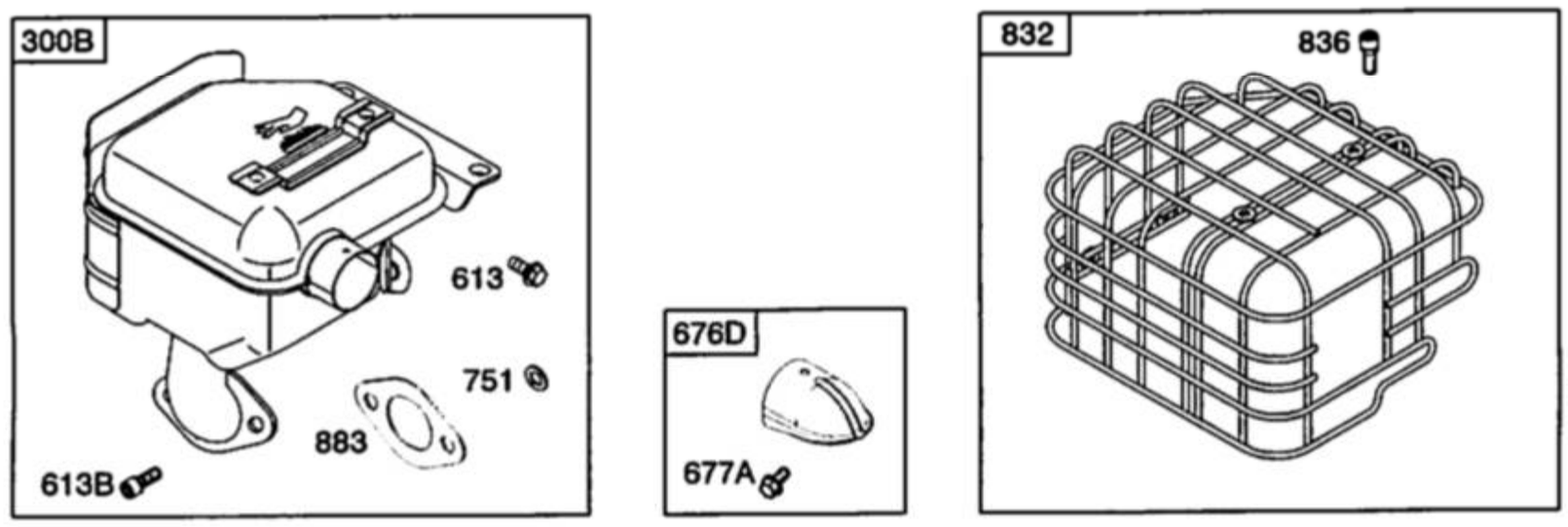

Illustrations cover a range of engines. Parts shown without corresponding text may not be used on your specific engine.

Assemblies include all parts shown in frames.

21P237-0119-E1

見出しNo.	部品番号	名称	記事
0300B	794948	マフラー	
0613	794846	ネジ	(Muffler)
0613B	794844	ネジ	(Muffler)
0676D	794213	マフラー　ディフレクター	
0677A	699776	ネジ	(Muffler Deflector)
0751	794839	ワッシャー	(Stop Wire)
0832	796384	マフラー　ガード	
0836	699234	ネジ	(Muffler Guard)
0883	695398	エキゾースト　ガスケット	

21P200

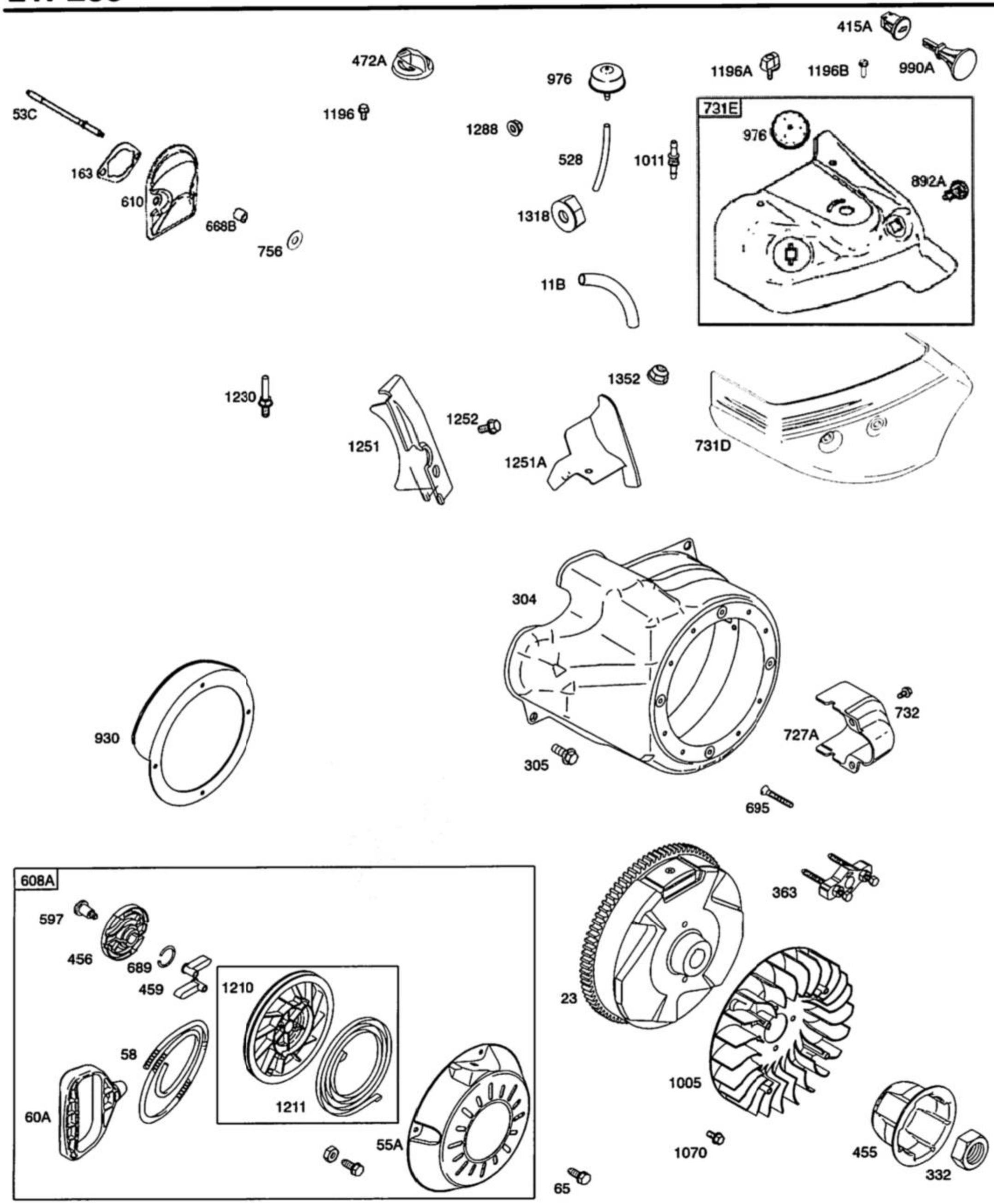

Illustrations cover a range of engines. Parts shown without corresponding text may not be used on your specific engine.

4018-6 **Assemblies include all parts shown in frames.** 11/29/2011

21P237-0119-E1

見出しNo.	部品番号	名称	記事
0011B	696750	ブリーザー チューブ	
0023	794812	フライホイール	
0053C	795017	スタッド	(Carburetor)
0055A	696710	リワインドスターター ハウジング	
0058	693389	スターター ロープ	(Cut To Required Length)
0060A	699334	スターターロープ グリップ	
0065	699851	ネジ	(Rewind Starter)
0163	692277	エアークリーナ ガスケット	
0304	795699	ブロワー ハウジング	
0305	699481	ネジ	(Blower Housing)
0332	794824	ナット	(Flywheel)
0363	19203	フライホイール プラー	
0415A	699337	プラグ	
0455	795011	フライホイール カップ	
0456	692299	フリクション プレート	
0459	281505S	ラチェット つめ	
0472A	791958	シャフトのチョーク ノブ	
0528	793006	プライマー ホース	(Cut To Required Length)
0597	691696	ネジ	(Pawl Friction Plate)
0608A	699335	リワインド スターター	
0610	794541	インテーク アレスター	
0668B	794539	スペーサ	
0689	691855	フリクション スプリング	
0695	698807	ネジ	(Ring Gear)
0727A	697465	スタータードライブ カバー	
0731D	794550	スノー フード	
0731E	793174	スノー フード	
0732	699200	ネジ	(Starter Drive Cover)
0756	794839	ワッシャー	
0892A	791944	キー スイッチ	
0930	696709	リワインド ガード	
0976	793382	キャブレター プライマー	
0990A	794696	キーセット	
1005	794815	フライホイール ファン	
1011	794544	ベント チューブ	
1070	794821	ネジ	(Flywheel Fan)
1196	699166	ネジ	(Snow Hood)
1196A		ネジ	(Snow Hood) (No Longer Available)(Use Screw Reference 1196B)
1196B	798785	ネジ	(Snow Hood)
1210	498144	プーリー/スプリングアセンブリ	(Pulley) (Pulley)
1211	498144	プーリー/スプリングアセンブリ	(Spring) (Spring)
1230	699847	スタッド	(Control Bracket)
1251	696762	スノー シールド	
1251A	790471	スノー シールド	
1252	699481	ネジ	(Snow Shield)
1288	794838	ナット	(Snow Hood)
1318	698111	スノーフード ノブ	
1352	795016	ナット	(Spark Plug Shield)

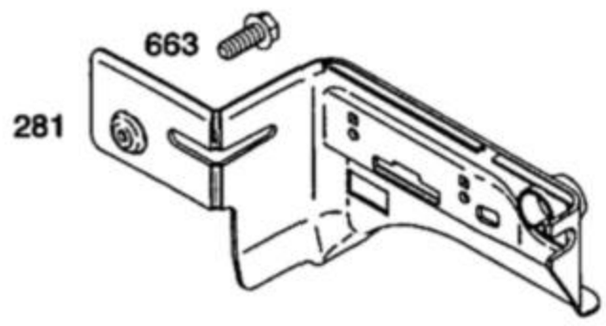

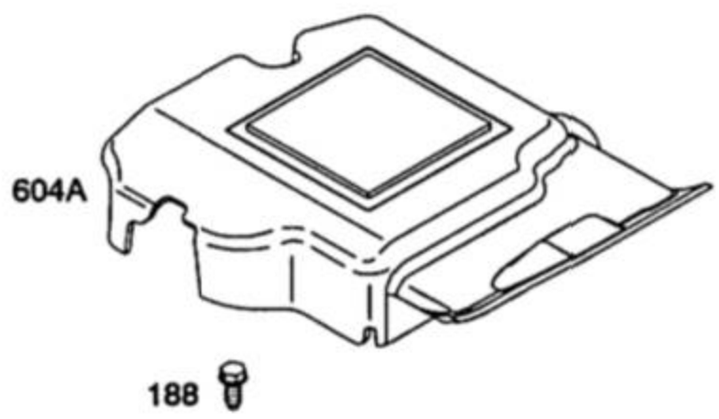

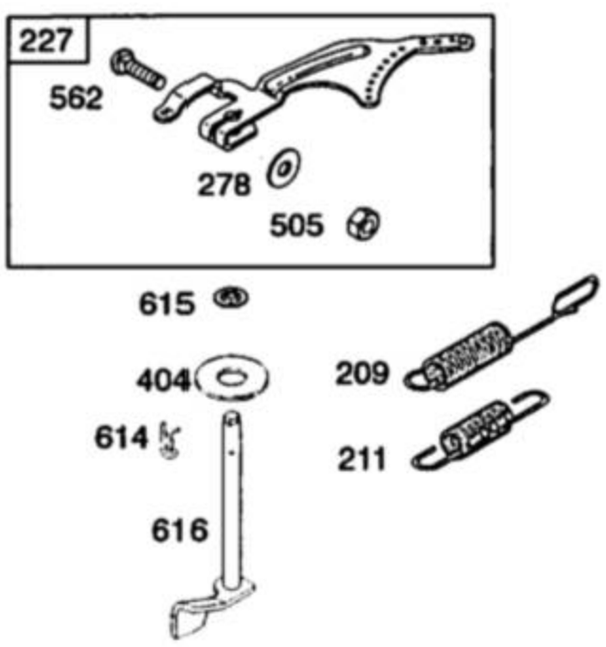

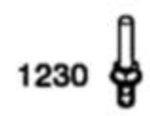

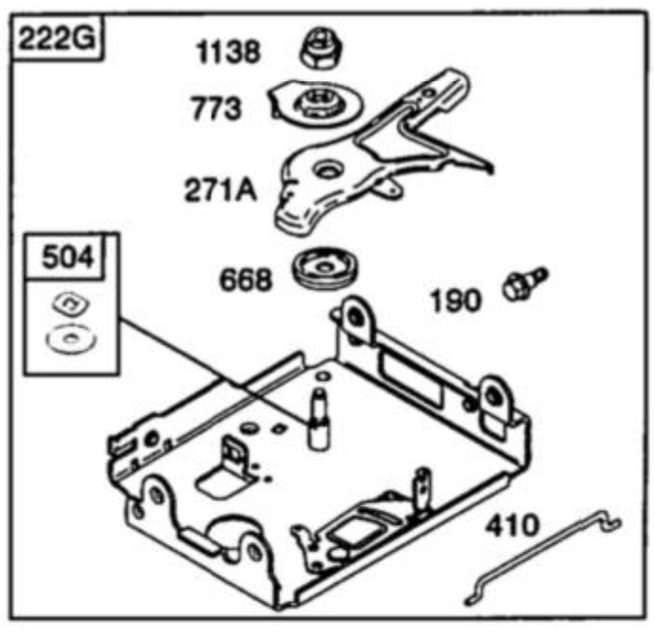

Illustrations cover a range of engines. Parts shown without corresponding text may not be used on your specific engine.

Assemblies include all parts shown in frames.

21P237-0119-E1

見出しNo.	部品番号	名称	記事
0188	699479	ネジ	(Control Bracket)
0190	699220	ネジ	(Fuel Tank)
0209	694867	ガバナー スプリング	
0211	695307	ガバナーアイドル スプリング	
0222G	795848	コントロール ブラケット	
0227	694864	ガバナコントロール レバー	
0265	691024	ケーシング クランプ	
0267	692577	ネジ	(Casing Clamp)
0271A	695381	コントロール レバー	
0278	792008	ワッシャー	(Governor Control Lever) Used Before Code Date 09101900
0278	798196	ワッシャー	(Governor Control Lever) Used After Code Date 09101800
0281	697268	コントロール パネル	
0404	795759	ワッシャー	(Governor Crank)
0410	695382	コントロール リンク	
0504	695383	フリクション ワッシャーセット	
0505	691251	ナット	(Governor Control Lever) Used Before Code Date 09101900
0505	793515	ナット	(Governor Control Lever) Used After Code Date 09101800
0562	793216	ボルト	(Governor Control Lever) Used Before Code Date 09101900
0562	798197	ボルト	(Governor Control Lever) Used After Code Date 09101800
0604A	696758	コントロール カバー	
0614	691620	コッター ピン	(Governor Crank)
0615	694676	ガバナーシャフト リテーナ	(Governor Gear) Used Before Code Date 08021500
0616	795758	ガバナー クランク	
0632	695917	ガバナー スプリング/リンク	Used Before Code Date 08061800
0663	699854	ネジ	(Control Panel)
0663A	795088	ネジ	(Control Panel)
0668	694257	スペーサ	(Control Bracket)
0773	694258	リテーナ	
1138	694255	ナット	(Control Bracket)
1230	699847	スタッド	(Control Bracket)

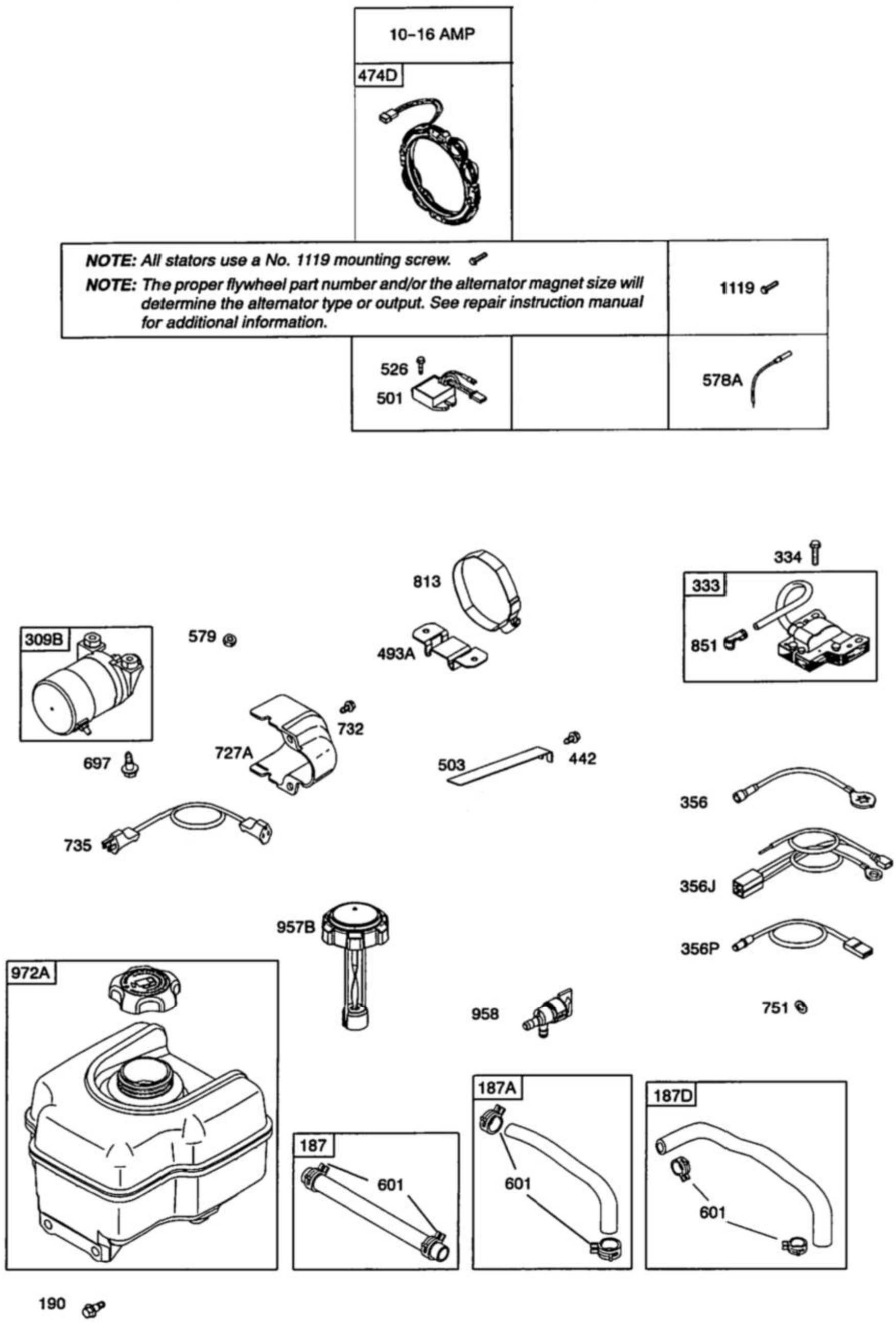

Illustrations cover a range of engines. Parts shown without corresponding text may not be used on your specific engine.

 Assemblies include all parts shown in frames.

21P237-0119-E1

見出しNo.	部品番号	名称	記事
0187	791766	燃料 ライン	(15" Long)(Cut to Required Length)
0187A	791869	燃料 ライン	
0187D	791879	燃料 ライン	
0190	699220	ネジ	(Fuel Tank)
0309B	698162	スターター モーター	
0333	492341	アマツアマグネット	
0334	699477	ネジ	(Magneto Armature)
0356	692603	ストップ ワイヤー	
0356J	793206	ストップ ワイヤー	
0356P	795849	ストップ ワイヤー	
0442	790282	ネジ	(Starter Strap)
0474D	695466	オルタネータ	(10-16 Amp Regulated)
0493A	691177	マウンティング ブラケット	
0501	797375	レギュレータ	
0503	691532	スターター ストラップ	
0526	690297	ネジ	(Regulator)
0578A	792576	ワイヤアセンブリ	
0579	691029	ナット	(Starter Cable)
0601	791850	ホース クランプ	
0697	795012	ネジ	(Drive Cap)
0727A	697465	スタータードライブ カバー	
0732	699200	ネジ	(Starter Drive Cover)
0735	795901	スターター コード	
0751	794839	ワッシャー	(Stop Wire)
0813	690635	クランプ	
0851	692424	スパークプラグ ターミナル	
0957B	698109	燃料タンク キャップ	(Plastic)
0958	698180	燃料シャットオフ バルブ	(Plastic)
0972A	694260	燃料 タンク	(Plastic)
1119	699772	ネジ	(Alternator)