スノースロワー

811HSTR

部　品　表

Model Table

Body Parts　Engine Parts

製造番号

8610□□□□

ヤナセ

部品表の利用方法について

構成

この部品表は本体、エンジンの二部で構成されています。

摘要

摘要欄には一般規格、名称などを記載しています。

発注単位

発注単位欄に記載されている数字は、ご注文いただく際の単位数量を示しております。ここに示された数量を一単位として袋又は箱に入っておりますので、単位数量の倍数にてご注文下さるようお願い致します。

標準工数

標準工数欄に記載されている数字は、部品交換時の標準的な工数（時間）です。@は1部品もしくは1セットでの標準工数です。

エンジン

図解で枠に囲まれている場合はアッセンブリー部品です。また、個々の部品が必要であれば見出し番号の付されている物に限り供給可能です。

● 印部品は見出No. 121 キャブレタ・オーバーホールキットに含まれます。
＊ 印部品は見出No. 385 エンジンガスケット・セットに含まれます。
◆ 印部品は見出No. 977 キャブレタ・ガスケットセットに含まれます。
Φ 印部品は見出No. 1095 バルブガスケットセットに含まれます。

部品番号は改良のため、変更することがあります。部品価格表で部品番号変更の有無をご確認願います。
(例)

Part No.	List Price	Description	Dispo. Code
93440	130	Use94712	C

(この場合93440の部品番号は94712に変更されたことを示します。もし93440の在庫があれば、これを優先して使用し、在庫がない場合94712を使用します。)

PARTS LIST FOR THE YANASE SNOW-THROWER

TIPS FOR USING THIS PARTS LIST

1. STRUCTURE
   This Parts List has two sections: Body Parts and Engine Parts.

2. NOTES
   General standards, name, etc. are described in this column.

3. ORDER-UNIT
   The number listed here indicates the number of individual parts prepackaged together. Because of the prepackaging, parts must be ordered in multiples of this number. For example, if the number indicatedis 5, but you want to order 7 units, then you are requested to order 2 sets of 5 parts or 10 parts.

4. STANDARD PROCESSING TIME
   This number indicates the amount of time required for parts to be replaced.

5. ENGINE
   If the figure is surrounded by a frame, assembly is required. Only parts given an index number can be individually ordered. Other parts may be ordered only as parts of sets and kits. Therefore, parts marked with:
   ● are included in the Carburetor Overhaul Kit #121;
   ✱ are included in the Engine Gasket Set #358;
   ◆ are included in the Carburetor-Gasket Set #977;
   Φ are included in the Valve Gasket Set #1095.
   Notice: Parts numbers may be changed without notice. Please confirm all parts numbers when placing orders. Some number changes will be indicated within the parts list as follows:

Part No.	List Price	Description	Dispo.Code
93440	130	Use 94712	C

   Here, the part number has been changed from 93440 to 94712. Parts listed as 93440 will be available as long as supplies last. Parts listed under 94712 will then be supplied.

811HSTR

2000

Parts List

本　　体
Body Parts

8610□□□

Top

動力伝達部 ……2～5
Transmission
走行部 ……6～7
Frame-driving
コントロール部 ……8～13
Levers & Links
エンジン・カバー部 ……14～17
Engine & Covers
オーガ・ブロワ部 ……18～21
Auger & Blower
シュート部 ……22～23
Chute
電装部 ……24～25
Electrical Equipment
ステッカ部 ……26～27
Stickers
電気配線図 ……28
Wiring Diagram

8610 動力伝達部

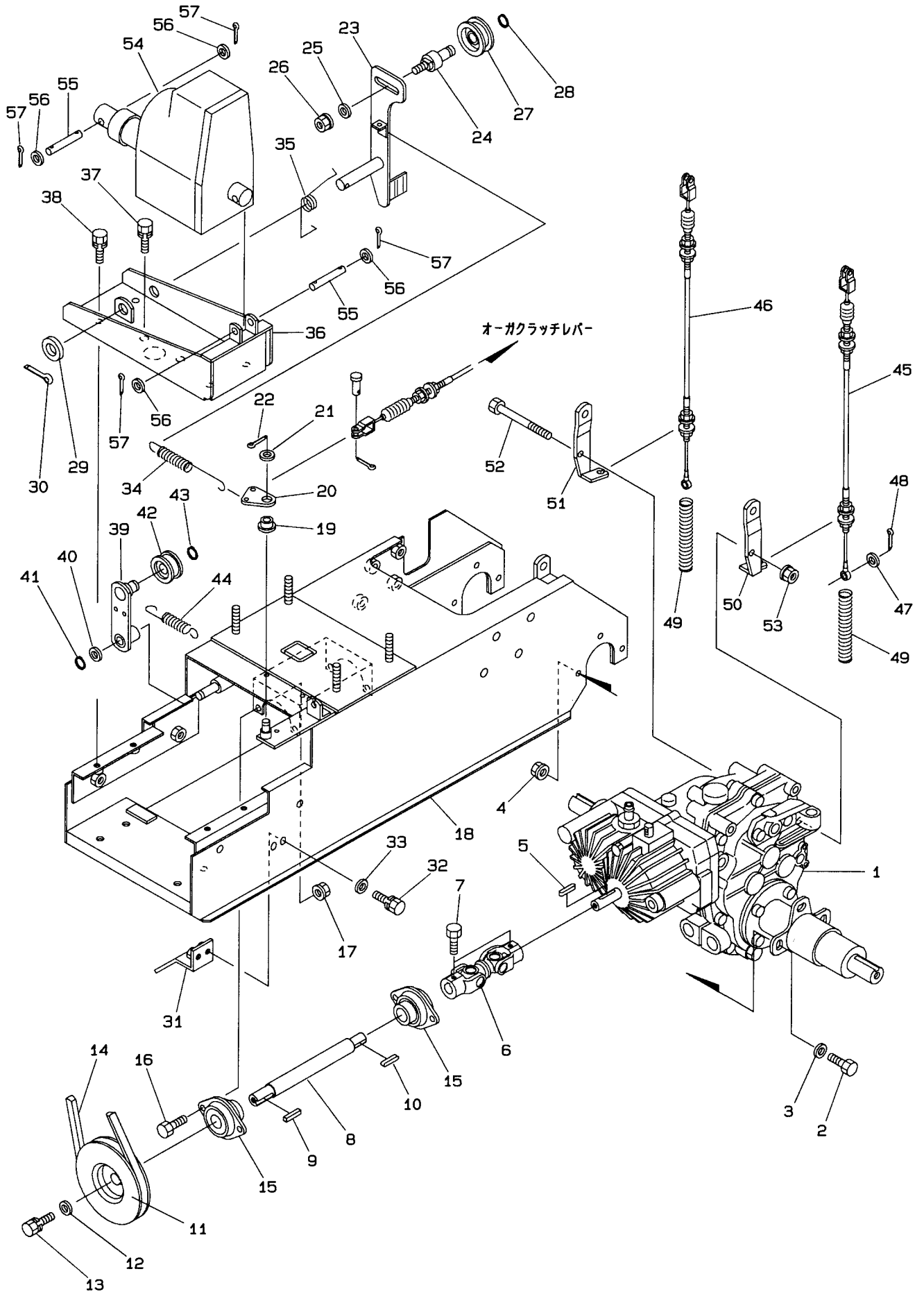

見出No.	部品番号	部品名称	摘要	個数	発注単位	標準工数
1	K081−2010	走行ミッション		1		2.0
2	K902−4034	小形六角ボルト	M8×25（7T）	6	5	
3	K929−4275	平座金	8×22×2.3	6	5	
4	K838−2205	サラ座ナット	M8	6	5	
5	K941−1107	キー（両丸）	5×5×22	1		
6	K082−1230	ジョイント（ダブル）		1		0.5
7	K902−4031	小形六角ボルト	M8×12（7T）	2	5	
8	K086−1210	カウンタ軸		1		1.0
9	K941−1373	キー（両角）	6×6×28	1		
10	K941−1105	キー（両丸）	5×5×15	1		
11	K059−1221	カウンタプーリ123A-1		1		0.3
12	K058−1360	平座金	8×32×3.2	1	5	
13	K902−4032−B	小形六角ボルト（SW付）	M8×16（7T）	1	5	
14	K831−1328	Vベルト	SA-28（レッド）	1		0.3
15	K081−1241	鋼板製菱フランジ形ユニット		2		0.5
16	K902−2032	小形六角ボルト	M8×16	4	5	
17	K838−2205	サラ座ナット	M8	4	5	
18	K086−1011	メインフレーム		1		2.5
19	K040−1460	ブッシュ	10×10	1		
20	K081−2040	レバーポスト		1		0.3
21	K929−4206	平座金	10×24×2.3	1	5	
22	K930−5228	割ピン	3×20	1	10	
23	K086−1441	テンションアーム（ブロワ）		1		0.5
24	K086−2440	テンションプーリ軸		1		0.2
25	K929−4206	平座金	10×24×2.3	1	5	
26	K838−2206	サラ座ナット	M10	1	5	
27	K715−1121	テンションプーリ（オーガ）		1		0.2
28	K936−1012	軸用止め輪	S12	1	5	
29	K929−2209	平座金	17×30×3.0	1	5	
30	K930−0241	割ピン	4×32	1	10	
31	K086−1600	ベルト受ケ		1		0.2
32	K902−2033−B	小形六角ボルト（SW付）	M8×20	2	5	
33	K929−4275	平座金	8×22×2.3	2	5	
34	K086−1911	オーガ引張スプリング		1		
35	K086−1920	オーガリターンスプリング		1		
36	K086−1401	上フレーム		1		1.0
37	K902−4053−B	小形六角ボルト（SW付）	M10×25（7T）	2	5	
38	K902−4033−B	小形六角ボルト（SW付）	M8×20（7T）	4	5	
39	K086−1410	カウンタテンションアーム		1		0.3
40	K082−6000	平座金	12×22×1.6	1	5	
41	K936−1012	軸用止め輪	S12	1	5	
42	K715−1101	テンションプーリ（カウンタ）	B-45T	1		0.2
43	K936−1015	軸用止め輪	S15	1	5	
44	K084−9020	カウンタテンションスプリング		1		
45	K086−3550	サイドクラッチワイヤ（左）		1		0.5
46	K086−3560	サイドクラッチワイヤ（右）		1		0.5
47	K929−2204	平座金	6×13×1.0	1	5	
48	K930−0208	割ピン	2×16	2	10	
49	K706−1240	スプリング		2		
50	K081−7011	サイドクラッチワイヤブラケット（左）		1		0.8

2000. 12

8610 動力伝達部

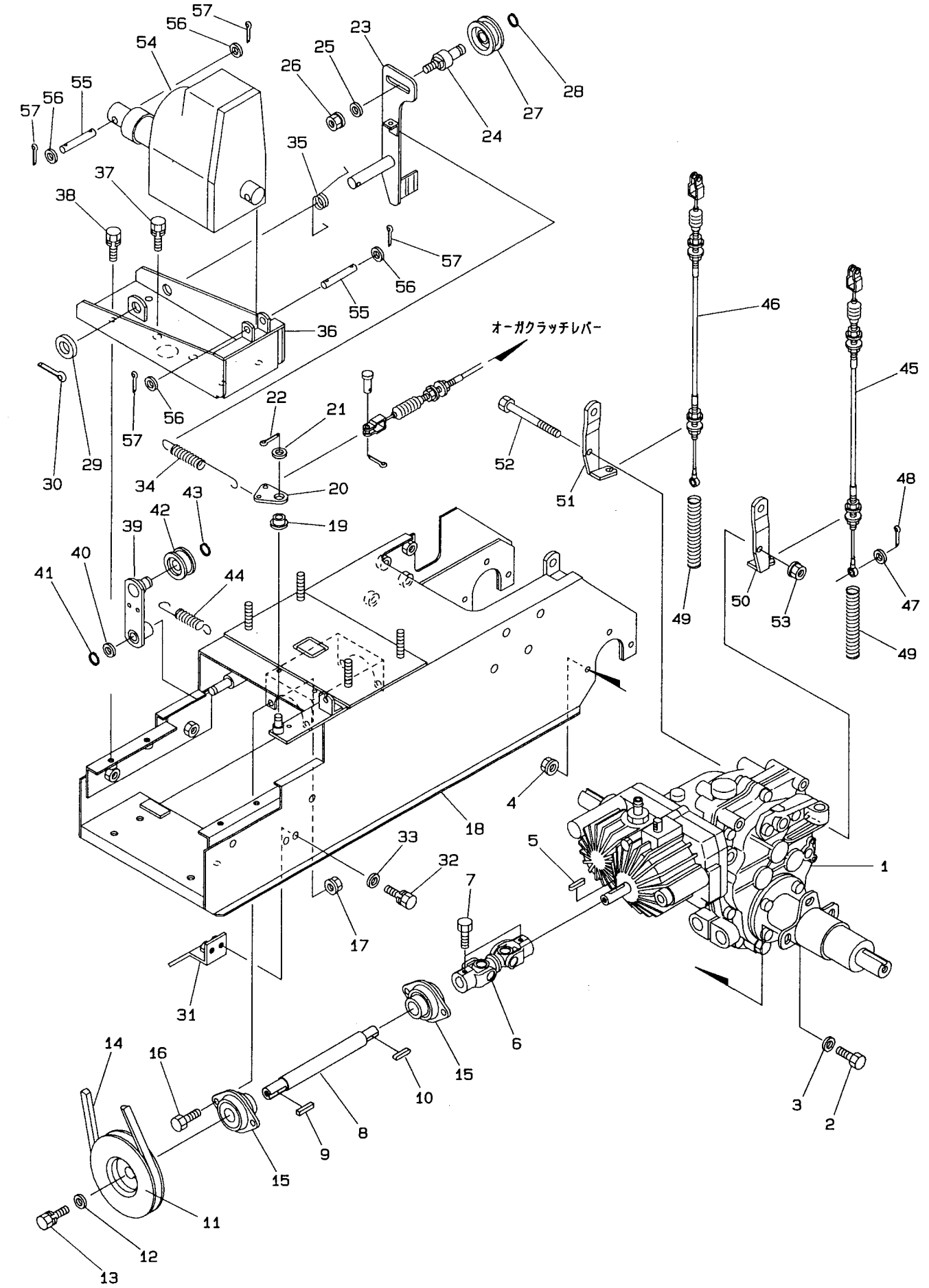

見出No.	部品番号	部品名称	摘要	個数	発注単位	標準工数
51	K081－7021	サイドクラッチワイヤブラケット（右）		1		0.8
52	K902－2093	小形六角ボルト	M8×110（半ネジ）	1	5	
53	K838－2205	サラ座ナット	M8	1	5	
54	K086－2651	電動シリンダ		1		0.5
55	K086－2630	シリンダ取付ピンB		2		0.3
56	K929－4206	平座金	8×24×2.3	4	5	
57	K930－5228	割ピン	3×20	4	10	

2000. 12

8610 走行部

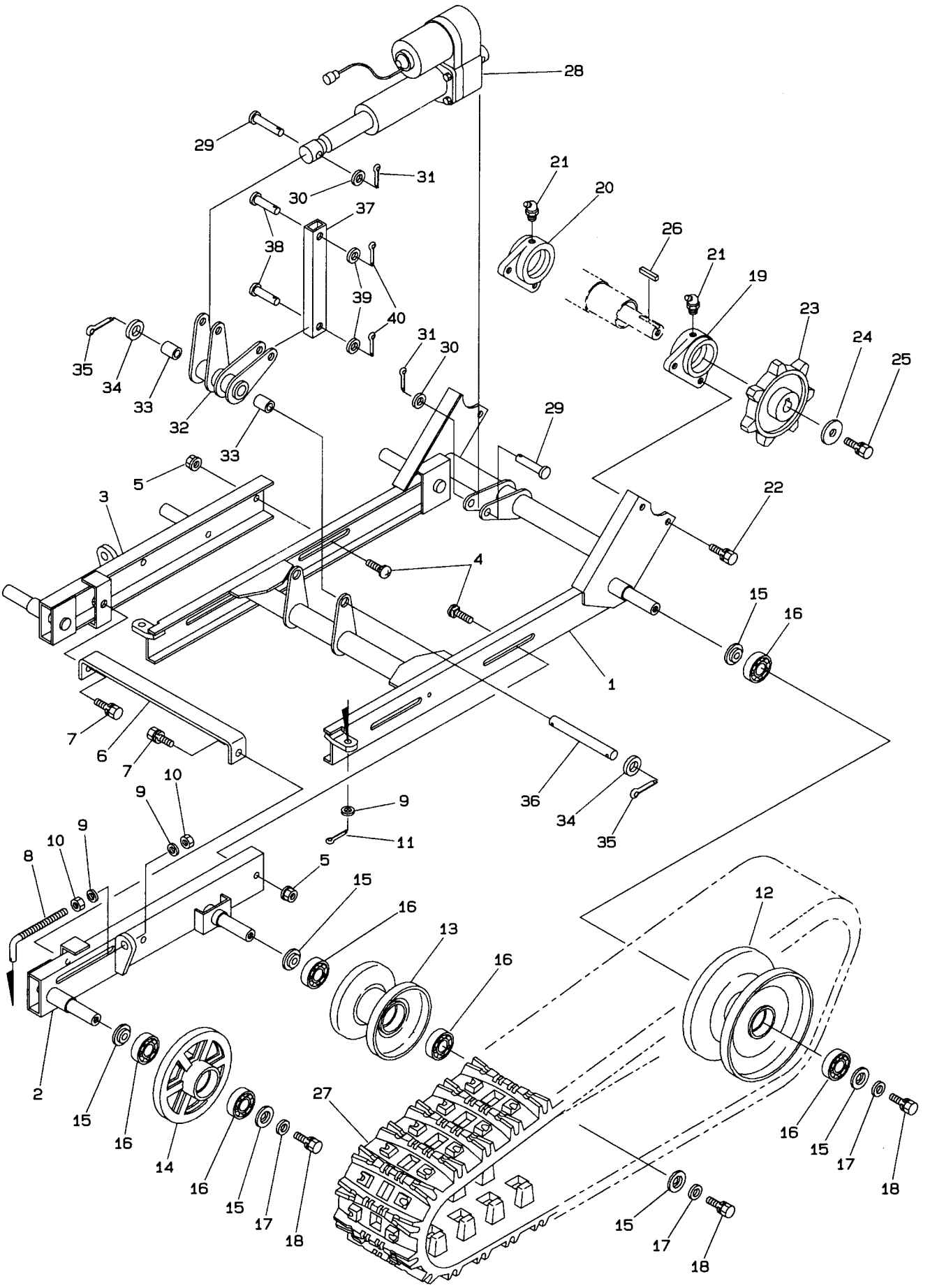
28
29
31
30
37
38
39
40
21
20
26
21
19
23
24
25
35
34
33
32
33
31
30
29
5
3
22
4
15
16
1
7
6
7
10
9
9
36
34
35
9
11
10
8
5
15
16
13
16
12
2
15
16
14
16
15
17
18
27
16
15
17
18
15
17
18

見出No.	部品番号	部品名称	摘要	個数	発注単位	標準工数
1	K086−2250	走行フレーム		1		2.0
2	K086−2310	アイドラフレーム（左）		1		0.8
3	K086−2320	アイドラフレーム（右）		1		0.8
4	K906−1238	角根丸頭ボルト	A1-M10×25	4	5	
5	K838−2206	サラ座ナット	M10	4	5	
6	K086−2330	アイドラフレームツナギ		1		0.2
7	K902−2052−B	小形六角ボルト（SW付）	M10×20	2	5	
8	K059−2350	テンションロッド		2		0.3
9	K929−2206	平座金	10×21×2.0	6	5	
10	K916−4206	小形六角ナット	M10	4	5	
11	K930−5273	割ピン	3×16	2	10	
12	K059−2410	転輪（大）		2		0.5
13	K059−2450	転輪（小）		2		0.3
14	K030−0170	トラックローラ		2		0.8
15	K252−0350	転輪用座金		12		
16	K938−1724	ボールベアリング	6204LLU	12		
17	K929−4276	平座金	10×25×3.0	6	5	
18	K902−2052−B	小形六角ボルト（SW付）	M10×20	6	5	
19	K059−2210	アクスルケース受（左）		1		2.2
20	K059−2220	アクスルケース受（右）		1		2.2
21	K953−2202	グリスニップル	B-PT 1/8	2		
22	K902−2052−B	小形六角ボルト（SW付）	M10×20	4	5	
23	K059−2100	クローラスプロケット		2		0.8
24	K081−0172	エンドプレート		2		
25	K902−4053−B	小形六角ボルト（SW付）	M10×25（7T）	2	5	
26	K941−1318	キー（両角）	7×7×35	2		
27	K086−2150	クローラ	180×60×36	2		0.5
28	K081−1800	昇降シリンダ		1		0.5
29	K824−1241	頭付ピン	12×55	2		
30	K929−3207	平座金	12×24×2.3	2	5	
31	K930−0230	割ピン	3×25	2	10	
32	K059−2610	昇降アーム		1		1.5
33	K828−1112	ブッシュ	80B-1625	2		
34	K929−2209	平座金	17×30×3.0	2	5	
35	K930−0241	割ピン	4×32	2	10	
36	K059−2650	アーム取付ピン		1		
37	K086−2710	昇降ステー		1		0.7
38	K824−1239	頭付ピン	12×45	2		
39	K929−3207	平座金	12×24×2.3	2	5	
40	K930−0230	割ピン	3×25	2	10	

2000. 12

8610 コントロール部

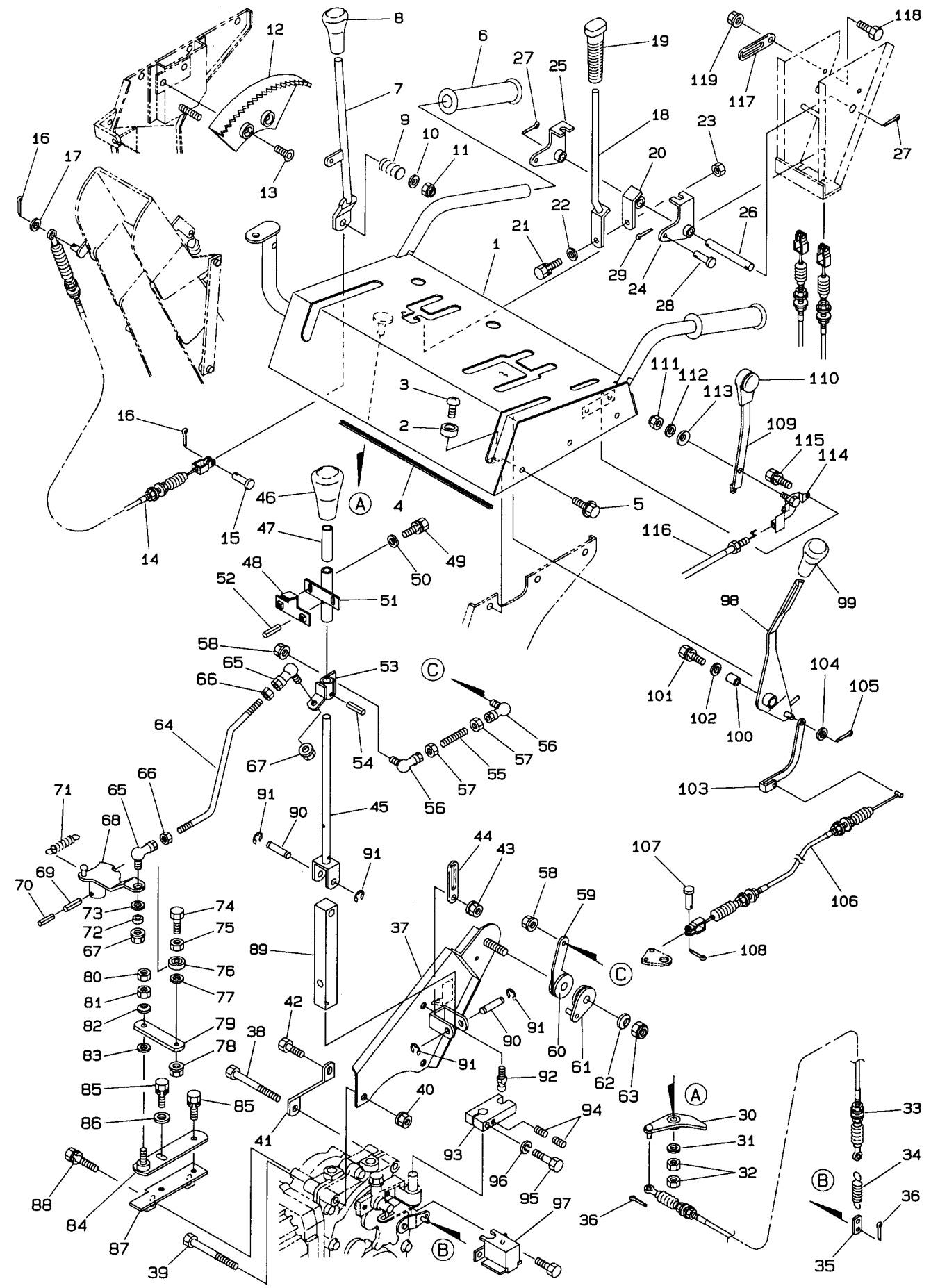

見出No.	部品番号	部品名称	摘要	個数	発注単位	標準工数
1	K086−3000	操作パネル		1		2.5
2	K058−3110	ゴム足		1		
3	K908−1214	十字穴付きナベ小ネジ	M4×12	1	5	
4	K086−9540	ガード		1		
5	K913−3316	フランジ付六角ボルト（黒）	M8×16	6	5	
6	K822−4304	ハンドルグリップ		2		
7	K081−3710	シュート上下レバー		1		0.4
8	K081−3930	ニギリ12-40矢クロ		1		
9	K706−1210	圧縮スプリング		1		
10	K929−4206	平座金	10×24×2.3	1	5	
11	K806−6204	小形六角Uナット	M10	1	5	
12	K050−4131	セクタ		1		0.2
13	K803−0227	六角穴付皿小ネジ	M8×20	2	5	
14	K086−0070	シュート上下ワイヤ		1		0.4
15	K824−2207	頭付ピン	6×16	1	5	
16	K930−0208	割ピン	2×16	2	10	
17	K929−2204	平座金	6×13×1.0	1	5	
18	K081−3400	サイドクラッチレバー		1		0.4
19	K081−3940	ニギリ10-34矢クロ		1		
20	K059−3520	レバー取付金具		1		0.3
21	K902−4034−B	小形六角ボルト（SW付）	M8×25（7T）	1	5	
22	K929−2205	平座金	8×18×1.6	1	5	
23	K838−4105	タフロックナット	M8	1	5	
24	K081−3410L	レバーポスト（左）		1		0.3
25	K081−3410R	レバーポスト（右）		1		0.3
26	K081−3420	サイドクラッチレバー軸		1		0.2
27	K930−5228	割ピン	3×20	2	10	
28	K824−2207	頭付ピン	6×16	1	5	
29	K930−0208	割ピン	2×16	1	10	
30	K081−3500	ブレーキアーム		1		0.3
31	K929−4206	平座金	10×24×2.3	1	5	
32	K916−4206	小形六角ナット	M10	2	5	
33	K086−3511	ブレーキワイヤ		1		0.3
34	K56302−31422	ブレーキスプリング		1		
35	K081−3520	ブレーキリンク		1		0.2
36	K930−0208	割ピン	2×16	2	10	
37	K086−3100	レバーブラケット		1		0.8
38	K902−2066	小形六角ボルト	M10×90（半ネジ）	1	5	
39	K902−2068	小形六角ボルト	M10×100	1	5	
40	K838−2206	サラ座ナット	M10	2	5	
41	K081−7300	ブラケットササエ		1		0.2
42	K902−2033	小形六角ボルト	M8×20	1	5	
43	K838−2205	サラ座ナット	M8	1	5	
44	K061−9511	配線押エ	φ8	1		
45	K081−7201	主変速軸		1		0.5
46	K081−3910	ニギリ12-50Hアカ		1		
47	K081−0331	スリーブ		1		
48	K081−0601	スイッチセンサ板		1		0.2
49	K901−2015−B	六角ボルト（SW付）	M6×12	2	5	
50	K929−9604	平座金	6×18×1.2	2	5	

2000. 12

8610 コントロール部

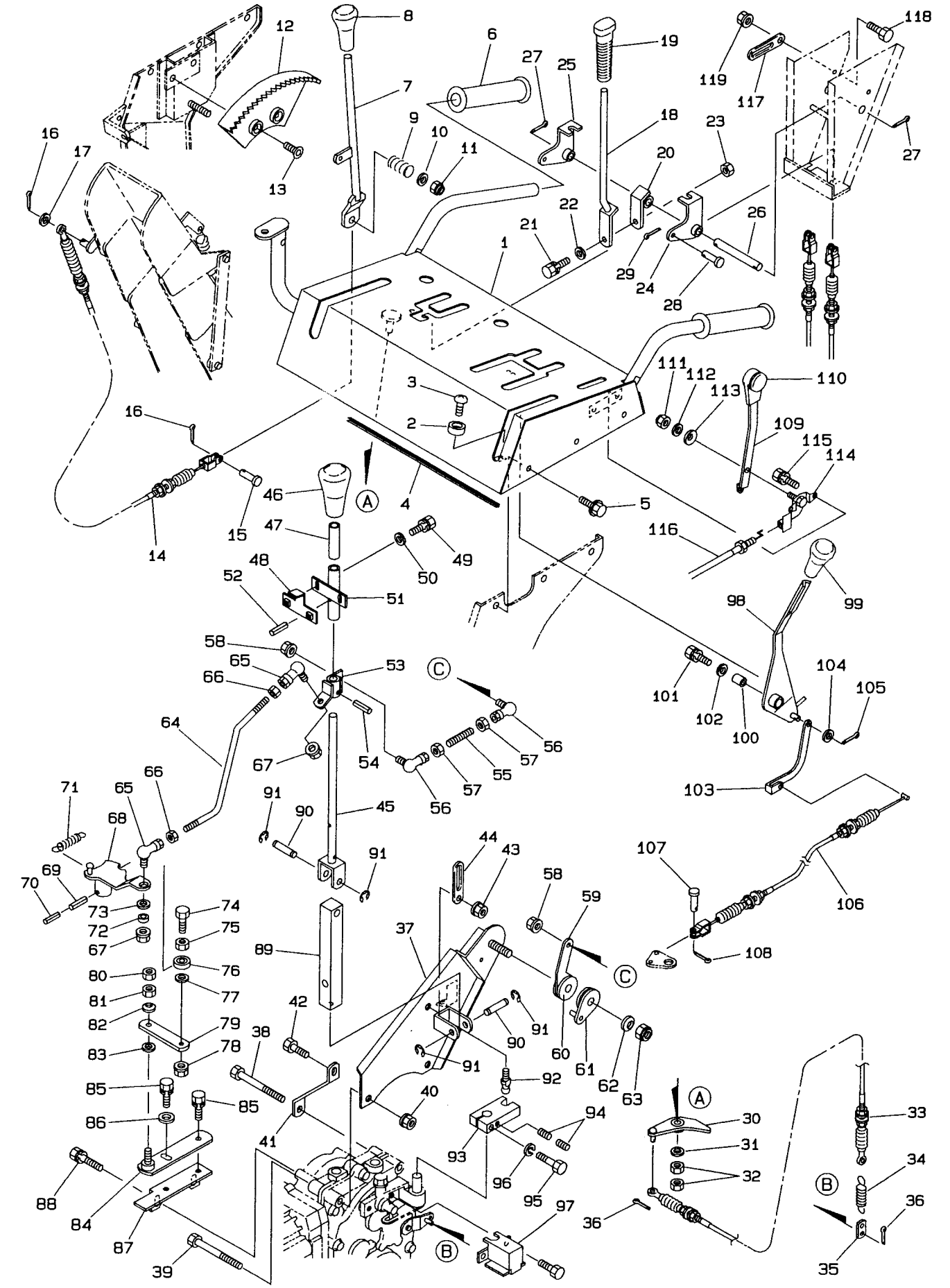

見出No.	部品番号	部品名称	摘要	個数	発注単位	標準工数
51	K081－7210	主変速軸カラー		1		0.2
52	K931－1121	スプリングピン	4×18	2	5	
53	K081－3311	主変速アーム		1		0.8
54	K931－1122	スプリングピン	4×20	1	5	
55	K059－3430	レバー調整ロッド		1		0.2
56	K835－2554	ロッドエンド（L形）	M6×1	2		
57	K916－1204	六角ナット	M6	2	5	
58	K838－2104	サラ座ナット	M6	2	5	
59	K061－3441	レバー調整アーム		1		0.3
60	K061－3441B	摩擦板		2		
61	K061－3650	フリクションプレート		1		
62	K005－4540	皿バネザガネ	M12	2	5	
63	K806－3205	ナイロンナット	M12	1	5	
64	K086－3190	主変速ロッド		1		0.3
65	K081－7230	エルボール	LHSA-8	2		
66	K921－1205	フランジナット（セレーション付）	M8	2	5	
67	K838－2205	サラ座ナット	M8	2	5	
68	K081－3132	主変速シフトアーム		1		0.4
69	K931－1132	スプリングピン	5×25	1	5	
70	K931－1117	スプリングピン	3×25	1	5	
71	K705－3226	スプリング		1		
72	K081－3140	シフトアームカラー		1		
73	K929－2205	平座金	8×18×1.6	1	5	
74	K901－4020	六角ボルト	M6×35（7T）	1	5	
75	K916－1204	六角ナット	M6	1	5	
76	K938－1367	ボールベアリング	626ZZ	1		
77	K929－1204	平座金	6×12×1.6	1	5	
78	K838－2104	サラ座ナット	M6	1	5	
79	K081－0081	中立調整アーム		1		0.2
80	K916－6205	小形六角ナット	M8（3種）	1	5	
81	K806－6203	小形六角Uナット	M8	1	5	
82	K927－1106	皿バネ座金	M8-1L	1	5	
83	K929－2205	平座金	8×18×1.6	1	5	
84	K059－3152	中立調整アームブラケット		1		0.3
85	K902－4033－B	小形六角ボルト（SW付）	M8×20（7T）	2	5	
86	K929－4275	平座金	8×22×2.3	1	5	
87	K081－3111	ブラケット取付金具		1		0.5
88	K902－2038－B	小形六角ボルト（SW付）	M8×45	2	5	
89	K086－7250	シフトアーム		1		0.4
90	K081－7270	シフトアーム支点軸		2		0.2
91	K937－0208	Eリング	E8	4	5	
92	K081－7260	エンドボール		1		
93	K081－7241	フォーク		1		0.4
94	K081－7310	ダブルポイント	M8×8	2	5	
95	K902－0037	小形六角ボルト	M8×40（11T）	1	5	
96	K926－2206	バネ座金	M8（3号）	1	5	
97	K081－0161	副変速カバー		1		0.2
98	K081－3582	オーガクラッチレバー		1		0.4
99	K081－3920	ニギリ12-40矢アカ		1		
100	K059－3600	オーガクラッチレバー軸		1		0.2

2000. 12

8610 コントロール部

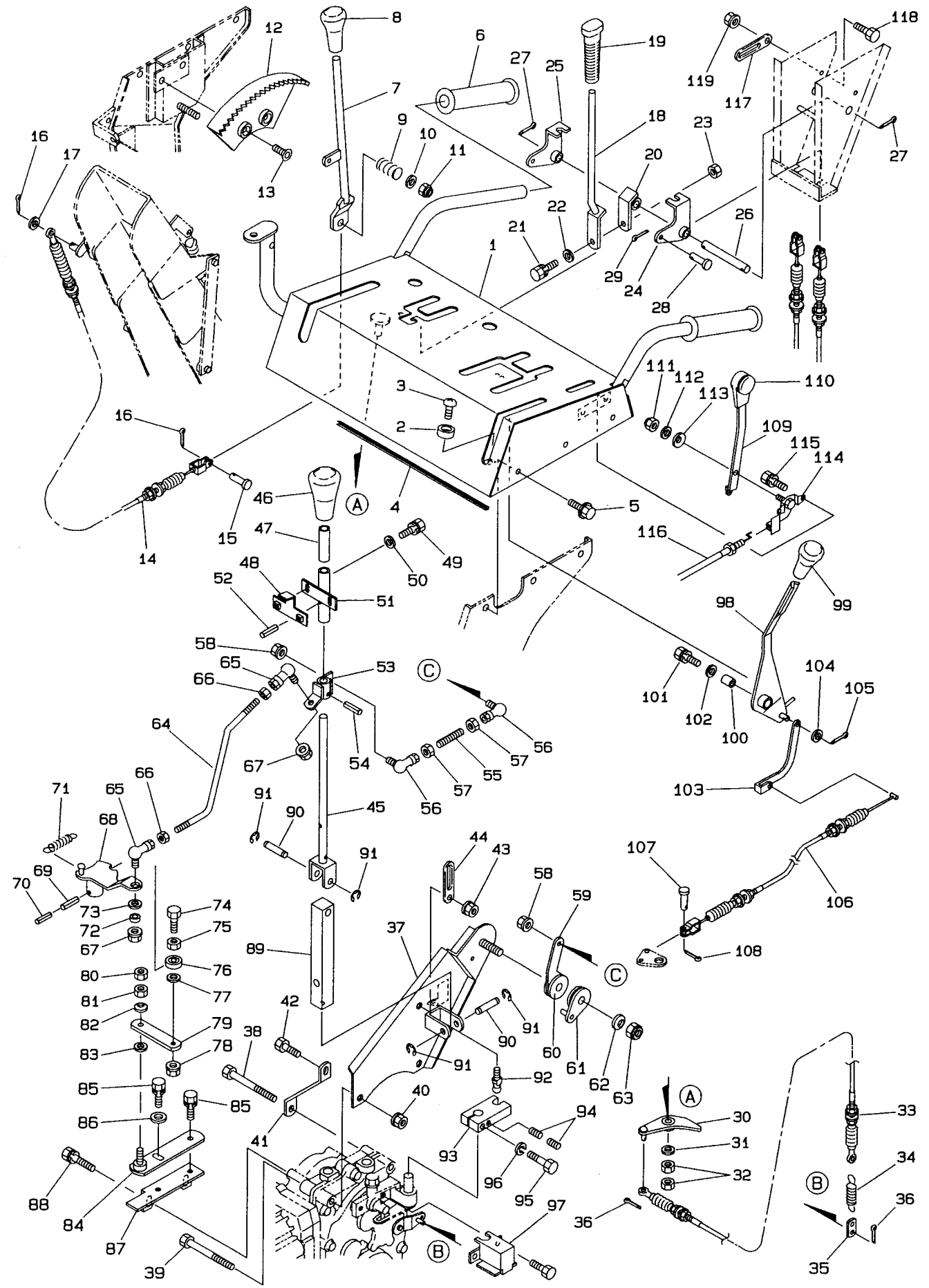

見出No.	部品番号	部品名称	摘要	個数	発注単位	標準工数
101	K902－4035－B	小形六角ボルト（SW付）	M8×30（7T）	1	5	
102	K929－4205	平座金	8×22×1.6	1	5	
103	K059－3610	ワイヤリンク		1		0.3
104	K929－2204	平座金	6×13×1.0	1	5	
105	K930－0208	割ピン	2×16	1	10	
106	K086－3591	オーガクラッチワイヤ		1		0.5
107	K824－1296	頭付ピン	6×14	1	5	
108	K930－0208	割ピン	2×16	1	10	
109	K086－3510	スロットルレバー		1		0.4
110	K822－6301	ニギリ（呼鳴）		1		
111	K806－8203	ナイロンナット	M8	1	5	
112	K929－2205	平座金	8×18×1.6	1	5	
113	K927－3106	皿バネザガネ	L-M8	1	5	
114	K083－3520	スロットルレバーブラケット		1		0.3
115	K901－2003－B	六角ボルト（SW付）	M5×12	2	5	
116	K086－1360	スロットルワイヤ		1		0.5
117	K061－9520	配線押エ		1		
118	K901－2015	六角ボルト	M6×12	1	5	
119	K838－2104	サラ座ナット	M6	1	5	

2000. 12

8610 エンジン・カバー部

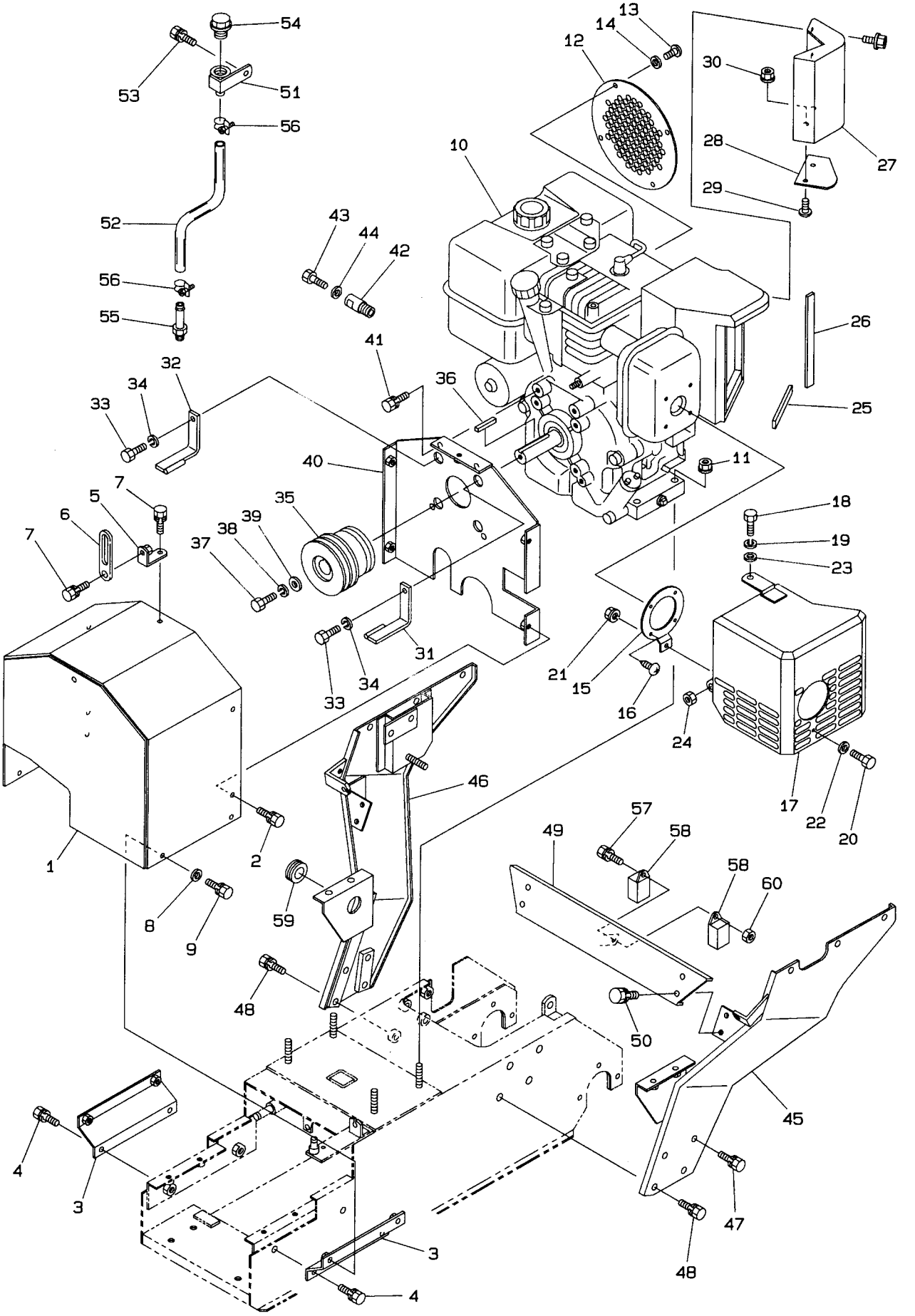

見出No.	部品番号	部品名称	摘要	個数	発注単位	標準工数
1	K086−8021	ベルトカバー		1		0.2
2	K901−2016−B	六角ボルト（SW付）	M6×16	5	5	
3	K086−8030	ベルトカバーブラケット		2		0.3
4	K902−2032−B	小形六角ボルト（SW付）	M8×16	4	5	
5	K081−0010	シュートワイヤ保持金具		1		0.1
6	K061−9520	配線押エ	φ6	1		
7	K901−2015−B	六角ボルト（SW付）	M6×12	2	5	
8	K929−9704	平座金	6×18×1.6	4	5	
9	K901−4016−B	六角ボルト（SW付）	M6×16（7T）	4	5	
10	K086−1510	エンジン		1		1.0
11	K838−2205	サラ座ナット	M8	4	5	
12	K084−1320	エンジン吸入口カバー		1		0.2
13	K801−8271	ユニクロ（十）パン	10-32×5/16	4	5	
14	K929−1203	平座金	5×10×0.8	4	5	
15	K085−4580	マフラカバーブラケット		1		0.3
16	K914−6220	六角タッピンネジ	M4×12（A-1）	4	5	
17	K085−4570	マフラカバー		1		0.2
18	K081−2209	六角ボルト	1/4×20UNC×12	1	5	
19	K926−1204	バネ座金	M6	1	5	
20	K901−2003	六角ボルト	M5×12	1	5	
21	K838−2103	六角ナット（SW付）	M5	1	5	
22	K929−1203	平座金	5×10×0.8	4	5	
23	K929−2204	平座金	6×13×1.0	1	5	
24		ナット	エンジン部品	1		
25	K084−2840	ＡＣパッキン１	103	1		
26	K084−2850	ＡＣパッキン２	180	1		
27	K084−2830	エアクリーナカバー		1		0.2
28	K084−2820	エアクリーナフタ		1		0.2
29	K908−1213	十字穴付ナベ小ネジ	M4×10	2	5	
30	K838−2102	サラ座ナット	M4	2	5	
31	K086−1060	ベルト押エ（左）		1		0.2
32	K086−1070	ベルト押エ（右）		1		0.2
33	K801−1257	六角ボルト	5/16-24UNF×20	2	5	
34	K926−1206	バネ座金	M8	2	5	
35	K085−1610	エンジンプーリ		1		0.3
36	K941−2394	キー（両角）	1/4×1/4×55	1		
37	K801−1251	六角ボルト	3/8-24UNF×25	1	5	
38	K926−1208	バネ座金	M10	1	5	
39	K929−4286	平座金	10×32×3.0	1	5	
40	K086−8040	カバープレート		1		0.7
41	K801−1210−B	六角ボルト（SW付）	3/8-16UNC×5/8（16）	4	5	
42	K009−0961	ドレンチューブ		1		
43	K902−2870	小形六角ボルト（細目）	M12×16（P=1.25）	1	5	
44	K812−1012	シールワッシャ	WF12	1		
45	K086−3010L	ハンドルフレーム（左）		1		1.0
46	K086−3020R	ハンドルフレーム（右）		1		1.0
47	K902−2053−B	小形六角ボルト（SW付）	M10×25	1	5	
48	K902−2054−B	小形六角ボルト（SW付）	M10×30	7	5	
49	K086−3030	ハンドルフレーム補強		1		0.2
50	K902−2032−B	小形六角ボルト（SW付）	M8×16	4	5	

2000. 12

8610 エンジン・カバー部

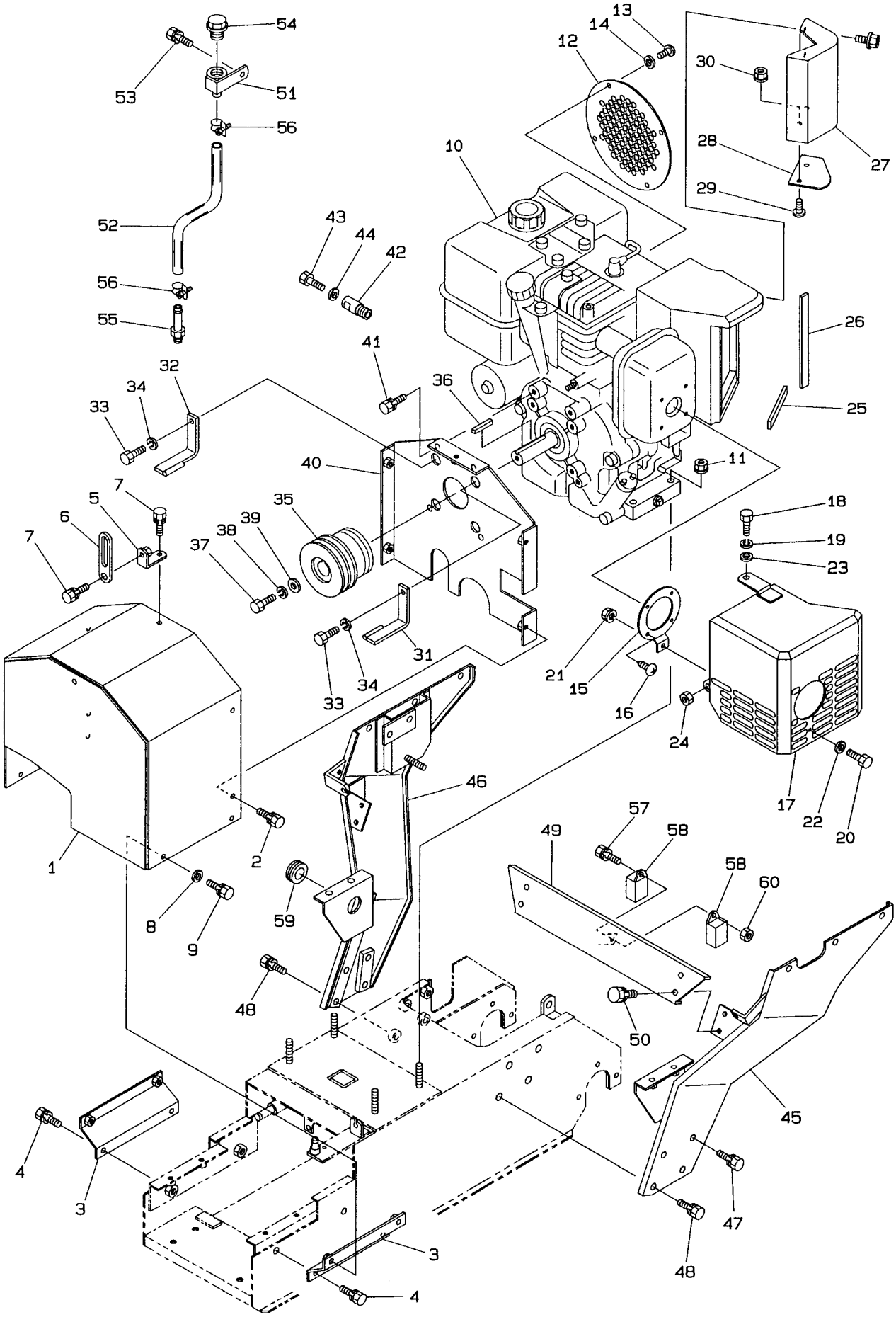

見出No.	部品番号	部品名称	摘要	個数	発注単位	標準工数
51	K084－2870	ニップル		1		
52	K086－2890	注油ホース		1		
53	K902－2032－B	小形六角ボルト（SW付）	M8×16	1	5	
54	K815－1202	注油栓（空気穴付）白		1		
55	K084－2881	コネクタ（GES型）	PF3/8×11	1		
56	K836－1016	ホースバンド	φ17	2		
57	K901－2016－B	六角ボルト（SW付）	M6×16	1	5	
58	K086－8730	リレー（オーガ）		2		0.1
59	K834－0014	グロメット	G-30-NG-79-Q	1		
60	K916－1204	六角ナット	M6	1	5	

2000. 12

8610 オーガ・ブロワ部

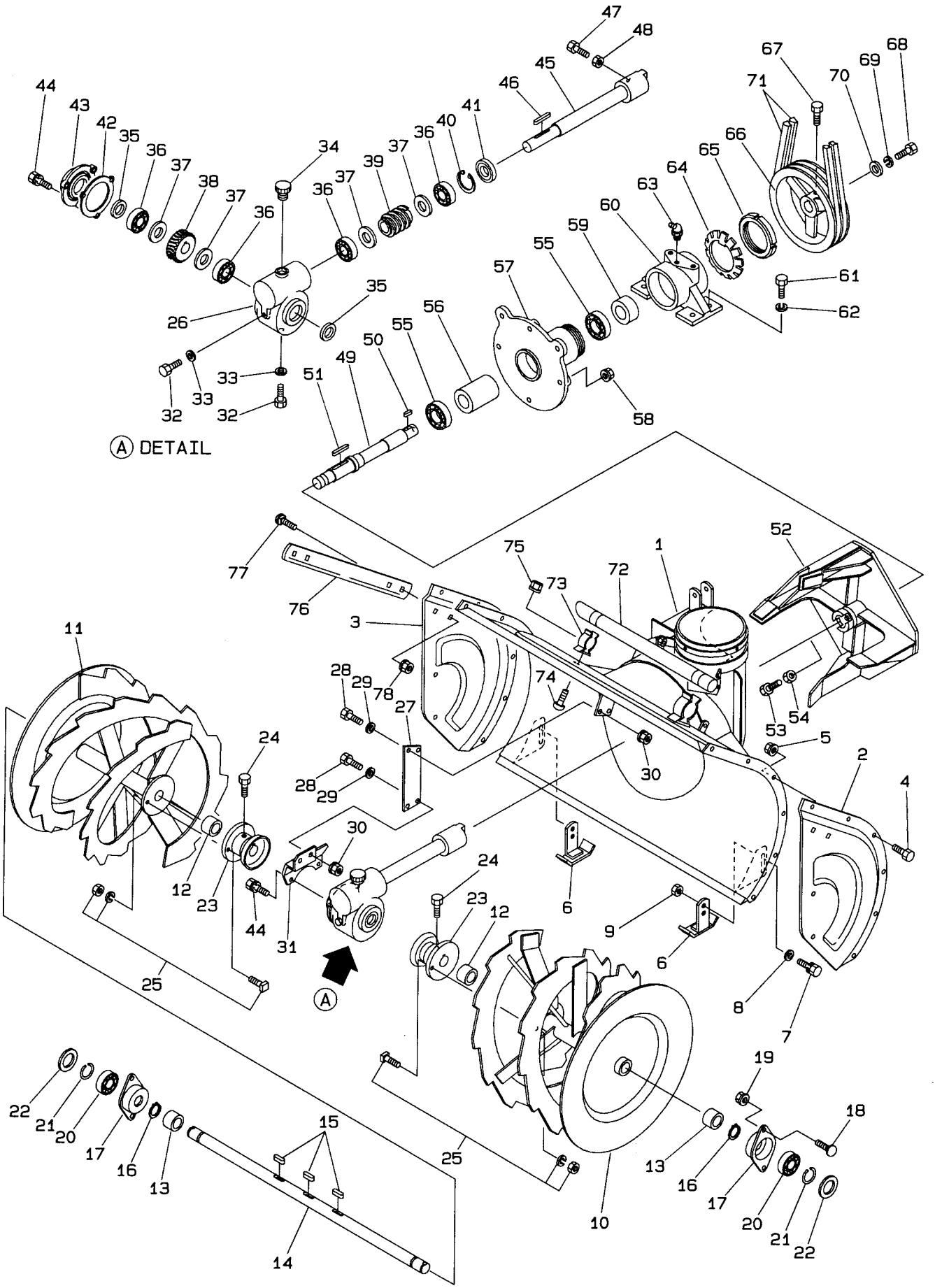

見出No.	部品番号	部品名称	摘要	個数	発注単位	標準工数
1	K086－4010	オーガブロワケース		1		2.0
2	K005－0701L	オーガケース側板（左）		1		0.3
3	K005－0701R	オーガケース側板（右）		1		0.3
4	K902－2032	小形六角ボルト	M8×16	12	5	
5	K838－2205	サラ座ナット	M8	12	5	
6	K059－4520	ソリ		2		0.1
7	K902－2032－B	小形六角ボルト（SW付）	M8×16	4	5	
8	K929－2205	平座金	8×18×1.6	4	5	
9	K916－4205	小形六角ナット	M8	4	5	
10	K081－2530L	オーガ（左）		1		0.4
11	K081－2530R	オーガ（右）		1		0.4
12	K828－1119	ブッシュ	80B-2525	2		
13	K828－1219	ドライスター	70B-2525	2		
14	K084－4300	オーガ軸		1		1.0
15	K941－1195	平行キー（両丸）	7×7×24	3		
16	K936－1025	軸用止め輪	S25	2	5	
17	K005－2560	オーガ軸々受		2		0.4
18	K906－1222	角根丸頭ボルト	A1-M8×16	4	5	
19	K838－2205	サラ座ナット	M8	6	5	
20	K938－1725	ボールベアリング	6205LLU	2		
21	K016－0100	軸用サークリップ		2		
22	K005－3510	間座		2		
23	K009－2082	オーガボス		2		0.6
24	K902－4032	小形六角ボルト	M8×16（7T）	4	5	
25	K709－2101－D	シャーボルト（N・SW付）	M8×25	2	50	
26	K059－4050	ウォームギヤボックス		1		1.4
27	K086－4030	ギヤボックス支エツナギ		1		0.2
28	K902－2033	小形六角ボルト	M8×20	4	5	
29	K929－2205	平座金	8×18×1.6	4	5	
30	K838－2205	サラ座ナット	M8	4	5	
31	K086－4041	ギヤボックス支エ		1		0.2
32	K902－2031	小形六角ボルト	M8×12	2	5	
33	K812－1008	シールワッシャ	WF8	2		
34	K815－1202	注油栓（空気穴付）（白）	PF1/2 Oリング付	1		
35	K811－2119	オイルシール	TC25387	2		
36	K938－1125	ボールベアリング	6205	4		
37	K929－1213	平座金	25×39×4.0	4	5	
38	K702－4204	ウォームホイール		1		2.0
39	K702－3204	ウォーム		1		1.7
40	K936－2052	穴用C形止メ輪	R-52	1	5	
41	K811－2151	オイルシール	TC25528	1		
42	K002－4071	パッキン		1		
43	K059－4060	ウォームボックス軸受		1		0.8
44	K902－2034－B	小形六角ボルト（SW付）	M8×25	3	5	
45	K086－5430	オーガ駆動軸		1		0.8
46	K941－1186	平行キー（両丸）	5×5×45	1		
47	K902－4053	小形六角ボルト	M10×25（7T）	1	5	
48	K916－4206	小形六角ナット	M10	1	5	
49	K086－1040	ブロワ軸		1		1.4
50	K941－1113	平行キー（両丸）	7×7×20	1		

2000. 12

8610 オーガ・ブロワ部

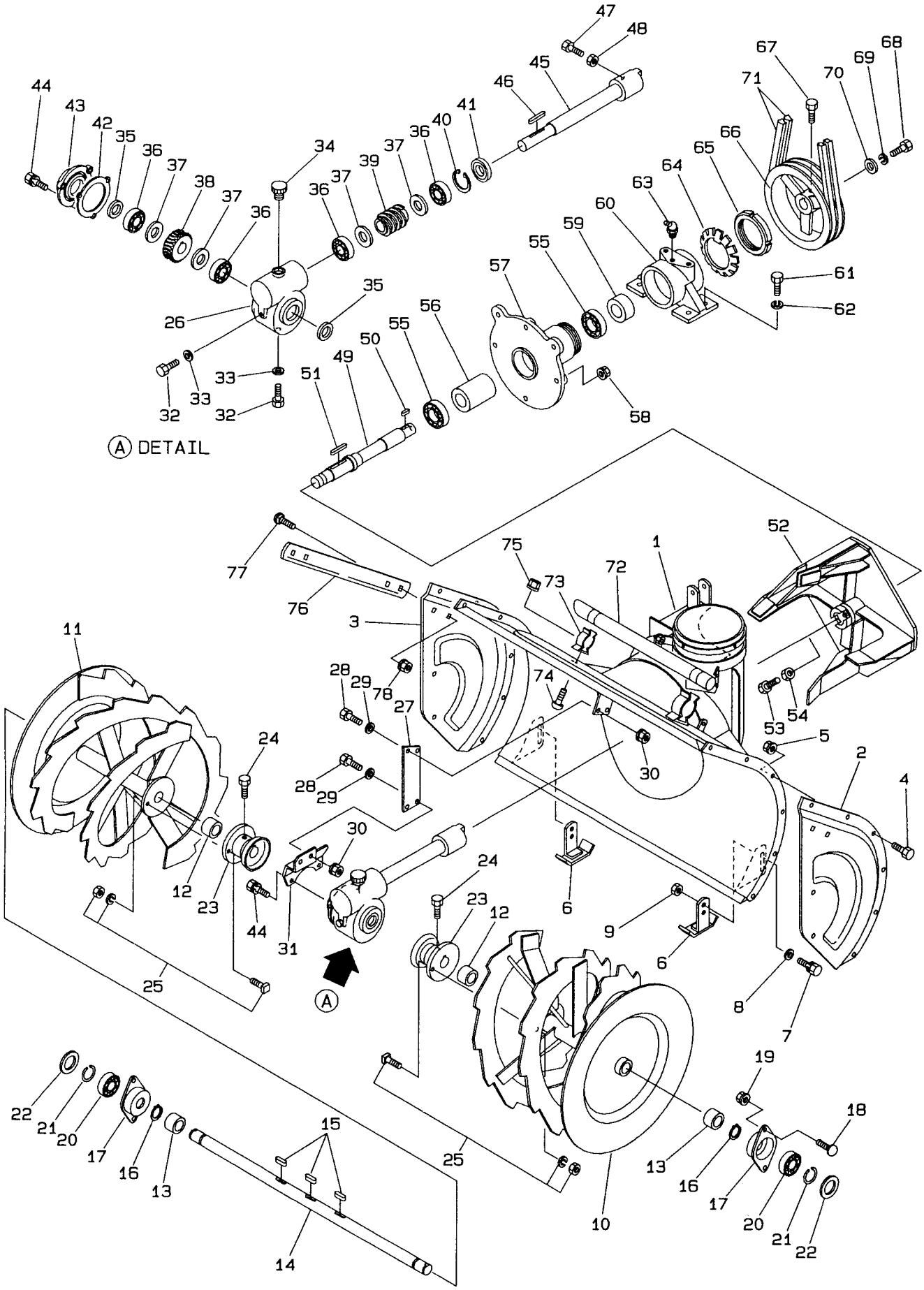

見出No.	部品番号	部品名称	摘要	個数	発注単位	標準工数
51	K941−1120	平行キー（両丸）	7×7×45	1		
52	K086−2520	ブロワ		1		1.5
53	K902−4053	小形六角ボルト	M10×25（7T）	1	5	
54	K916−4206	小形六角ナット	M10	1	5	
55	K938−1726	ボールベアリング	6206LLU	2		
56	K061−5440	スペーサ	30×84	1		
57	K061−4520	ブロワメタル		1		1.0
58	K838−2206	サラ座ナット	M10	6	5	
59	K086−5450	スペーサ	30×35	1		
60	K061−4512	ブロワ軸受		1		1.5
61	K902−4054	小形六角ボルト	M10×30（7T）	4	5	
62	K926−2208	バネ座金	M10（3号）	4	5	
63	K953−2202	グリスニップル	B-PT1/8	1		
64	K955−0115	ベアリング用ワッシャ	AW15	1		
65	K954−0015	ベアリング用ナット	AN15	1		
66	K081−4100	ブロワプーリ		1		0.5
67	K902−4032	小形六角ボルト	M8×16（7T）	1	5	
68	K902−4052L	小形六角ボルト（左ネジ）	M10L×20（7T）	1	5	
69	K926−1208L	バネ座金（左ネジ用）	M10L	1	5	
70	K929−4286	平座金	10×32×3.0	1	5	
71	K831−1339	Vベルト	SA-39（レッド）	2		0.4
72	K040−1720	木棒		1		
73	K040−2670	木棒受金具		2		
74	K908−1213	十字穴付きナベ小ネジ	M4×10	2	5	
75	K838−2102	サラ座ナット	M4	2	5	
76	K002−4170	サイドマーカ		1		
77	K906−1222	角根丸頭ボルト	A1-M8×16	2	5	
78	K838−2205	サラ座ナット	M8	2	5	

2000. 12

8610 シュート部

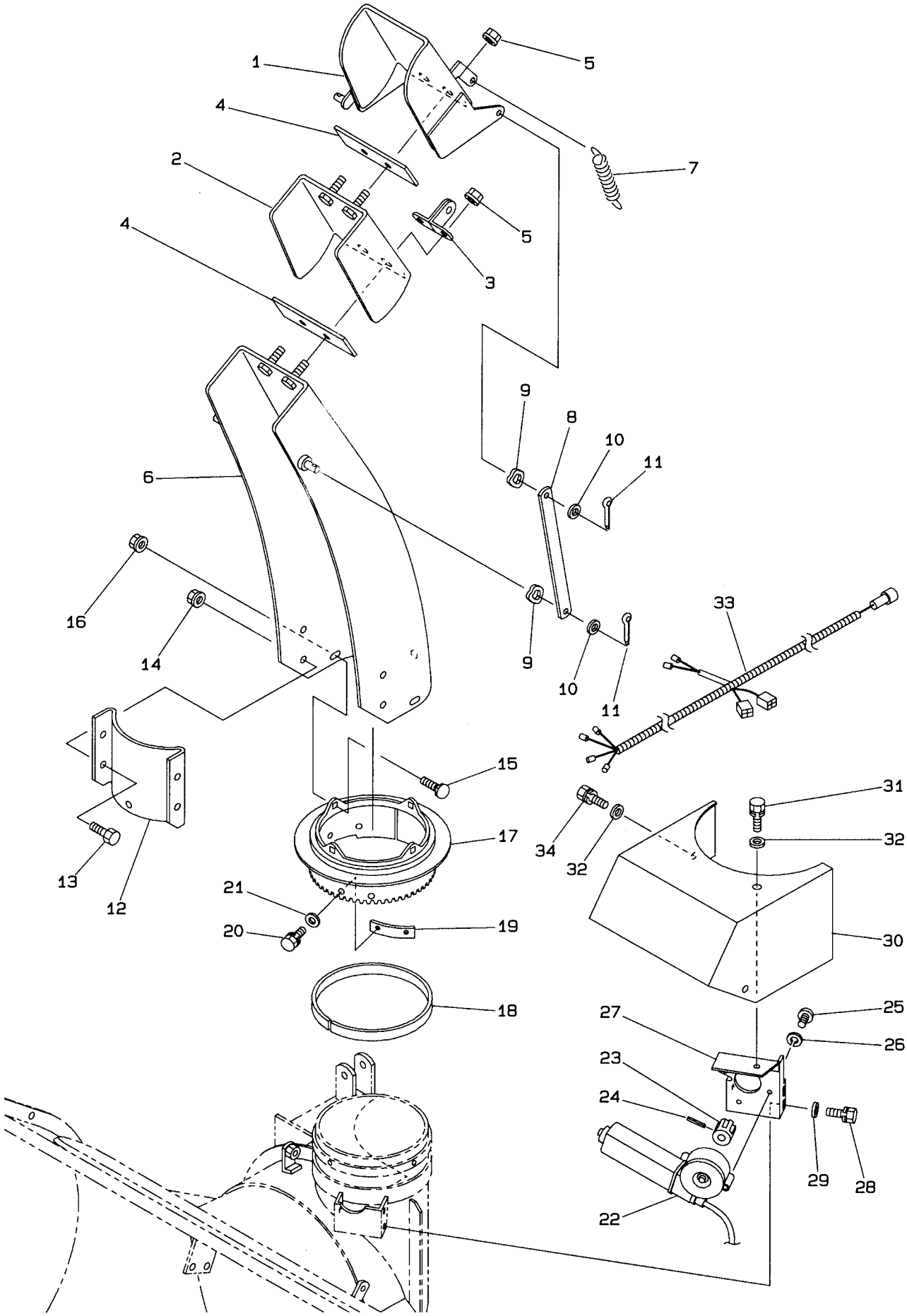
1
5
4
7
2
5
4
3
9
8
10
11
6
16
33
14
9
10
11
15
31
17
34
32
32
13
12
21
20
19
30
18
25
27
26
23
24
29
28
22

見出No.	部品番号	部品名称	摘要	個数	発注単位	標準工数
1	K061−6210	シュートキャップ2		1		0.2
2	K061−6220	シュートキャップ1		1		0.3
3	K061−6230	バネ掛		1		0.2
4	K081−2200	シュートキャップパッキン		2		
5	K838−2104	サラ座ナット	M6	4	5	
6	K061−6112	シュート		1		0.4
7	K705−3249	シュート引張スプリング		1		
8	K061−6250	ステー		2		0.1
9	K807−1004	波座金	WW-8	4	5	
10	K929−2205	平座金	8×18×1.6	4	5	
11	K930−5228	割ピン	3×20	4	10	
12	K058−6220	セーフティガード		1		0.1
13	K901−2015	六角ボルト	M6×12	4	5	
14	K838−2104	サラ座ナット	M6	4	5	
15	K906−1222	角根丸頭ボルト	A1-M8×16	4	5	
16	K838−2205	サラ座ナット	M8	4	5	
17	K060−5111	シュートギヤ		1		0.5
18	K060−5210	リング		1		0.3
19	K082−5150	シュートガイド		3		0.1
20	K901−4014−B	六角ボルト（SW付）	M6×10（7T）	6	5	
21	K929−2204	平座金	6×13×1.0	6	5	
22	K060−8620	モータ		1		0.4
23	K060−5310	モータギヤ		1		0.3
24	K931−1123	スプリングピン	4×22	1		
25	K908−4236	十字穴付バインド小ネジ	M6×12	3	5	
26	K926−1204	バネ座金	M6	3	5	
27	K060−5332	モータブラケット		1		0.6
28	K901−2016−B	六角ボルト（SW付）	M6×16	3	5	
29	K929−9704	平座金	6×18×1.6	3	5	
30	K086−5340	モータカバー		1		0.2
31	K901−2016−B	六角ボルト（SW付）	M6×16	1	5	
32	K929−9704	平座金	6×18×1.6	2	5	
33	K086−8661	モータハーネス		1		0.2
34	K901−2017−B	六角ボルト（SW付）	M6×20	1	5	

2000. 12

8610 電装部

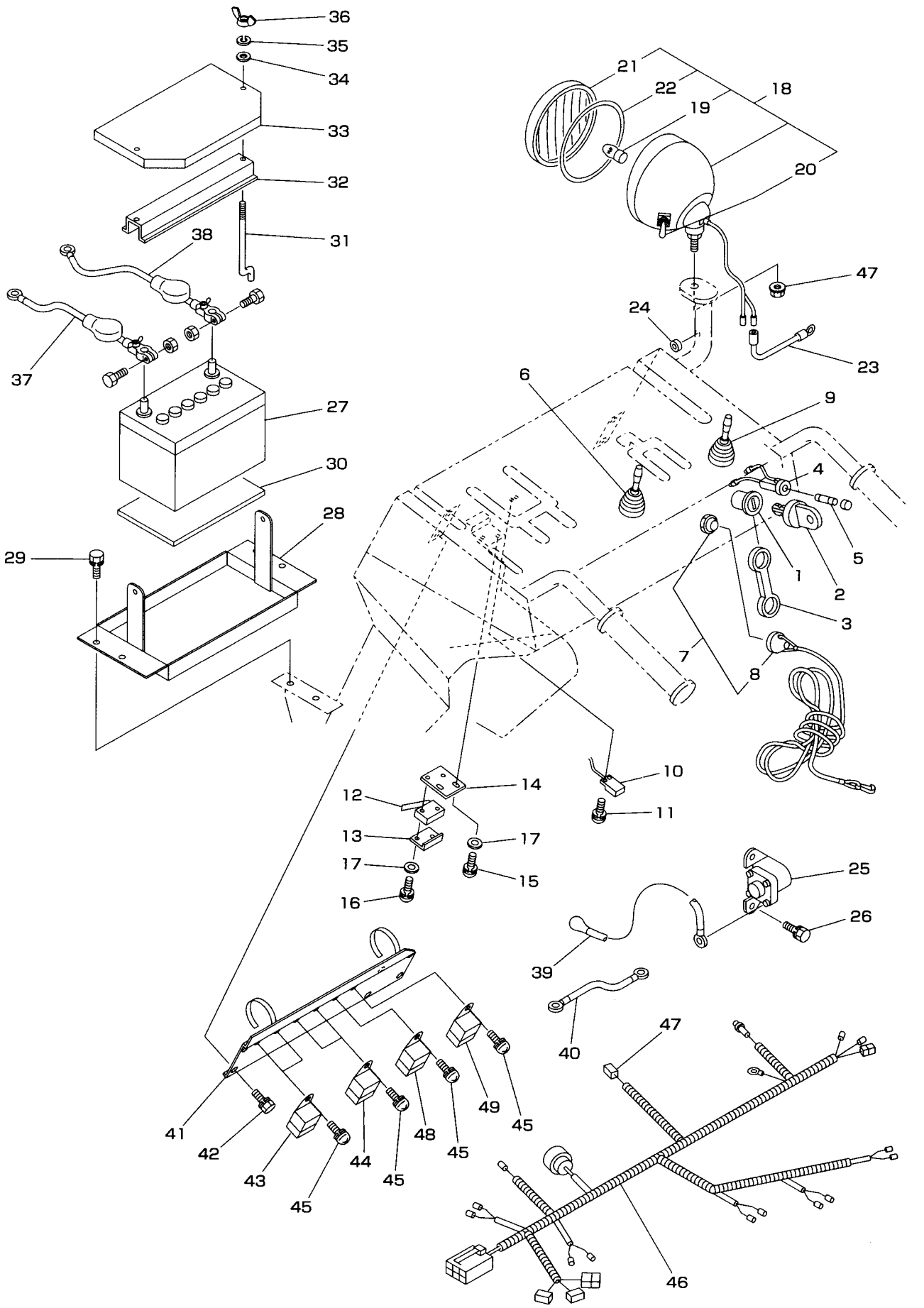
36
35
34
33
32
31
38
37
27
30
28
29
21
22
19
18
20
47
24
23
6
9
4
5
1
2
3
7
8
10
11
14
12
13
17
17
15
16
25
26
39
40
47
41
42
43
44
45
45
48
45
49
45
46

見出No.	部品番号	部品名称	摘要	個数	発注単位	標準工数
1	K081−8310	エンジンスイッチ		1		0.3
2	K752−1004K	エンジンキー		1		
3	K752−1004	エンジンスイッチカバー		1		
4	K061−9480	ヒューズボックス		1		0.2
5	K757−1020	ヒューズ	20A	1		
6	K086−8080	オーガ操作スイッチ		1		0.2
7	K754−1108	引抜式セーフティスイッチAss'y		1		0.1
8	K754−1108−2	引抜式セーフティスイッチキャップ		1		
9	K082−8630	シュート旋回スイッチ（ジョイスティック）		1		0.2
10	K081−0510	変速レバースイッチ		1		0.2
11	K908−1205−B	バネ座付十字ナベ小ネジ	M3×16	2	5	
12	K061−9461	セーフティスイッチ		1		0.2
13	K081−0382	オーガマイクロ取付金具		1		0.1
14	K081−8700	スイッチアジャスタ		1		0.3
15	K908−1202−B	バネ座付十字ナベ小ネジ	M3×8	2	5	
16	K908−1264−B	バネ座付十字ナベ小ネジ	M3×14	2	5	
17	K929−2201	平座金	M3	4	5	
18	K084−8651	ライトAss'y		1		0.3
19	K084−8651−1	電球		1		
20	K084−8651−2	スイッチ	ゴムキャップ付	1		
21	K084−8651−3	ライトレンズ		1		
22	K084−8651−4	ライトパッキン		1		
23	K086−8690	ライトハーネス		1		
24	K834−0008	グロメット		1		
25	K751−1001	マグネットスイッチ		1		0.2
26	K901−2016−B	六角ボルト（SW付）	M6×16	1	5	
27	K753−1112	バッテリ	38B19L	1		0.3
28	K086−8410	バッテリ台		1		0.4
29	K902−2032−B	六角ボルト（SW付）	M8×16	4	5	
30	K006−0020	ゴムパッキン		1		
31	K081−8440	バッテリ押エボルト		2		
32	K080−0015	バッテリ押エ		1		
33	K086−8450	バッテリカバー		1		0.1
34	K929−2204	平座金	6×13×1.0	2	5	
35	K926−1204	バネ座金	M6	2	5	
36	K920−1204	チョウナット	M6	2	5	
37	K086−8070	バッテリプラスコード		1		0.2
38	K086−8100	バッテリマイナスコード		1		0.2
39	K068−8041	スタータケーブル線		1		0.2
40	K068−8062	アース線		1		0.2
41	K086−8700	リレーブラケット		1		0.5
42	K901−2016−B	六角ボルト（SW付）	M6×16	4	5	
43	K060−8670	リレー（モータ）		2		0.1
44	K086−8730	リレー（オーガ）		2		0.1
45	K908−1237−B	バネ座付十字ナベ小ネジ	M6×16	6	5	
46	K086−8300	メインハーネス		1		0.7
47	K080−0270−2	スローブローヒューズ	40A	1		
48	K081−0530	スタータ用NOリレー		1		0.1
49	K081−0520	セーフティ用NCリレー		1		0.1

2000. 12

8610 ステッカ部

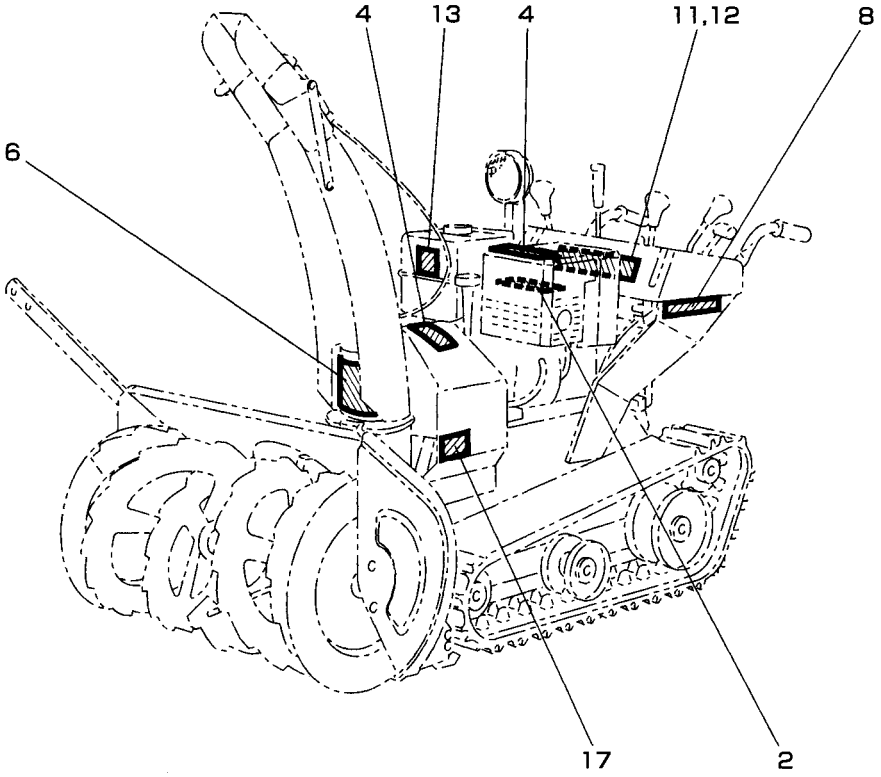

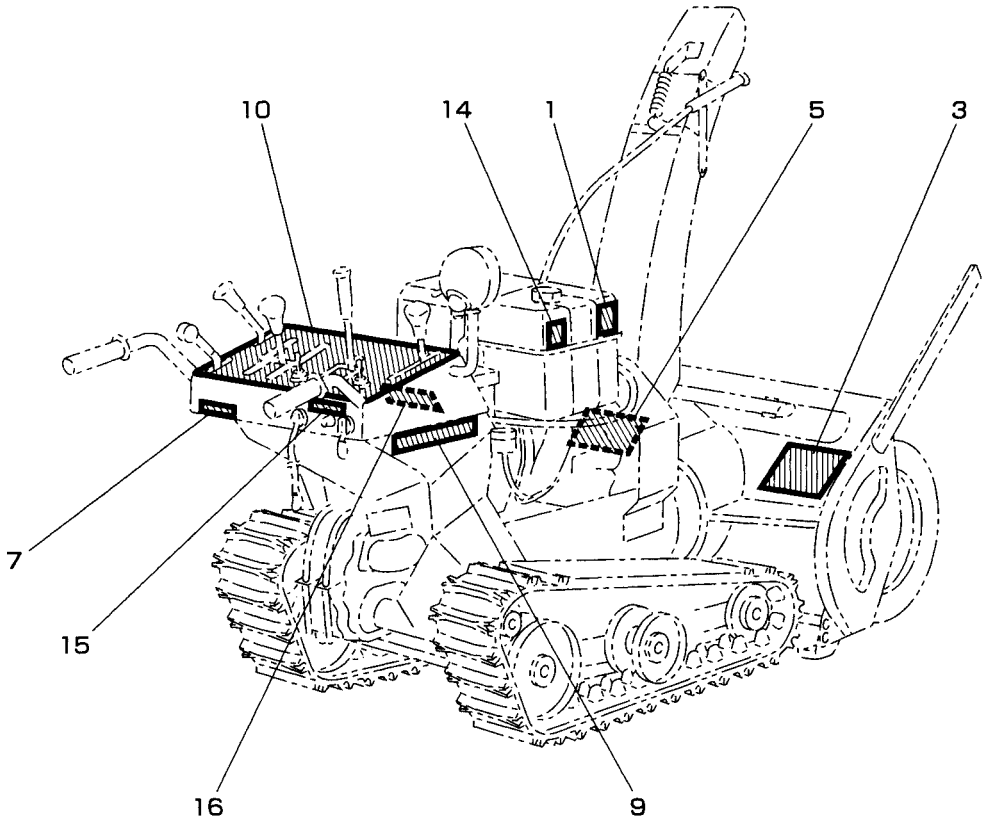

見出No.	部品番号	部品名称	摘要	個数	発注単位	標準工数
1	E000040	警告ラベル（給油）		1		
2	E000041	警告ラベル（マフラ高温）		1		
3	S9999－0006	警告ラベル（安全のために）		1		
4	S9999－0007	警告ラベル（カバー）		2		
5	S9999－0009	警告ラベル（オーガ危険マーク）		1		
6	S9999－0010	警告ラベル（ブロワ危険マーク）		1		
7		ステッカ（製造NO）		1		
8		ステッカ（811HSTR左）		1		
9		ステッカ（811HSTR右）		1		
10	K086－9190	ステッカ（811HSTR操作パネル）		1		
11		ステッカ（スノースロワー）		1		
12		ステッカ（YANASE）		1		
13		ステッカ（オイル取扱注意）		1		
14		ステッカ（燃料注意）		1		
15	K081－9120	ステッカ（スイッチ·ヒューズ）		1		
16	K086－9230	ステッカ（リレー）		1		
17	K086－9130	ステッカ（ベルト一覧）		1		

2000. 12

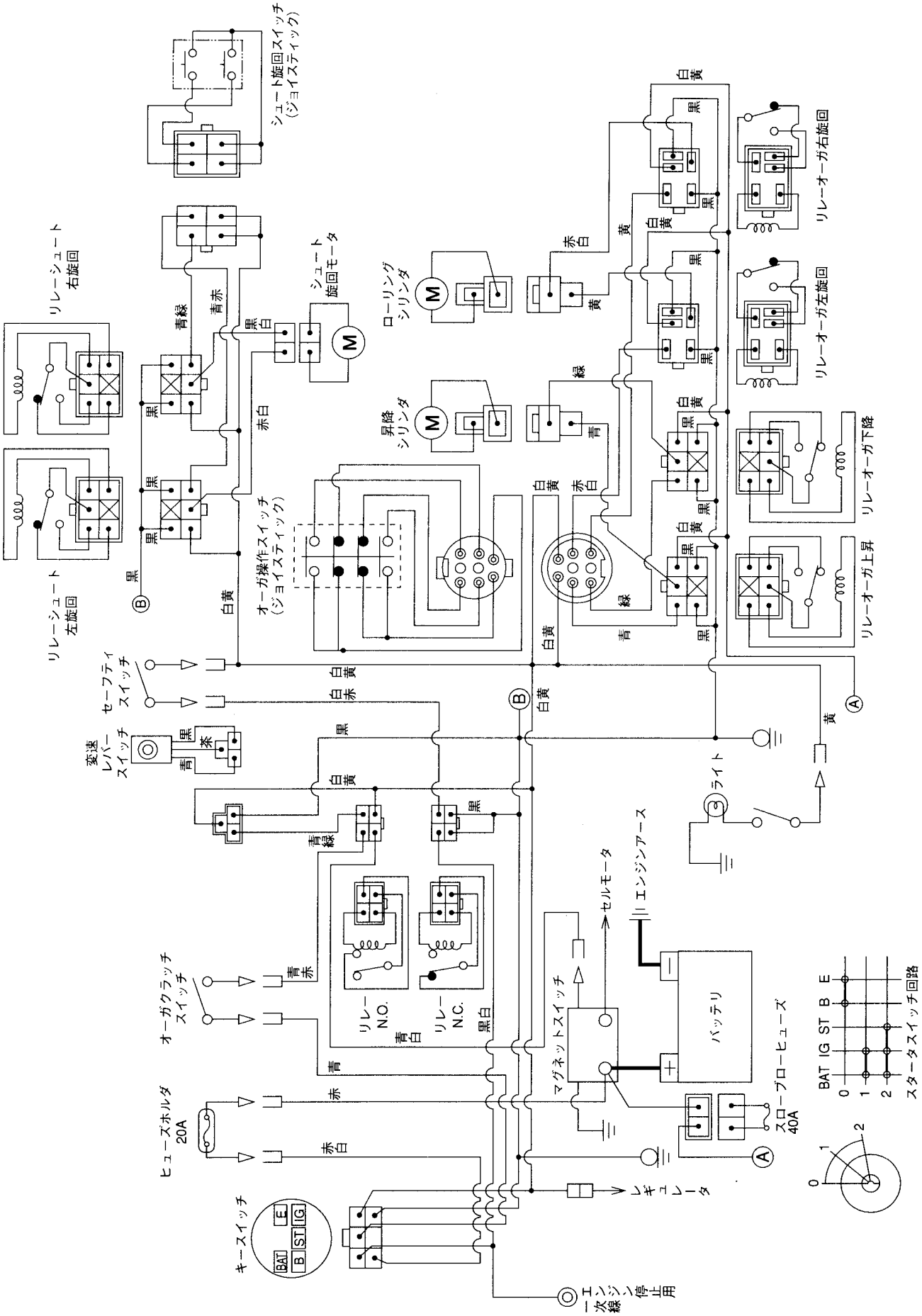
シュート旋回スイッチ
(ジョイスティック)
リレーシュート
右旋回
リレーシュート
左旋回
シュート
旋回モータ
ローリング
シリンダ
昇降
シリンダ
オーガ操作スイッチ
(ジョイスティック)
リレーオーガ右旋回
リレーオーガ左旋回
リレーオーガ下降
リレーオーガ上昇
セーフティ
スイッチ
変速
レバー
スイッチ
オーガクラッチ
スイッチ
ヒューズホルダ
20A
キースイッチ
BAT
B
ST
IG
E
リレー
N.O.
リレー
N.C.
マグネットスイッチ
セルモータ
エンジンアース
バッテリ
スローブローヒューズ
40A
レギュレータ
ライト
エンジン停止用
一次線
BAT IG ST B E
スタータスイッチ回路

エンジン
Engine Parts

Model 256427　Type 1139ーE1

Top

シリンダ部 ……30～31
Cylinder
ピストン・クランクシャフト部 ……32～33
Piston & Crankshaft
クランクケースカバー部 ……34～35
Crankcase Cover
キャブレタ部 ……36～37
Carburetor
ガバナコントロール部 ……38～39
Governor Control
電装部 ……40～41
Electrical Equipment
燃料タンク部 ……42～43
Fuel Tank
マフラ及びエアクリーナ部 ……44～45
Muffler & Air Cleaner
ブロワハウジング ……46～47
Blower Housing
スタータモータ部 ……48～49
Starting Motor
ガスケット　キット ……50～51
Gasket Ket

8610　シリンダ部

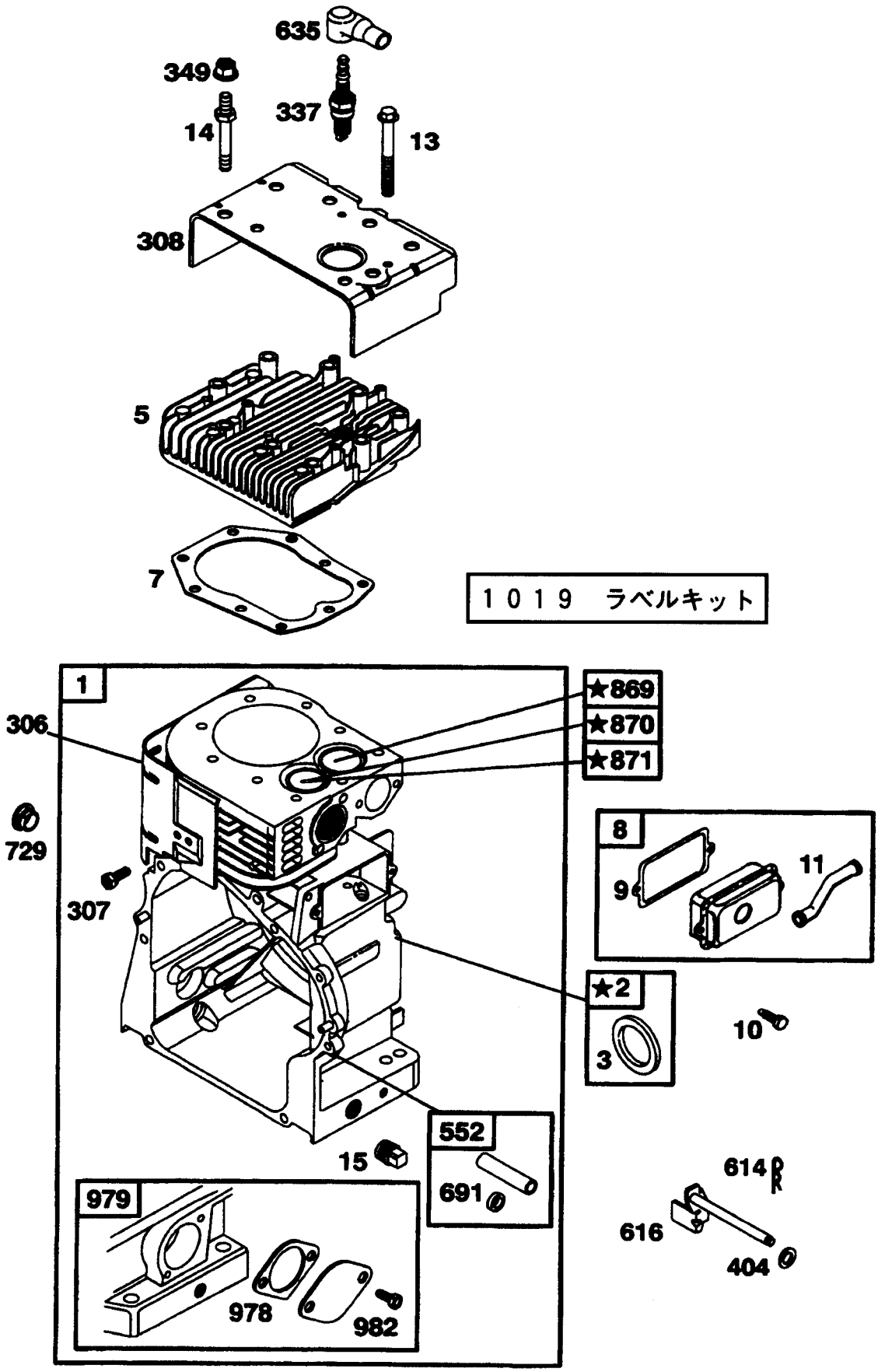

枠で囲まれている部品はアッセンブリ部品です。
★印部品は取付に当たって特殊工具が必要です。
　部品番号 271452「リペアマニュアル」を参照してください。

見出No.	部品番号	部品名称	摘要	個数	発注単位	標準工数
1	497411	シリンダAssy.		1		2.5
2	399265	ブッシング・シールキット		1		
3	* 391086	オイルシール (マグネットサイド)		1		
5	691154	シリンダ・ヘッド		1		0.7
7	Φ* 271866	シリンダヘッド・ガスケット		1		
8	498038	ブリーザAssy.		1		
9	Φ* 27803	ブリーザ・ガスケット		1		
10	691666	スクリュ (ブリーザAssy.)		2		
11	280819	ブリーザ・チューブ		1		
13	94622	スクリュ (シリンダヘッド)		7		
14	691109	スタッド (シリンダヘッド)		2		
15	94239	オイルドレン・プラグ		2		
306	690489	シリンダ・シールド		1		
307	94930	スクリュ (シリンダシールド)		1		
308	690491	シリンダヘッド・カバー		1		
337	802592	スパーク・プラグ	チャンピオンRJ19LM	1		
349	691105	ナット (シリンダカバー)		2		
404	94927	ワッシャ (カバナクランク)		1		
441	691217	オイルフィル・ブラケット		1		
449	691130	スクリュ (オイルフィルブラケット)		1		
523	497213	ディップスティック		1		
524	* 281370	ディップスティックチューブ・シール		1		
525	691389	ディプスティック・チューブ		1		
552	491893	ガバナクランク・ブッシング		1		
614	93306	コッタ・ピン				
616	691407	ガバナ・クランク				
635	66538	スパークプラグ・ブーツ		1		
691	* 491323	ガバナシャフト・シール		1		
729	691336	ワイヤ・クリップ		1		
842	* 270920	ディップスティック/チューブ・シール		1		
847	497459	ディップスティック/チューブAssy.		1		
869	261463	バルブ・シート (インテーク)		1		
870	262924	バルブ・シート (エキゾースト)		1		
871	261961	ガイドブッシング (エキゾースト)		1		
978	* 273326	オイルガード・ガスケット		1		
979	691382	オイルガード・カバー		1		
982	690351	スクリュ (オイルガードカバー)		2		
1019	497156	ラベル・キット				

● 印部品は見出No. 121 キャブレタ・オーバーホールキットに含まれます。
* 印部品は見出No. 385 エンジンガスケット・セットに含まれます。
◆ 印部品は見出No. 977 キャブレタ・ガスケットセットに含まれます。
Φ 印部品は見出No. 1095 バルブガスケットセットに含まれます。

図解中、枠で囲まれたものはアッセンブリ部品となります。

2000. 12

8610　ピストン・クランクシャフト部

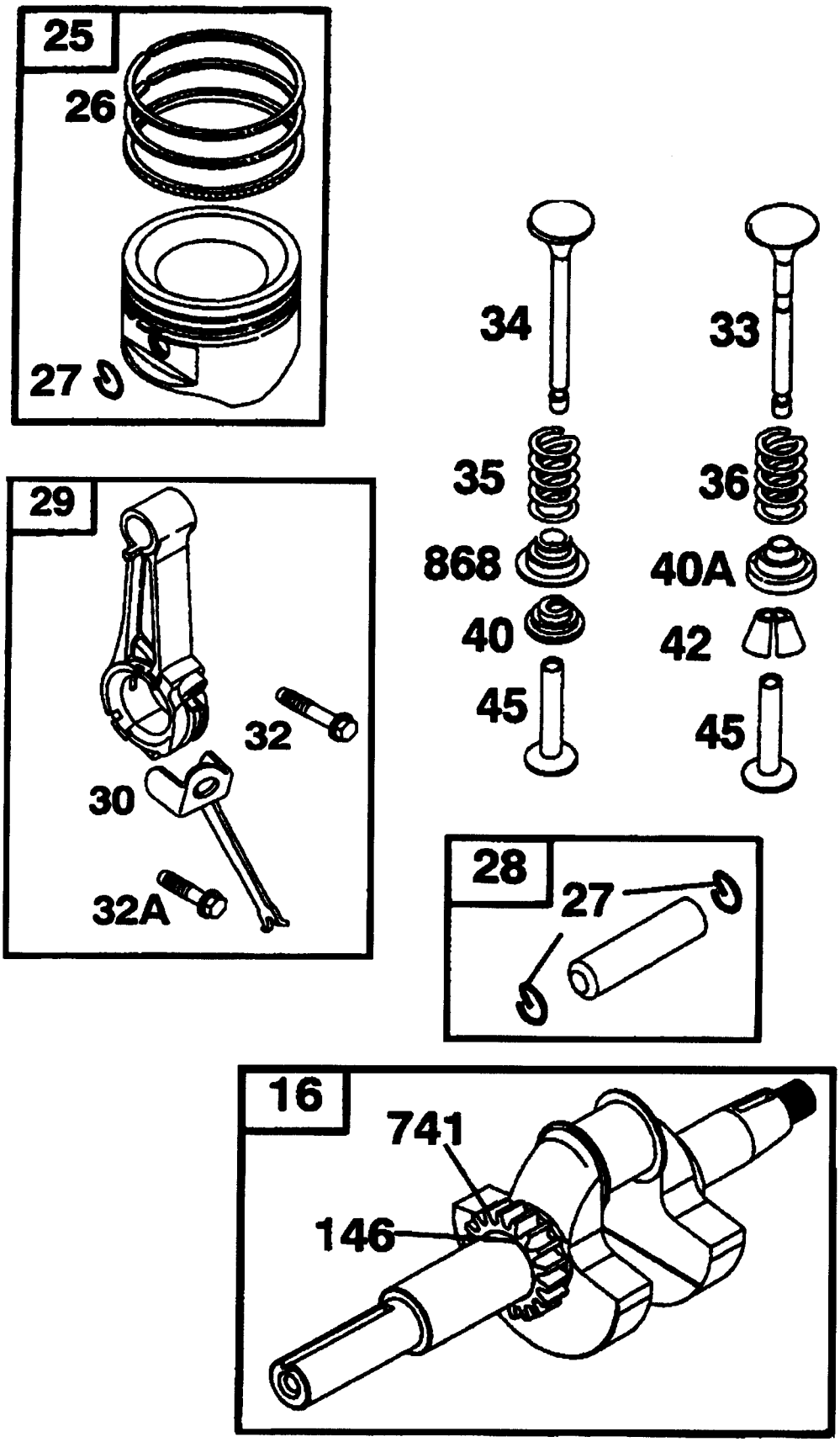

枠で囲まれている部品はアッセンブリ部品です。
★印部品は取付に当たって特殊工具が必要です。
　部品番号 271452「リペアマニュアル」を参照してください。

見出No.	部品番号	部品名称	摘要	個数	発注単位	標準工数
16	491645	クランクシャフト		1		1.8
25	499282	ピストン Assy. (スタンダード)		1		1.3
	499286	ピストン Assy. (0.254mmオーバーサイズ)				
	499290	ピストン Assy. (0.508mmオーバーサイズ)				
	499294	ピストン Assy. (0.762mmオーバーサイズ)				
26	495854	リングセット (スタンダード)		1		1.1
	495852	リングセット (0.254mmオーバーサイズ)				
	495851	リングセット (0.508mmオーバーサイズ)				
	495855	リングセット (0.762mmオーバーサイズ)				
27	691299	ピストンピン・ロック		2		
28	498319	ピストン・ピン (スタンダード)		1		
		498320 ピストン ピン(0.127mmアンダーサイズ)				
29	490348	コネクティング・ロッド (スタンダード)		1		1.3
		490469 コネクティング・ロッド (0.508mmアンダーサイズ)				
30	694612	コネクティングロッド・ディッパ		1		
32	691133	スクリュ (コネクティングロッド)		2		
33	261185	エキゾースト・バルブ		1		
34	261462	インテーク・バルブ		1		
35	65906	バルブ・スプリング (インテーク)		1		
36	26828	バルブ・スプリング (エキゾースト)		1		
40	221596	バルブ・リテーナ		1		
42	494553	バルブ・キーパ		2		
45	262248	バルブ・タペット		1		
146	94196	タイミング・キー		1		
741	691284	タイミング・ギア		1		
868	497656	バルブ・シール		1		

● 印部品は見出No. 121 キャブレタ・オーバーホールキットに含まれます。
＊ 印部品は見出No. 385 エンジンガスケット・セットに含まれます。
◆ 印部品は見出No. 977 キャブレタ・ガスケットセットに含まれます。
Φ 印部品は見出No. 1095 バルブガスケットセットに含まれます。

図解中、枠で囲まれたものはアッセンブリ部品となります。

2000. 12

8610　クランクケースカバー部

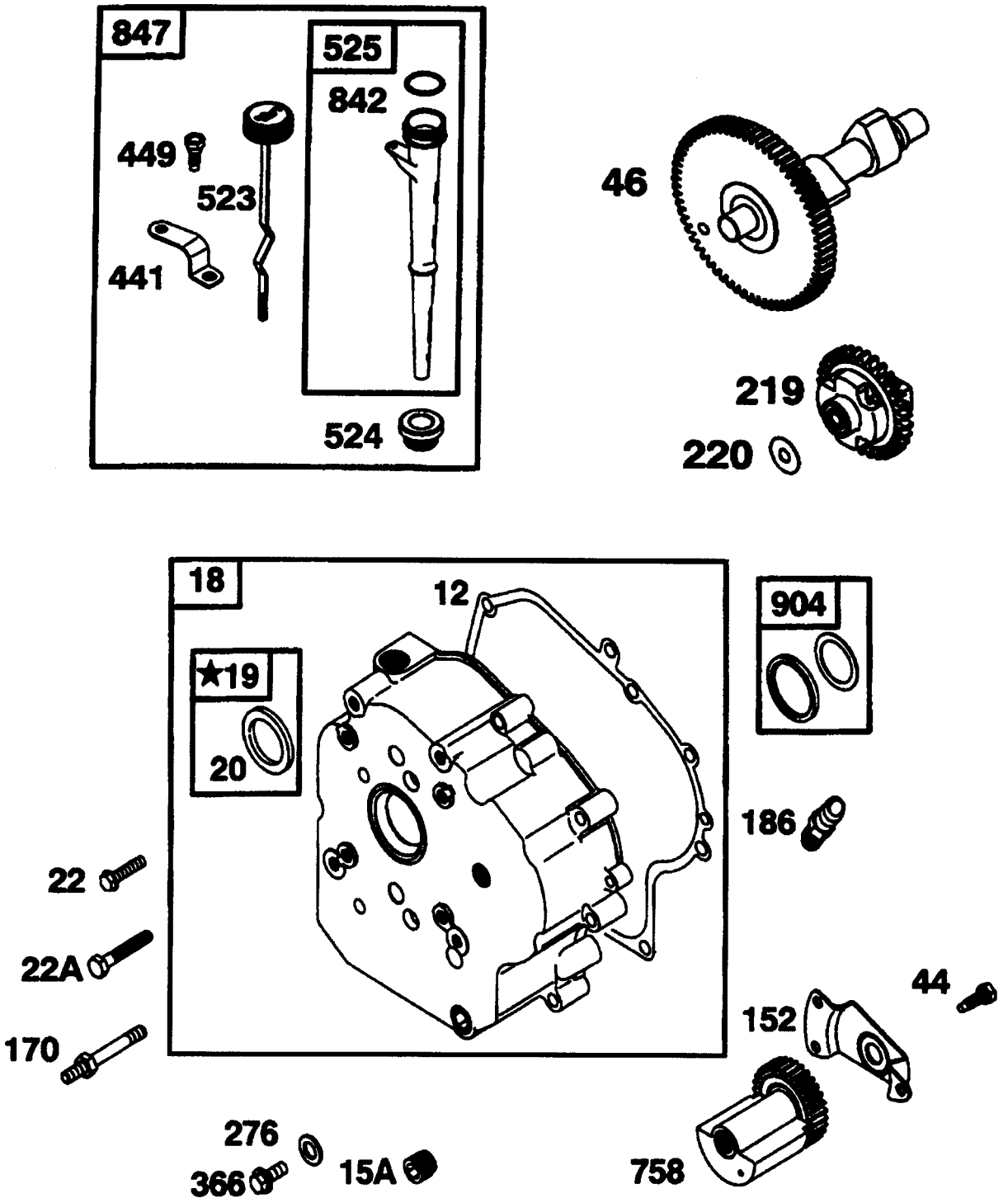

枠で囲まれている部品はアッセンブリ部品です。
★印部品は取付に当たって特殊工具が必要です。
　部品番号 271452「リペアマニュアル」を参照してください。

見出No.	部品番号	部品名称	摘要	個数	発注単位	標準工数
12	* 272125	クランクケース・ガスケット (0.38mm厚さ)		1		
	* 272219	クランクケース・ガスケット (0.13mm厚さ)				
	* 272220	クランクケース・ガスケット (0.23mm厚さ)				
15A	94880	オイルドレン・プラグ		1		
18	496985	クランクケース・カバー		1		0.6
19	399264	ブッシング/シール　キット		1		
20	* 291675	オイル・シール　(ＰＴＯ側)		1		0.7
22	93585	スクリュ　(クランクケースカバー)		5		
22A	690308	スクリュ　(クランクケースカバー) (54mm長)		1		
44	94621	スクリュ　(カウンタウェイトリテーナ)		6		
46	692123	カム・シャフト		1		
152	691172	カウンタウェイト・リテーナ		2		
170	94931	スタッド　(クランクケースカバー)		1		
186	230318	ホース・コネクタ		1		
219	496786	ガバナ・ギア		1		0.7
220	691724	ワッシャ　(ガバナギア)		1		
276	690258	シーリング・ワッシャ		2		
366	690304	スクリュ　(タイミングホールプラグ)		2		
441	691217	オイルフィル・ブラケット		1		
449	691130	スクリュ　(オイルフィルブラケット)		1		
523	497213	ディップスティック		1		
524	* 281370	ディツプスティック　チューブ・シール		1		
525	691389	ディップスティック・チューブ		1		
758	691369	カウンタウェイト		2		0.8
842	* 270920	ディツプスティック/チューブ・シール		1		
847	497459	ディツプスティック/チューブAssy.		1		
904	492665	ニードル・ベアリング		1		0.7

● 印部品は見出No. 121 キャブレタ・オーバーホールキットに含まれます。
* 印部品は見出No. 385 エンジンガスケット・セットに含まれます。
◆ 印部品は見出No. 977 キャブレタ・ガスケットセットに含まれます。
Φ 印部品は見出No. 1095 バルブガスケットセットに含まれます。

図解中、枠で囲まれたものはアッセンブリ部品となります。

2000. 12

8610　キャブレタ部

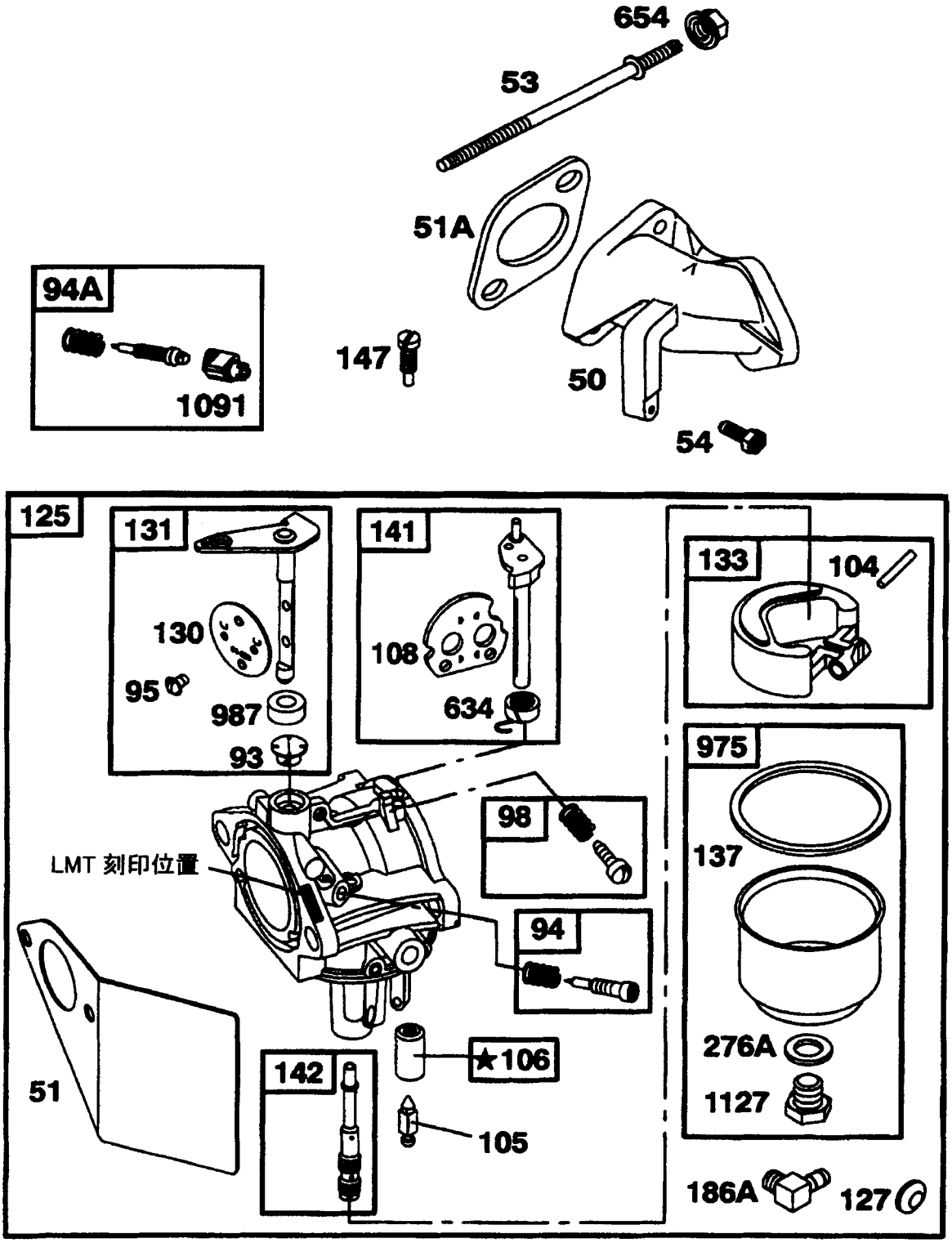

枠で囲まれている部品はアッセンブリ部品です。
★印部品は取付に当たって特殊工具が必要です。
　部品番号 271452「リペアマニュアル」を参照してください。

見出No.	部品番号	部品名称	摘要	個数	発注単位	標準工数
50	691157	インテーク・マニホールド		1		
51	●◆ 272708	インテーク・ガスケット		1		
51A	Φ＊ 272707	インテーク・ガスケット		1		
53	94778	スタッド (キャブレタ)		2		
54	94913	スタッド (インテーク・マニホールド)		2		
93	● 690602	スロットルシャフト・ブッシング		1		
94	496589	アイドル調整キット (LMT 175用)				
94A	498030	アイドル調整キット		1		
95	● 94098	スクリュ (スロットルバルブ)		2		
98	495800	アイドルスピード キット		1		
104	● 690525	フロートヒンジ・ピン		1		
105	● 231935	フロートニードル・バルブ		1		
106	● 231856	インレット・シート		1		
108	690467	チョーク・バルブ		1		
125	690144	キャブレタ (LMT 175)		1		0.7
127	● 695005	ウェルチ・プラグ		1		
130	224539	スロットル・バルブ		1		
131	497846	スロットルシヤフト・キット		1		
133	494381	キャブレタ・フロート		1		
137	●◆ 281165	フロートボウル・ガスケット		1		
141	497160	チョークシャフト・キット		1		
142	499744	キャブレタ・ノズル (LMT 175用)		1		
		499826 キャブレタノズル(高高度用)				
147	● 497472	パイロット・ジェット		1		
186A	493496	ホース・コネクタ		1		
276A	●◆ 281164	シーリング・ワッシャ		1		
634	● 690802	スプリング/シールAssy.		1		
654	94010	ナット (キヤブレタ)		2		
975	495933	フロート・ボウル		1		
987	● 691326	スロットルシャフト・シール		1		
1091	691333	リミツタ・キャップ		1		
1127	94642	スクリュ (フロートボウル)		1		

● 印部品は見出No. 121 キャブレタ・オーバーホールキットに含まれます。
＊ 印部品は見出No. 385 エンジンガスケット・セットに含まれます。
◆ 印部品は見出No. 977 キャブレタ・ガスケットセットに含まれます。
Φ 印部品は見出No. 1095 バルブガスケットセットに含まれます。

図解中、枠で囲まれたものはアッセンブリ部品となります。

2000. 12

8610　ガバナコントロール部

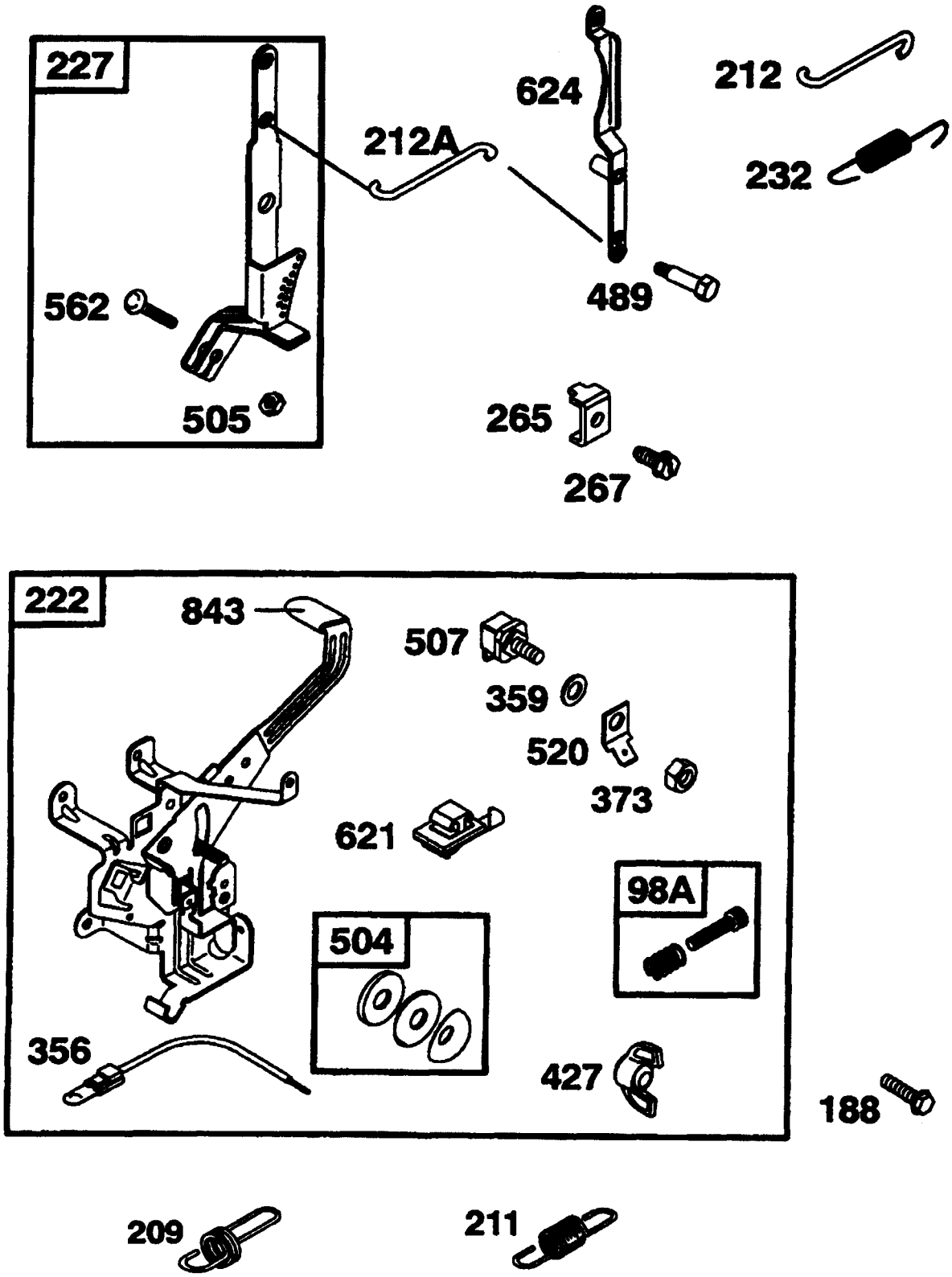

枠で囲まれている部品はアッセンブリ部品です。
★印部品は取付に当たって特殊工具が必要です。
　部品番号 271452「リペアマニュアル」を参照してください。

見出No.	部品番号	部品名称	摘要	個数	発注単位	標準工数
98A	493280	アイドルスピード　キット		1		
188	94929	スクリュ　(コントロールブラケット)		1		
209	692905	ガバナ・スプリング		1		
211	692912	ガバーンドアイドル・スプリング		1		
212	263049	スロットル・リンク		1		
212A	691294	スロットル・リンク		1		
222	691479	コントロール・ブラケット		1		0.2
227	692143	ガバナ・レバー		1		
232	263020	ガバナリンク・スプリング		1		
265	221535	ケーシングクランプ		1		
267	94906	スクリュ　(ケーシングクランプ)		1		
356	691408	ストップ・ワイヤ		1		
359	691077	ワッシャ　(グランドターミナル)		1		
373	90576	ナット　(グランドターミナル)		1		
427	690355	ナット　(コントロールブラケット)		1		
489	231520	スクリュ　(リンケージレバー)		1		
504	495659	フリクションワッシャ　セット		1		
505	231082	ナット　(ガバナコントロールレバー)		1		
520	691084	グランド・ターミナル		1		
562	92613	ボルト　(ガバナコントロールレバー)		1		
621	396847	ストップ・スイッチ		1		
624	691415	リンケージ・レバー		1		
843	691322	レバー・スリーブ		1		

＊ 印部品は＃497070ガスケットセットに含まれます。
◆ 印部品は＃497069キャブレタ・ガスケットセットに含まれます。
● 印部品は＃497578キャブレタキットに含まれます。
Φ 印部品は＃498534バルブオーバーホール・ガスケットセットに含まれます。
※ 改造が必要です。

図解中、枠で囲まれたものはアッセンブリ部品となります。　2000. 12

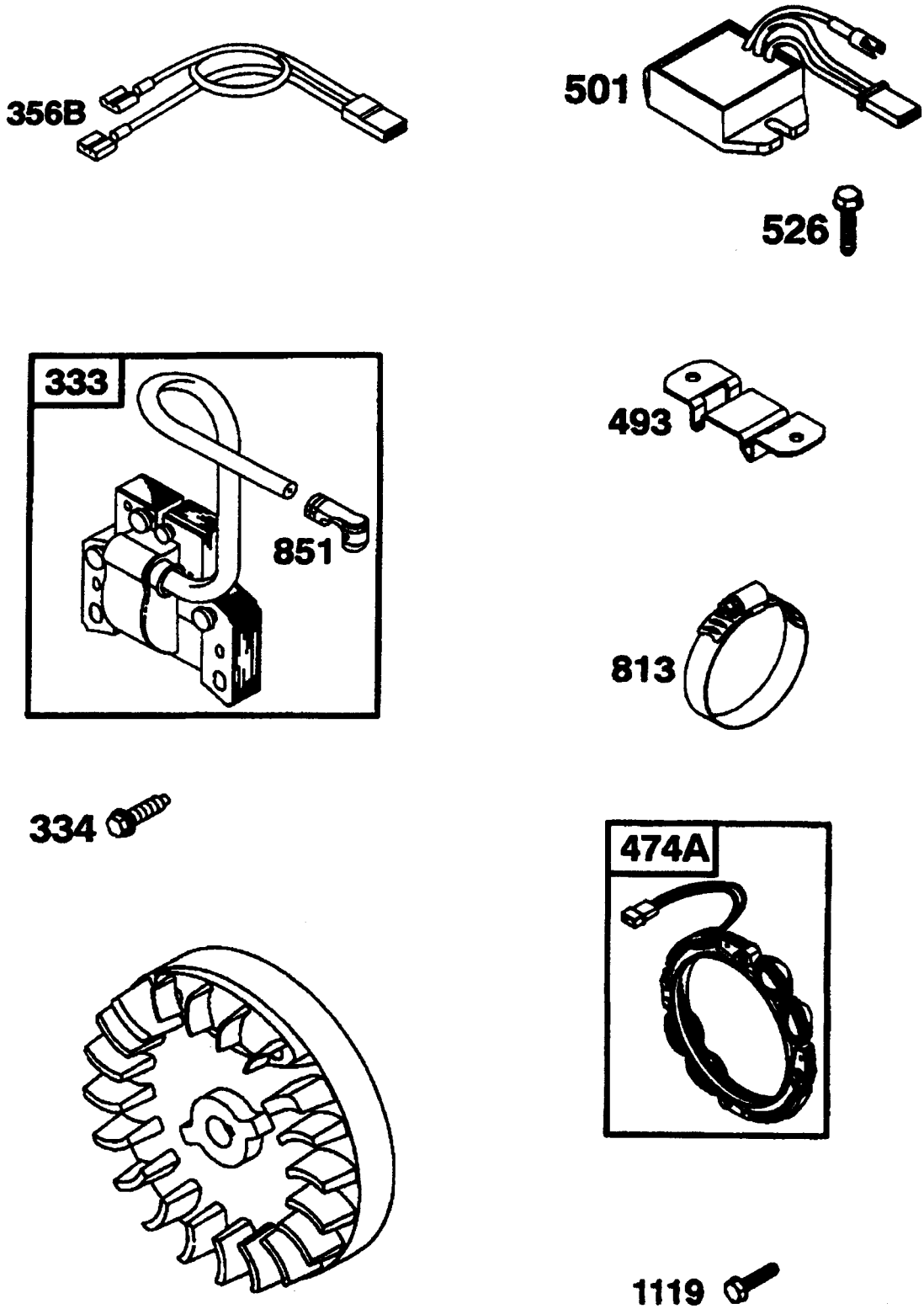

枠で囲まれている部品はアッセンブリ部品です。
★印部品は取付に当たって特殊工具が必要です。
部品番号 271452「リペアマニュアル」を参照してください。

見出No.	部品番号	部品名称	摘要	個数	発注単位	標準工数
333	398811	マグネット・アマチュア		1		0.8
334	93381	スクリュ (マグネットアマチュア)		2		
356B	491391	ストップ・ワイヤ		1		
474A	393295	オルタネータ		1		
493	691177	マウンティング・ブラケット		1		
501	394890	レギュレタ		1		0.1
526	690297	スクリュ (レギュレタ)		2		
813	690635	クランプ		1		
851	493880	スパークプラグ・ターミナル		1		
1119	93621	スクリュ (オルタネータ)		4		

● 印部品は見出No. 121 キャブレタ・オーバーホールキットに含まれます。
＊ 印部品は見出No. 385 エンジンガスケット・セットに含まれます。
◆ 印部品は見出No. 977 キャブレタ・ガスケットセットに含まれます。
Φ 印部品は見出No. 1095 バルブガスケットセットに含まれます。

図解中、枠で囲まれたものはアッセンブリ部品となります。

2000. 12

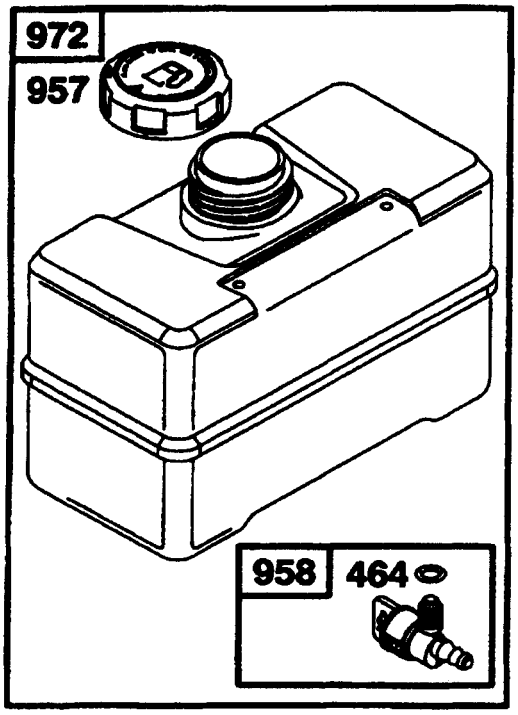

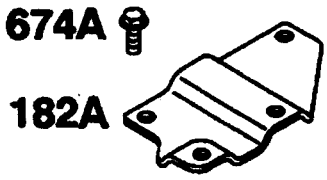

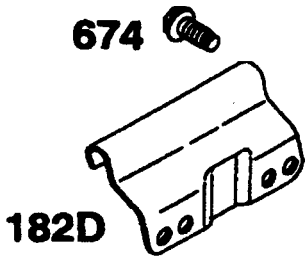

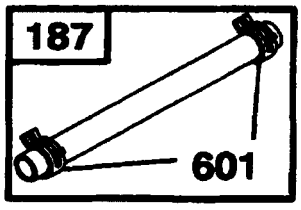

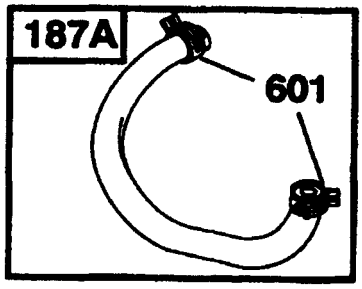

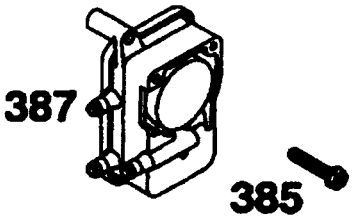

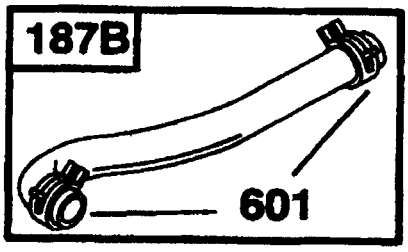

枠で囲まれている部品はアッセンブリ部品です。
★印部品は取付に当たって特殊工具が必要です。
部品番号 271452「リペアマニュアル」を参照してください。

見出No.	部品番号	部品名称	摘要	個数	発注単位	標準工数
182A	691100	燃料タンク・ブラケット		1		
182D	694592	燃料タンク・ブラケット		1		
187	296004	燃料ライン　(必要に応じて切って使用)		1		
187A	407029	燃料ライン　(加工済)		1		
187B	691049	燃料ライン　(必要に応じて切って使用)		1		
387	496257	燃料ポンプ		1		0.1
385	94789	スクリュ　(燃料ポンプ)		2		
464	280203	Oリング・シール		1		
674	94627	スクリュ　(燃料タンクブラケット)		2		
467A	94627	スクリュ　(燃料タンクブラケット)		2		
601	93053	ホース・クランプ		6		
957	493988	燃料タンク・キャップ		1		
958	399517	燃料シャットオフ・バルブ		1		
972	695164	燃料タンク	5.2クォート容量	1		0.2

● 印部品は見出No. 121 キャブレタ・オーバーホールキットに含まれます。
＊ 印部品は見出No. 385 エンジンガスケット・セットに含まれます。
◆ 印部品は見出No. 977 キャブレタ・ガスケットセットに含まれます。
Φ 印部品は見出No. 1095 バルブガスケットセットに含まれます。

図解中、枠で囲まれたものはアッセンブリ部品となります。

2000. 12

8610　マフラ及びエアクリーナ部

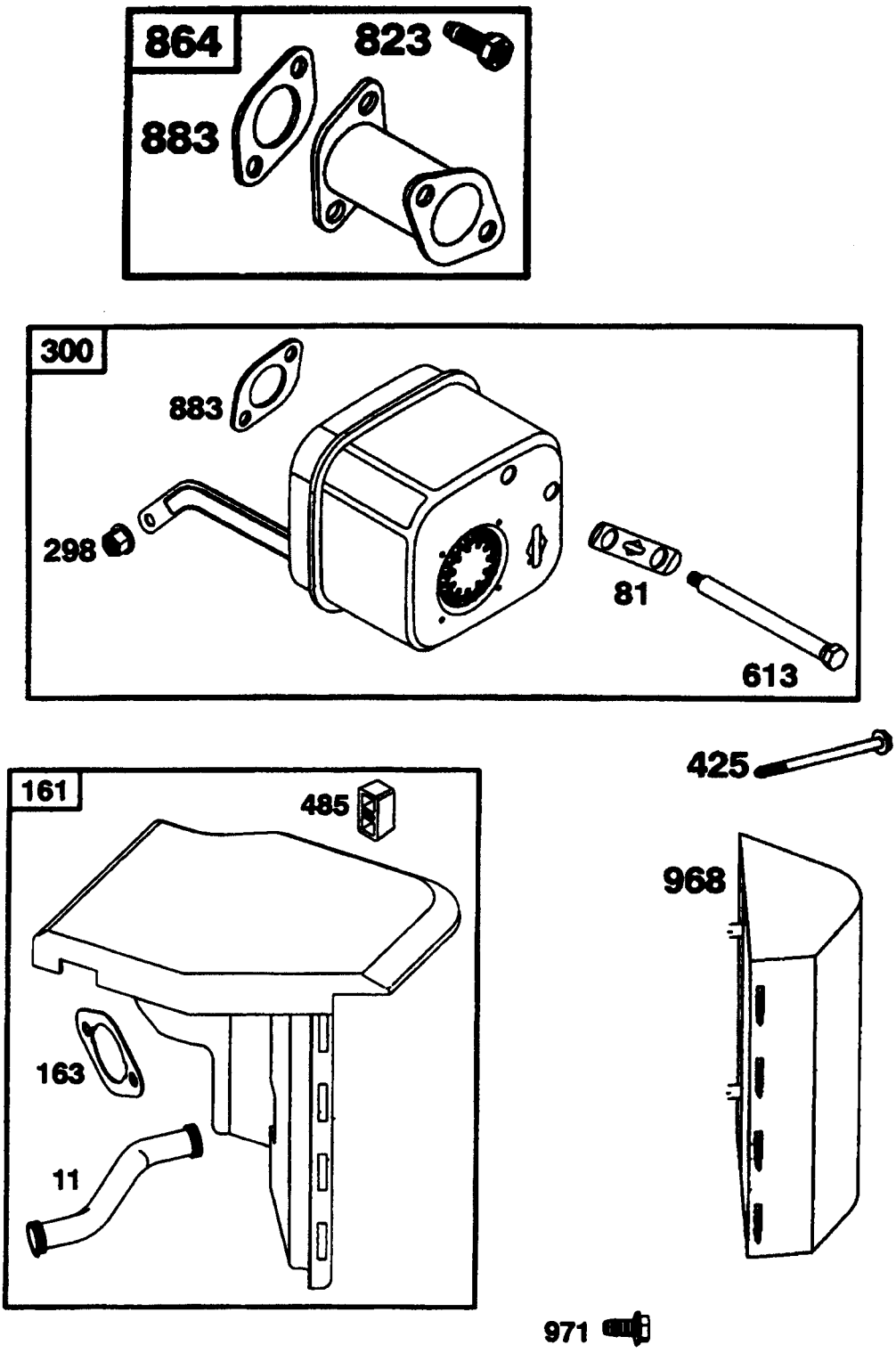

枠で囲まれている部品はアッセンブリ部品です。
★印部品は取付に当たって特殊工具が必要です。
　部品番号 271452「リペアマニュアル」を参照してください。

見出No.	部品番号	部品名称	摘要	個数	発注単位	標準工数
11	280819	ブリーザ・チューブ		1		
81	691178	マフラスクリュ・ロック		1		
161	497669	エアクリーナ・ベース	一部改造要	1		0.2
163	Φ＊ 273101	エアクリーナ・ガスケット		1		
298	691105	マフラ/エルボ・ロックナット		1		
300	497470	エキゾースト・マフラ		1		0.3
425	94777	スクリュ (エアクリーナ・カバー)		2		
485	280715	コントロール・ノブ		1		
613	93927	スクリュ (エキゾーストマフラ)		2		
823	690363	スクリュ (マフラアダプタ)		2		
864	497469	マフラ・アダプタ		1		
883	Φ＊ 272293	エキゾースト・ガスケット		2		
968	281357	エアクリーナ・カバー	一部改造要	1		
971	94930	スクリュ (エアクリーナベース)		1		

● 印部品は見出No. 121 キャブレタ・オーバーホールキットに含まれます。
＊ 印部品は見出No. 385 エンジンガスケット・セットに含まれます。
◆ 印部品は見出No. 977 キャブレタ・ガスケットセットに含まれます。
Φ 印部品は見出No. 1095 バルブガスケットセットに含まれます。

図解中、枠で囲まれたものはアッセンブリ部品となります。

2000. 12

8610　ブロワハウジング部

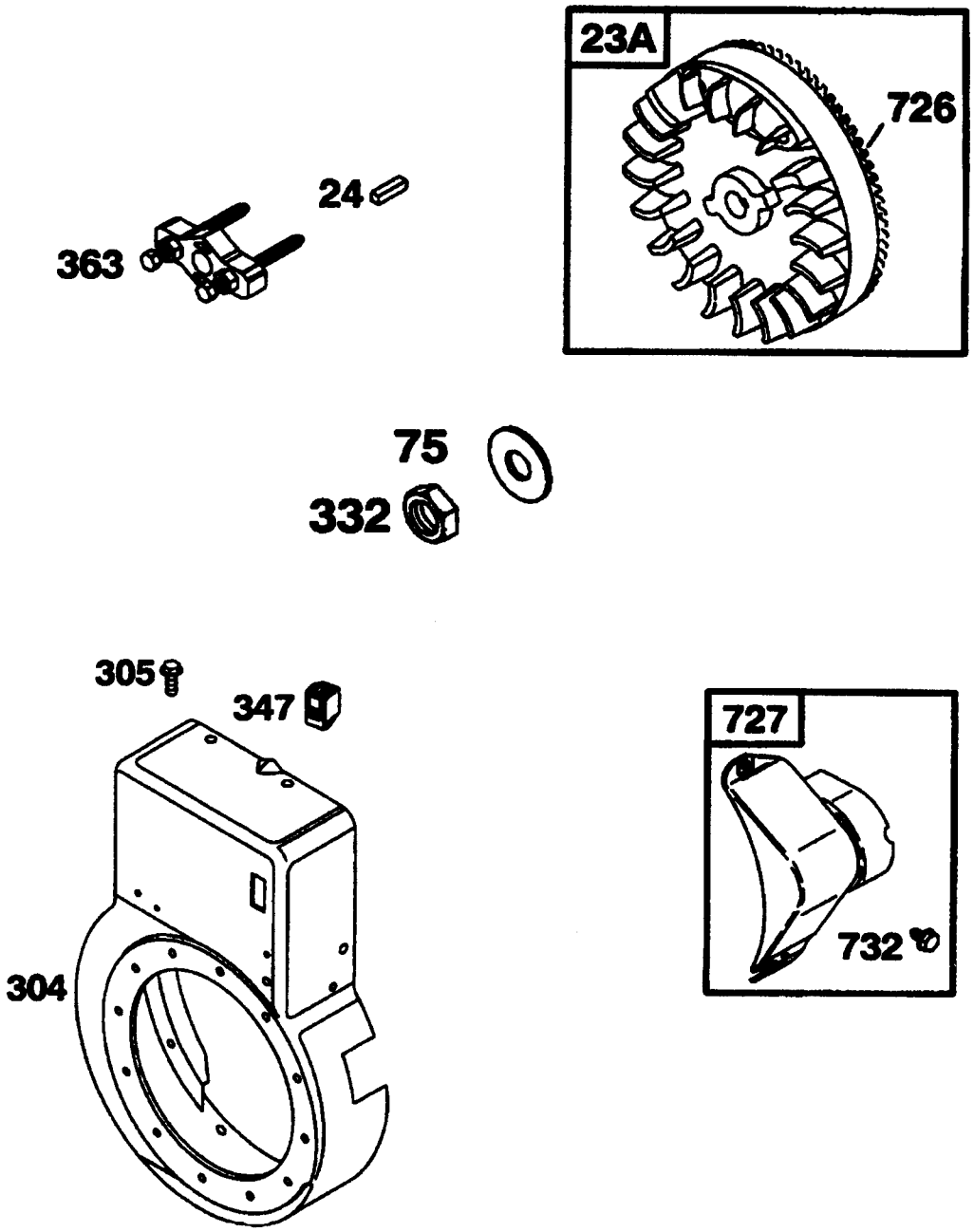

1036　エミッションラベル

枠で囲まれている部品はアッセンブリ部品です。
★印部品は取付に当たって特殊工具が必要です。
　部品番号 271452「リペアマニュアル」を参照してください。

見出No.	部品番号	部品名称	摘要	個数	発注単位	標準工数
23A	498911	フライホィール		1		0.7
24	222698	フライホィール・キー		1		
75	690582	ワッシャ　(フライホィール)		1		
304	497474	ブロワ・ハウジング		1		0.3
305	94786	スクリュ　(ブロワハウジング)		6		
332	94877	ナット　(フライホィール)		1		
347	691337	ブロワハウジング・カバー		1		
363	19203	フライホィール・プーラ	特殊工具			
726	399676	リング・ギア		1		
727	395405	スタータドライブ・ギア		1		
732	691097	スクリュ　(スタータドライブカバー)		2		
1036	695102	エミッション・ラベル		1		

● 印部品は見出No. 121 キャブレタ・オーバーホールキットに含まれます。
＊ 印部品は見出No. 385 エンジンガスケット・セットに含まれます。
◆ 印部品は見出No. 977 キャブレタ・ガスケットセットに含まれます。
Φ 印部品は見出No. 1095 バルブガスケットセットに含まれます。

図解中、枠で囲まれたものはアッセンブリ部品となります。

2000. 12

8610 スタータモータ部

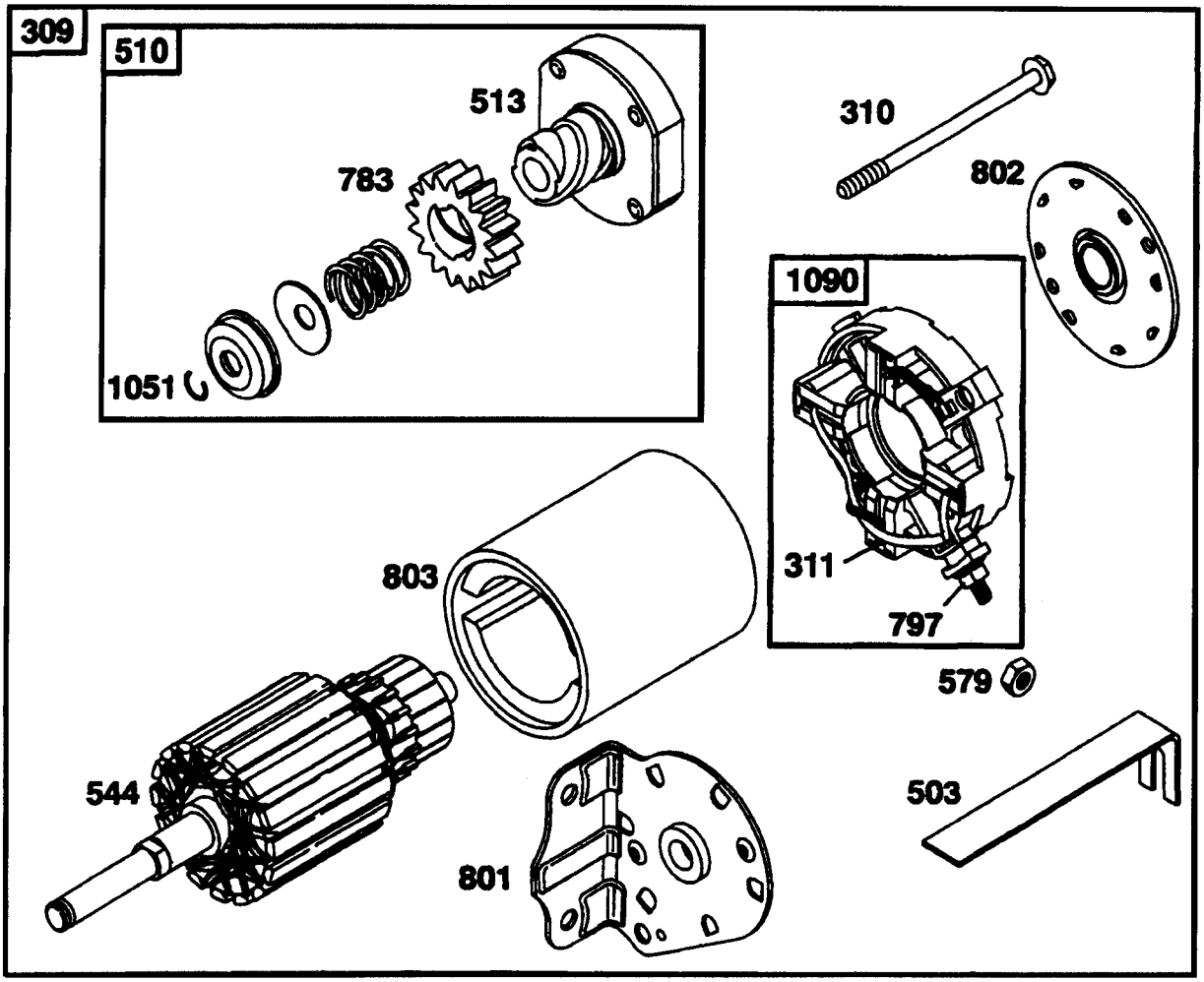

枠で囲まれている部品はアッセンブリ部品です。
★印部品は取付に当たって特殊工具が必要です。
部品番号 271452「リペアマニュアル」を参照してください。

見出No.	部品番号	部品名称	摘要	個数	発注単位	標準工数
309	693054	スタータ・モータ		1		0.3
310	690323	ボルト (スタータモータ)		2		
311	497608	ブラシ セット		1		
503	691532	スタータ・ストラップ		1		
513	398003	ドライブ・クラッチ		1		
544	497603	スタータ・アマチュア		1		0.5
579	92278	ナット (スタータケーブル)		1		
697	690372	スクリュ (ドライブキャップ)		2		
783	693059	ピニオン・ギア		1		
801	693167	ナット (ブラシリテーナ)		1		
802	497607	エンド・キャップ		1		
803	691427	スタータハウジング		1		
1051	263080	リテーニング・リング		1		
1090	497605	ブラシ・リテーナ		1		

● 印部品は見出No. 121 キャブレタ・オーバーホールキットに含まれます。
＊ 印部品は見出No. 385 エンジンガスケット・セットに含まれます。
◆ 印部品は見出No. 977 キャブレタ・ガスケットセットに含まれます。
Φ 印部品は見出No. 1095 バルブガスケットセットに含まれます。

図解中、枠で囲まれたものはアッセンブリ部品となります。

2000. 12

8610 ガスケット キット

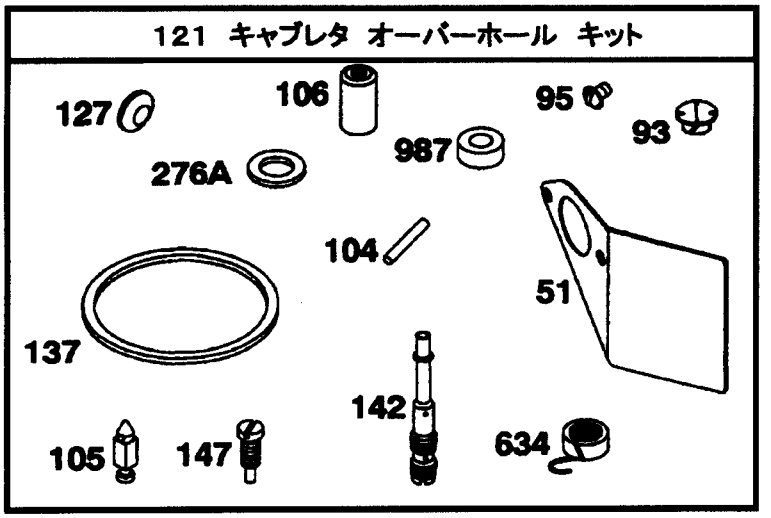

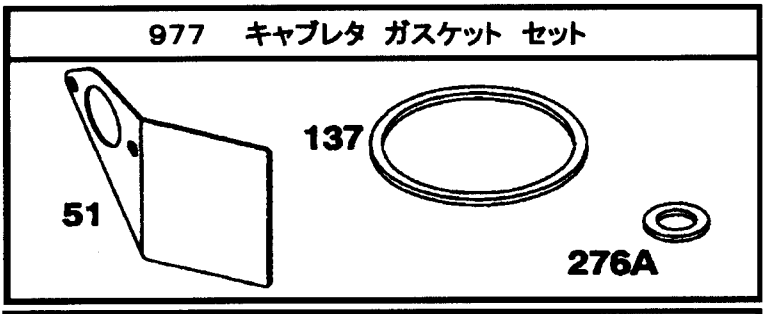

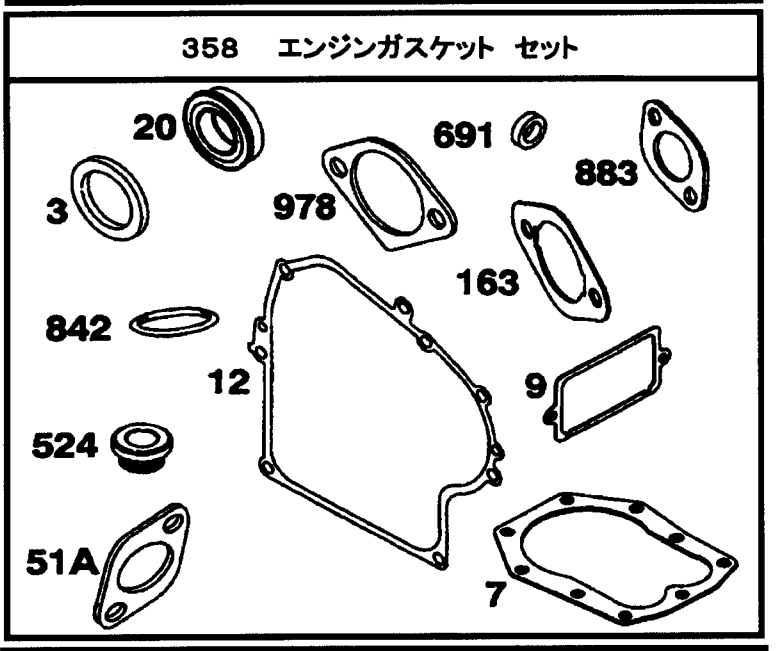

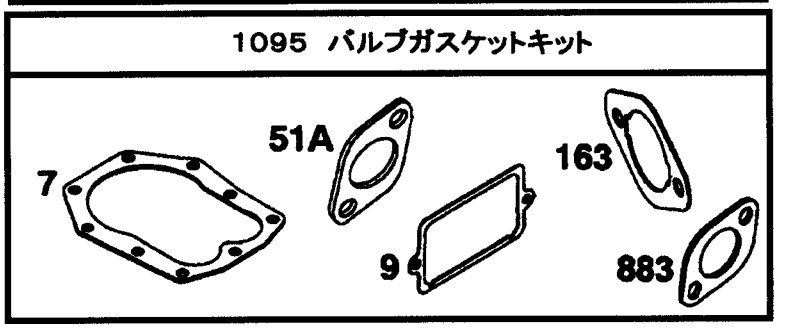

枠で囲まれている部品はアッセンブリ部品です。
★印部品は取付に当たって特殊工具が必要です。
部品番号 271452「リペアマニュアル」を参照してください。

見出No.	部品番号	部品名称	摘要	個数	発注単位	標準工数
3	＊ 391086	オイル・シール (マグネットサイド)		1		
7	Φ＊ 271866	シリンダヘッド・ガスケット		1		
9	Φ＊ 27803	ブリーザ・ガスケット		1		
12	＊ 272125	クランクケース・ガスケット (0.38mm厚さ)		1		
		*272219 クランクケース・ガスケット(0.13mm厚さ)				
		*272220 クランクケース・ガスケット(0.23mm厚さ)				
20	＊ 291675	オイル・シール (ＰＴＯサイド)		1		
51	●◆ 272708	インテーク・ガスケット		1		
51A	Φ＊ 272707	インテーク・ガスケット		1		
93	● 690602	スロットルシャフト・ブッシング		1		
95	● 94908	スクリュ　(スロットルバルブ)		1		
104	● 690525	フロートヒンジ・ピン		1		
105	● 231935	フロートニードル・バルブ		1		
106	● 231856	インサート・シート		1		
121	497450	キャブレタ　オーバーホール　キット				
127	● 695005	ウェルチ・プラグ		1		
137	●◆ 281165	フロートボウル・ガスケット		1		
142	● 497448	キャブレタ・ノズル　(スタンダード)		1		
147	● 497472	パイロット・ジェット		1		
163	Φ＊ 273101	エアクリーナ・ガスケット		1		
276A	● 281164	シーリング・ワッシャ		1		
358	497511	エンジン　ガスケット　セット				
524	＊ 281370	ディップスティック　チューブ・シール		1		
634	● 690802	スプリング/シール　Assy.		1		
691	＊ 491323	ガバナシヤフト・シール		1		
842	＊ 270920	ディップスティック　チューブ・シール		1		
883	Φ＊ 272293	エキゾースト・ガスケット		1		
977	497069	キャブレタ　ガスケット・セット				
978	＊ 273326	オイルガード・ガスケット		1		
987	● 691326	スロットルシャフト・シール		1		
1095	498538	バルブ　ガスケット・セット				

● 印部品は見出No. 121 キャブレタ・オーバーホールキットに含まれます。
＊ 印部品は見出No. 385 エンジンガスケット・セットに含まれます。
◆ 印部品は見出No. 977 キャブレタ・ガスケットセットに含まれます。
Φ 印部品は見出No. 1095 バルブガスケットセットに含まれます。

図解中、枠で囲まれたものはアッセンブリ部品となります。

2000. 12

good new days
人間らしい美しい未来を

ヤナセ

総発売元
株式会社ヤナセ
商事事業部
〒105-8575 東京都港区芝浦1-6-38
TEL.(03)3452 - 4311(大代表)
製造元 **株式会社コンマ製作所**

KPL-8610