スノースロワー

9-16G

部　品　表

製造番号

HM07□□□□

ヤナセ

部品表の利用方法について

構成

この部品表は本体、エンジンの二部で構成されています。

摘要

摘要欄には一般規格、名称などを記載しています。

発注単位

発注単位欄に記載されている数字は、ご注文いただく際の単位数量を示しております。ここに示された数量を一単位として袋又は箱に入っておりますので、単位数量の倍数にてご注文下さるようお願い致します。

標準工数

標準工数欄に記載されている数字は、部品交換時の標準的な工数（時間）です。@は1部品もしくは1セットでの標準工数です。

エンジン

図解で枠に囲まれている場合はアッセンブリー部品です。また、個々の部品が必要であれば見出し番号の付されている物に限り供給可能です。

● 印番号は見出No.121 キャブレタ・キットに含まれます。

＊ 印番号は見出No.358 ガスケット・セットに含まれます。

△ 印番号は見出No.1033 バルブオーバーホール・キットに含まれます。

部品番号は改良のため、変更することがあります。部品価格表で部品番号変更の有無をご確認願います。

（例）

Part No.	List Price	Description	Dispo. Code
93440	130	Use94712	C

(この場合93440の部品番号は94712に変更されたことを示します。もし93440の在庫があれば、これを優先して使用し、在庫がない場合94712を使用します。)

本　　体

HM07□□□□

フレーム部 …… 2～5
動力伝達部 …… 6～9
コントロール部 …… 10～15
走行部 …… 16～17
カバー部 …… 18～19
油圧部 …… 20～21
オーガ・ブロワ部 …… 22～25
シュート部 …… 26～27
電 装 部 …… 28～29
ステッカ部 …… 30～33
電気配線図 …… 34

HM07 フレーム部

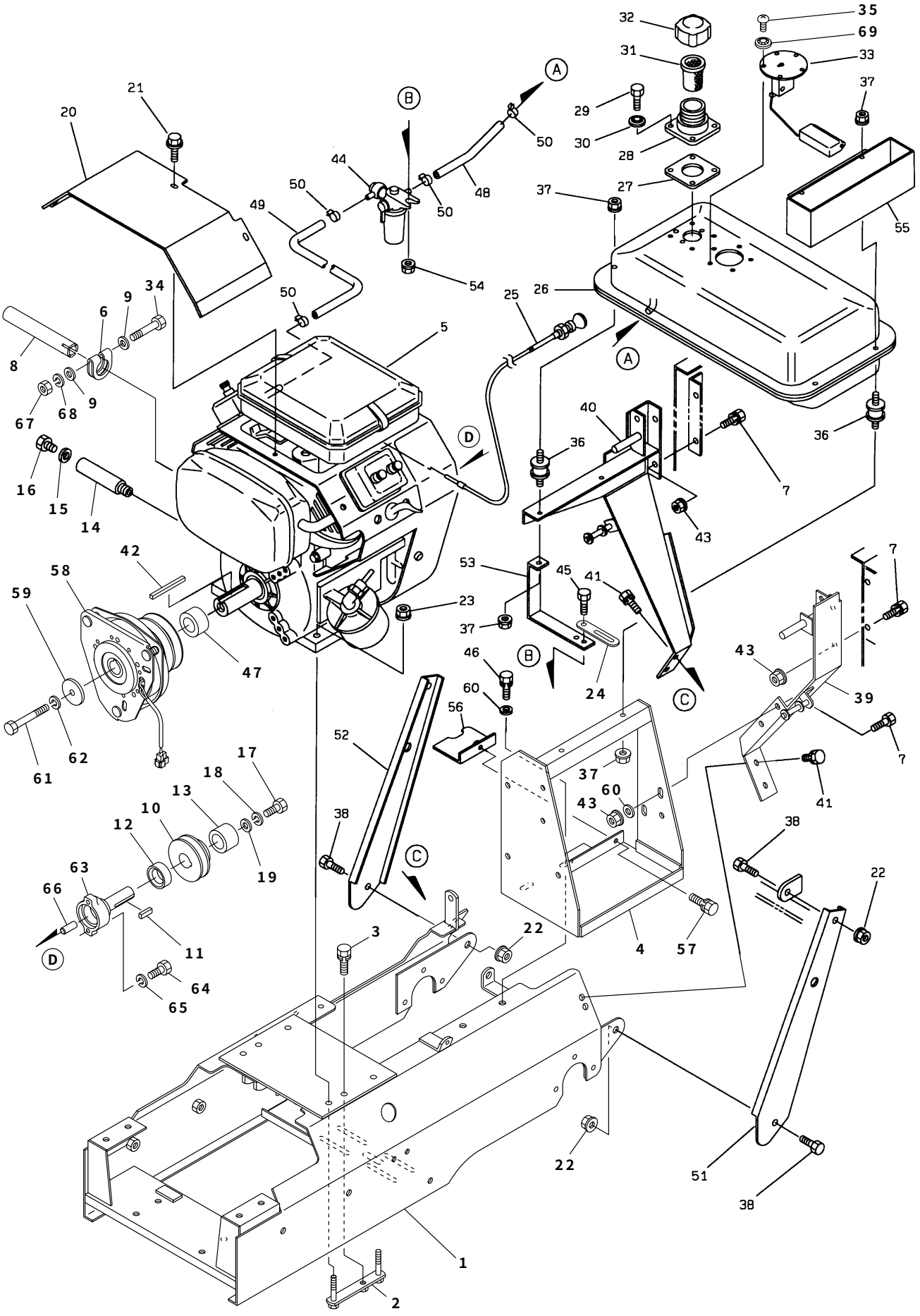
1
2
3
4
5
6
7
8
9
10
11
12
13
14
15
16
17
18
19
20
21
22
23
24
25
26
27
28
29
30
31
32
33
34
35
36
37
38
39
40
41
42
43
44
45
46
47
48
49
50
51
52
53
54
55
56
57
58
59
60
61
62
63
64
65
66
67
68
69
A
B
C
D

フレーム部 HM07

見出No.	部品番号	部品名称	摘要	個数	発注単位	標準工数
1	082−1012	メインフレーム		1		2.5
2	060−1750	エンジン取付ボルト		2	5	
3	901−4018−B	六角ボルト（SW付）	M6×25（7T）	2	5	
4	082−8452	バッテリ台		1		0.3
5	082−1511	エンジン	モデル305447	1		0.8
6	072−7101−2	マフラパイプ固定金具		1		
7	902−4033	小形六角ボルト	M8×20 （7T）	6	5	
8	082−1530	マフラデフレクタ		1		0.3
9	929−2205	平座金	8×18×1.6	2	5	
10	082−7111	エンジンプーリ	74A1	1		0.5
11	941−2391	平行キー（両角）	1/4×1/4×25	1		
12	082−7080	エンジンプーリカラー	15	1		
13	082−7090	エンジンプーリカラー	27	1		
14	060−1520	ドレンチューブ		1		
15	812−1012	シールワッシャ	WF12	1		
16	902−4896	小形六角ボルト	M12×16 (P1.25)(7T)	1	5	
17	801−1251	六角ボルト（ユニファイ細目）	3/8−24UNF×25	1		
18	926−1208	バネ座金	M10	1	5	
19	929−4286	平座金	10×32×3.0	1	5	
20	060−8530	エンジンカバー		1		0.3
21	913−3207	フランジ付六角ボルト	M6×12	3	5	
22	838−2206	サラ座ナット	M10	4	5	
23	838−2205	サラ座ナット	M8	4	5	
24	061−9520	配線押エ	φ6用	1		
25	060−3741	チョークワイヤ		1		0.3
26	074−7150	燃料タンク		1		0.3
27	255−2440	ゴムパッキン		1		
28	255−2420	給油口		1		
29	901−4016	六角ボルト	M6×16（7T）	4	5	
30	812−1006	シールワッシャ	WF6	4		
31	061−7152−3	ストレーナ		1		
32	255−2450	タンクキャップ		1		
33	082−7160	センダユニット		1		
34	902−4042	小形六角ボルト	M8×65（7T）	1		
35	908−1225	十字穴付ナベ小ネジ	M5×12	5	5	
36	050−2290	防振ゴム		4		
37	838−2104	サラ座ナット	M6	8	5	
38	902−4052	小形六角ボルト	M10×20（7T）	4	5	
39	082−3051	操作盤取付台（左）		1		0.5
40	082−3061	操作盤取付台（右）		1		0.5
41	902−4033−B	小形六角ボルト（SW付）	M8×20（7T）	4	5	
42	082−7180	平行キー（両角）	1/4×1/4×74	1		
43	838−2205	サラ座ナット	M8	6	5	
44	028−1910	燃料フィルタASSY		1		
45	901−4016	六角ボルト	M6×16（7T）	1	5	
46	902−4033−B	小形六角ボルト（SW付）	M8×20（7T）	2	5	
47	082−7140	電磁クラッチカラー		1		
48	082−1850	燃料ホース（タンク‐フィルタ）	φ6×250L	1		
49	060−1861	燃料ホース（フィルタ‐エンジン）	φ6×350L	1		
50	836−0013	ホースクリップ	φ13	4		

HM07 フレーム部

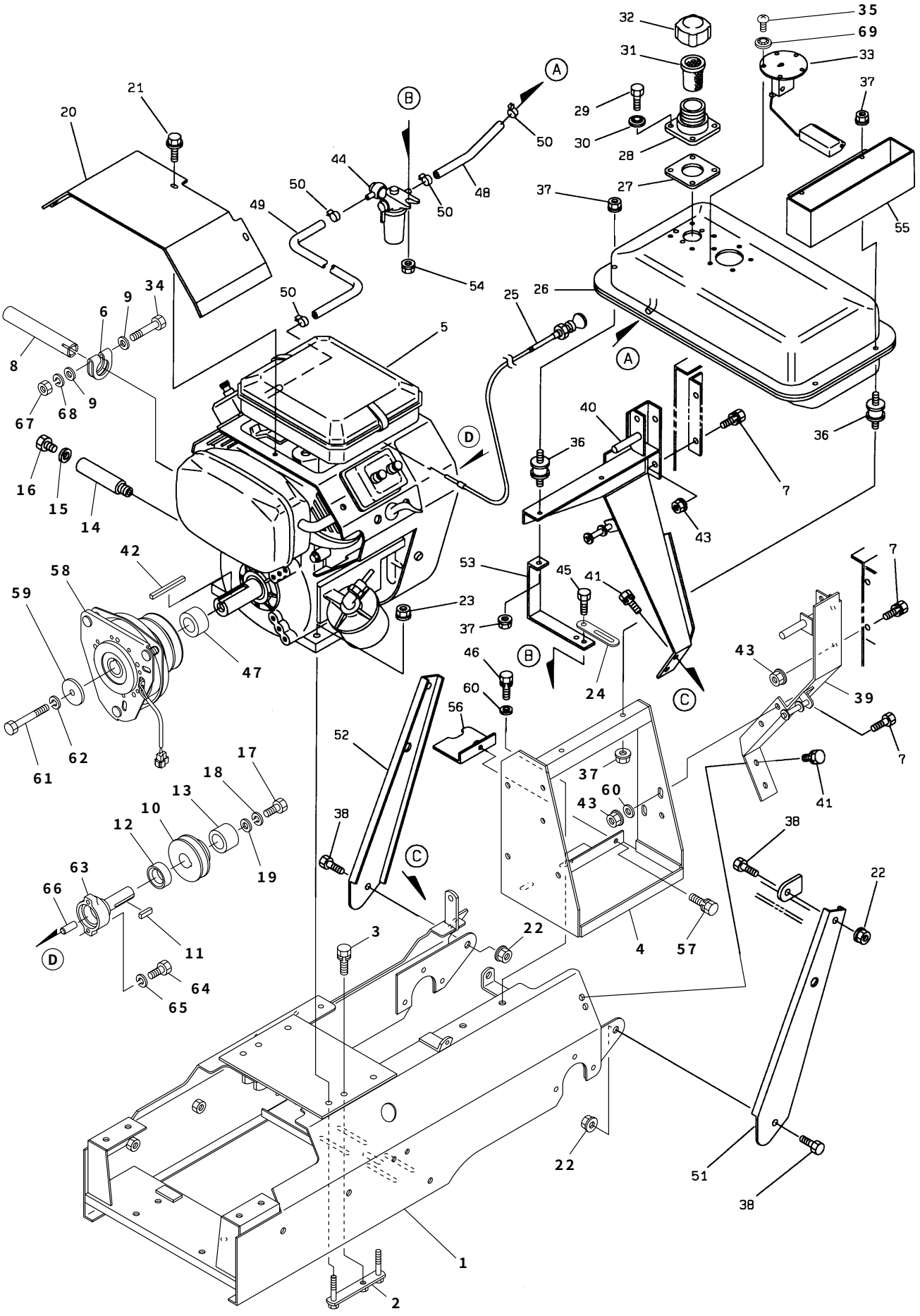
1
2
3
4
5
6
7
8
9
10
11
12
13
14
15
16
17
18
19
20
21
22
23
24
25
26
27
28
29
30
31
32
33
34
35
36
37
38
39
40
41
42
43
44
45
46
47
48
49
50
51
52
53
54
55
56
57
58
59
60
61
62
63
64
65
66
67
68
69
A
B
C
D

フレーム部 HM07

見出No.	部品番号	部品名称	摘要	個数	発注単位	標準工数
51	082－7510	操作盤ステー（左）		1		0.2
52	082－7520	操作盤ステー（右）		1		0.2
53	060－1831	燃料コック取付台		1		0.2
54	838－2104	サラ座ナット	M6	1	5	
55	060－8510	工具ケース		1		
56	082－8462	ミッションブラケットカバー		1		0.1
57	901－4016－B	六角ボルト（SW付）	M6×16（7T）	1	5	
58	082－8790	電磁クラッチ		1		
59	081－0172	エンドプレート		1		
60	929－2205	平座金	8×18×1.6	4	5	
61	801－2262	六角ボルト（ユニファイ細目）	3/8－24UNF×76	1		
62	926－1208	バネ座金	M10	1	5	
63		スタブシャフト	エンジン部品	1		
64		六角ボルト	エンジン部品	2		
65		バネ座金	エンジン部品	2		
66		パイロット・ピン	エンジン部品	1		
67	916－5205	小形六角ナット	M8	1	5	
68	926－1206	バネ座金	M8	1	5	
69	812－3005	シールワッシャ	SW5	5	5	

HM07 動力伝達部

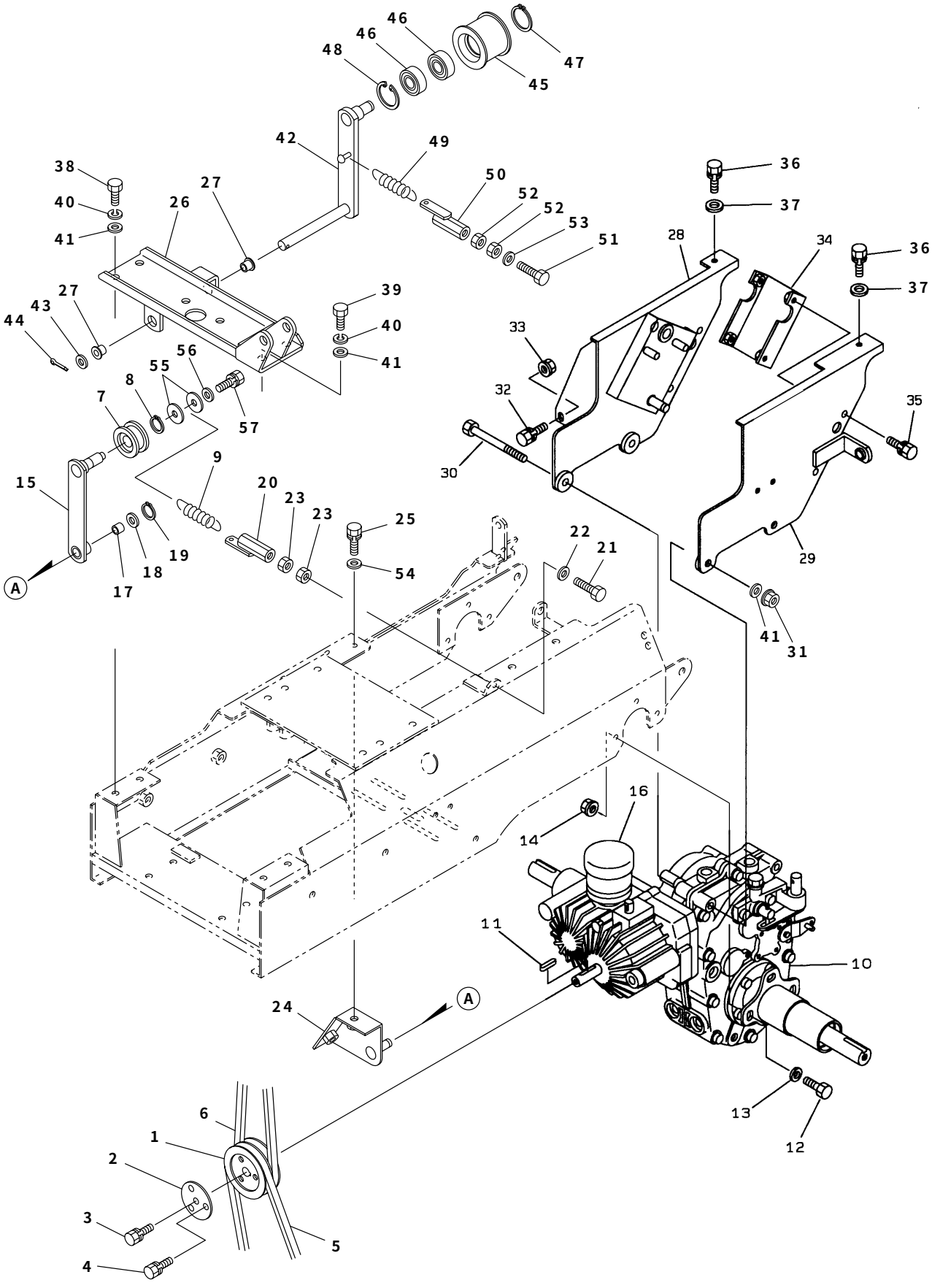
46
46
48
47
45
42
49
50
52
52
53
51
38
40
41
26
27
27
43
44
39
40
41
56
55
8
7
57
9
15
20
23
23
25
54
22
21
19
18
17
A
36
37
28
34
36
37
33
32
30
35
29
41
31
16
14
11
10
24
A
6
1
2
3
4
5
13
12

動力伝達部 HM07

見出No.	部品番号	部品名称	摘要	個数	発注単位	標準工数
1	083－1300	走行プーリ		1		0.5
2	083－1310	走行プーリ止メ板		1		
3	901－4016－B	六角ボルト（SW付）	M6×16（7T）	1	5	
4	902－4032－B	小形六角ボルト（SW付）	M8×16（7T）	3	5	
5	831－1320	Vベルト	LA-20（レッド）	1		0.5
6	831－1024	Vベルト	LA-24(スーパーゴールド1000)	1		0.5
7	715－1101	テンションプーリ	B-45T	1		0.2
8	936－1015	軸用C形止メ輪	S15	1	10	
9	082－9020	走行テンションスプリング		1		
10	083－2010	走行ミッション	HB05	1		2.0
11	941－1107	平行キー（両丸）	5×5×22	1		
12	902－4034	小形六角ボルト	M8×25（7T）	6	5	
13	929－4275	平座金	8×22×2.3	6	5	
14	838－2205	サラ座ナット	M8	6	5	
15	082－1421	走行テンションアーム		1		0.3
16	082－1260	オイルタンク		1		
17	828－1206	ドライスター	BM1220FB	1		
18	929－1207	平座金	12×22×2.3	1	5	
19	936－1012	軸用C形止メ輪	S12	1	10	
20	082－1490	走行テンションバー		1		0.1
21	902－8039	小形六角ボルト	M8×50（7T）	1	5	
22	929－2205	平座金	8×18×1.6	1	5	
23	916－6205	小形六角ナット（3種）	M8（3種）	2	5	
24	082－1430	走行テンション支点台		1		
25	902－4033－B	小形六角ボルト（SW付）	M8×20（7T）	2		
26	082－1402	上フレーム		1		0.8
27	828－2216	LFフランジブッシュ	LFF1515	2		
28	082－3012	操作盤マウント（右）		1		0.8
29	082－3024	操作盤マウント（左）		1		0.8
30	902－4068	小形六角ボルト	M10×100(半ネジ)(7T)	2	5	
31	838－2206	サラ座ナット	M10	2	5	
32	902－4032－B	小形六角ボルト（SW付）	M8×16（7T）	1	5	
33	838－2205	サラ座ナット	M8	1	5	
34	082－3031	操作盤マウントツナギ		1		0.1
35	902－4032－B	小形六角ボルト（SW付）	M8×16（7T）	4	5	
36	902－4033－B	小形六角ボルト（SW付）	M8×20（7T）	2		
37	929－2205	平座金	8×18×1.6	2		
38	902－4053	小形六角ボルト	M10×25（7T）	4	5	
39	902－4054	小形六角ボルト	M10×30（7T）	2	5	0.3
40	926－2208	バネ座金	M10（3号）	6		
41	929－2206	平座金	10×22×1.6	7	5	
42	082－1440	ブロワテンションアーム		1		0.5
43	929－8208	平座金	15×28×2.5（M14）	1	5	
44	930－0241	割ピン	4×32	1	10	
45	082－1330	テンションプーリ	BW60	1		0.3
46	938－1762	ボールベアリング	6202LLU	2		
47	936－1015	軸用C形止メ輪	S15	1	10	
48	936－2035	穴用C形止メ輪	R35	1	10	
49	082－1910	オーガ引張スプリング		1		0.3
50	082－1500	ブロワテンションバー		1		

HM07 動力伝達部

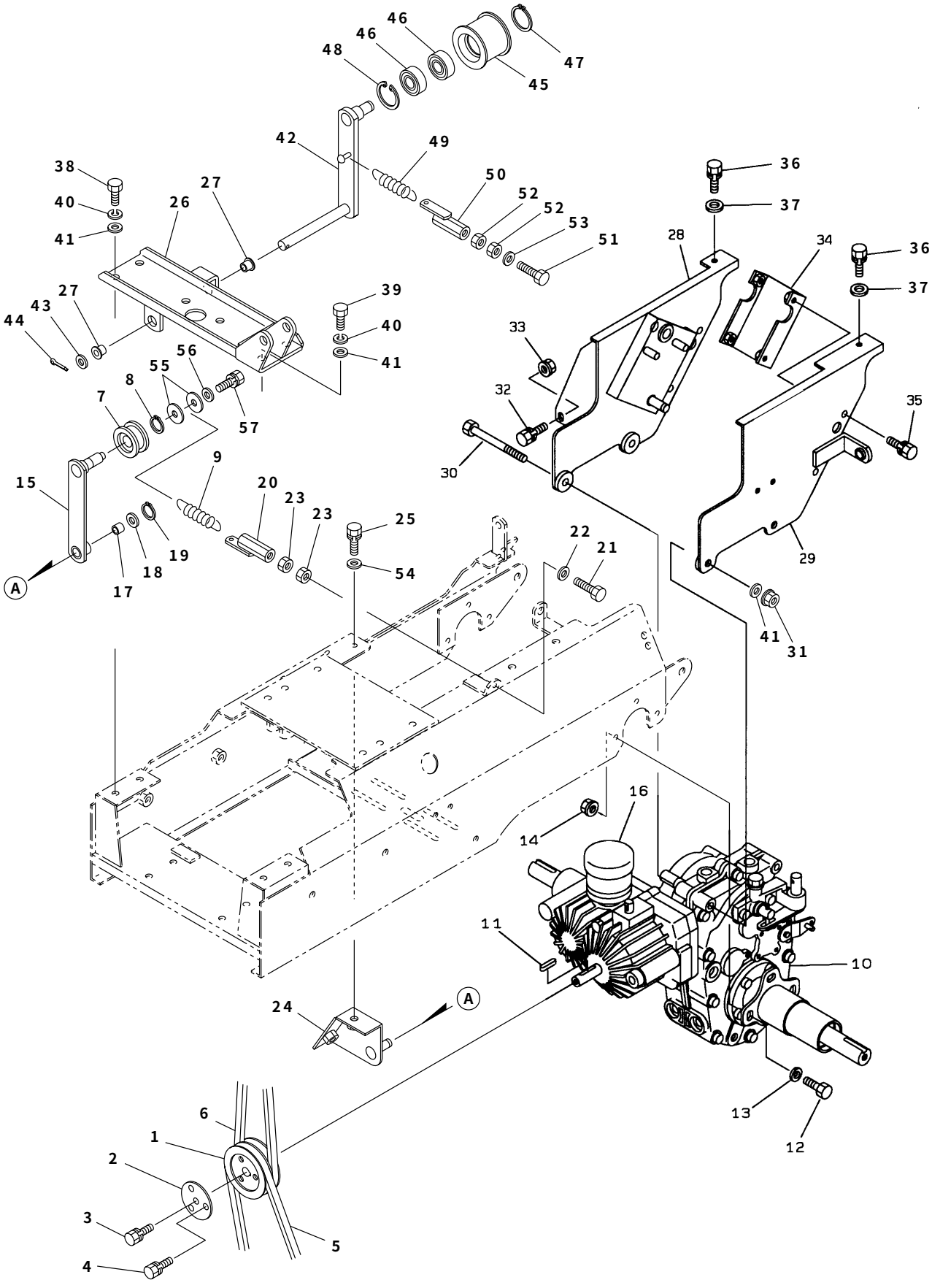
46
46
48
47
45
42
49
50
52
52
53
51
38
40
41
26
27
27
43
44
39
40
41
56
55
8
7
57
9
15
20
23
23
25
54
22
21
19
18
17
A
36
37
28
34
36
37
33
32
30
35
29
41
31
16
14
11
10
24
A
6
1
2
3
4
5
13
12

動力伝達部 HM07

見出No.	部品番号	部品名称	摘要	個数	発注単位	標準工数
51	902－8047	小形六角ボルト	M8×100（7T）	1		
52	916－6205	小形六角ナット（3種）	M8（3種）	2	5	
53	929－2205	平座金	8×18×1.6	1	5	
54	929－2205	平座金	8×18×1.6	2		
55	04014－50100	平座金	10×25×2.3	2		
56	04013－50060	平座金	6×18×1.6	1		
57	01125－50612	小形六角ボルト（SW付）	M6×12	1		

HM07 コントロール部

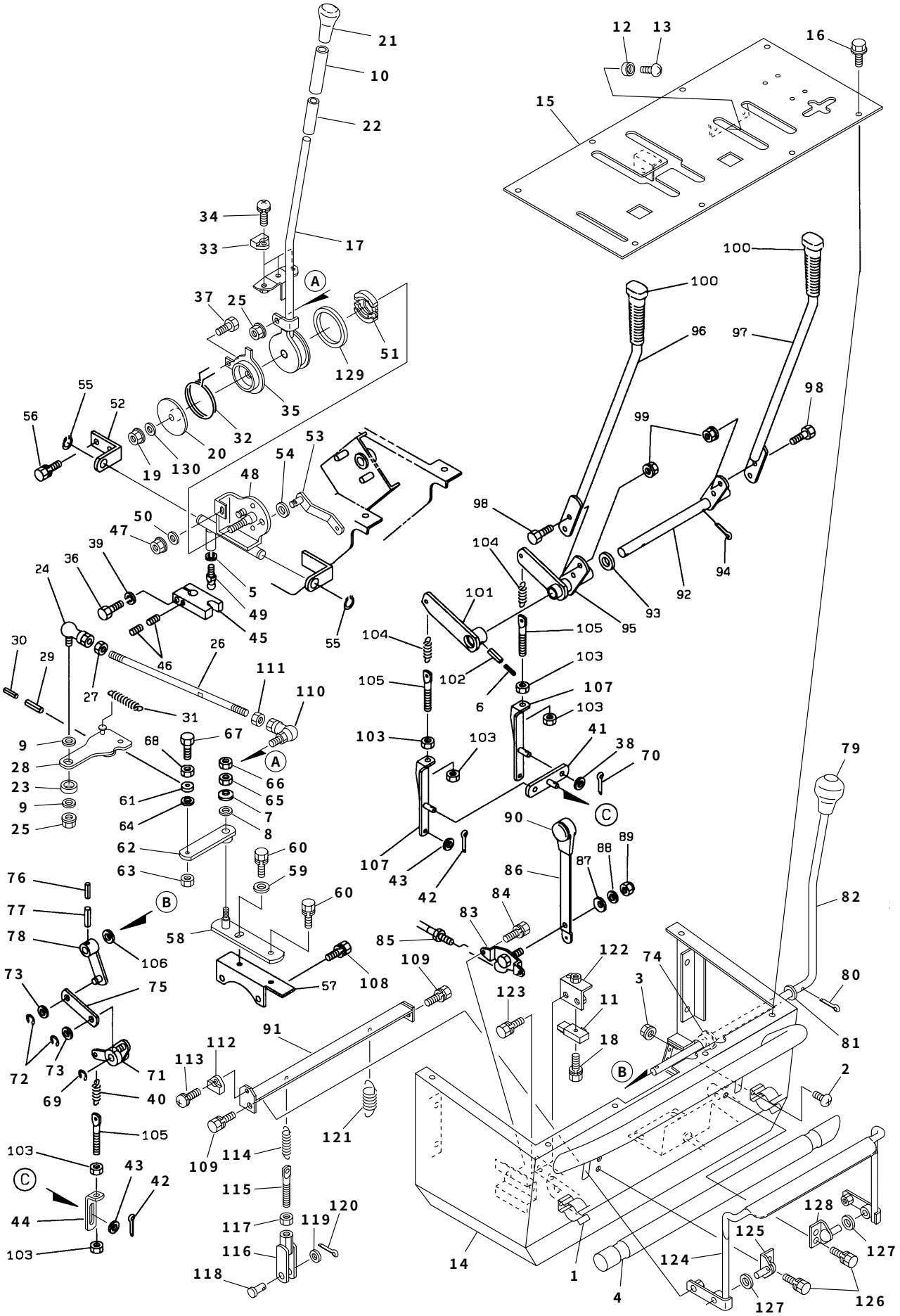

コントロール部 HM07

見出No.	部品番号	部品名称	摘要	個数	発注単位	標準工数
1	040−2670	木棒受金具		2		0.1
2	908−1213	十字穴付ナベ小ネジ	M4×10	2	5	
3	838−2102	サラ座ナット	M4	2	5	
4	053−9110	木棒		1		
5	926−1206	バネ座金	M8	1	5	
6	931−1117	スプリングピン	3×25	1		
7	927−1106	サラバネ座金	M8-1L	1	5	
8	929−4275	平座金	8×22×2.3	1	5	
9	929−2205	平座金	8×18×1.6	2	5	
10	082−7370	スリーブ押エ		1		
11	086−0510	変速レバースイッチ		1		
12	058−3110	ゴム足		2		
13	908−1214	十字穴付ナベ小ネジ	M4×12	2	5	
14	082−3103	操作盤		1		2.5
15	082−3123	操作パネル		1		1.5
16	913−3608	フランジ付六角ボルト（黒）	M6×16（7T）	8	5	
17	082−7250	変速レバー		1		0.3
18	915−1006−B	十字穴付六角ボルト（SW付）	M5×20	1		
19	806−3204	Uナット	M10	1		
20	082−3300	スプリング案内（２）		1		
21	082−3290	ニギリ	12−57Hアカ	1		
22	081−0331	スリーブ		1		
23	081−3140	シフトアームカラー		1		0.2
24	081−7230	エルボール	LHSA-8	1		
25	838−2205	サラ座ナット	M8	2	5	
26	082−3191	主変速ロッド		1		0.2
27	921−1205	フランジ付六角ナット（セレイト付き）	M8	1	5	
28	082−3132	主変速シフトアーム		1		0.5
29	931−1132	スプリングピン	5×25	1		
30	931−1117	スプリングピン	3×25	1		
31	705−3226	スプリング		1		
32	082−3380	リターンスプリング(ネジリバネ)		1		
33	086−0520	変速レバースイッチマグネット		3		
34	908−1225−B	十字穴付ナベ小ネジ（SW付）	M5×12	3		
35	082−3270	スプリング案内（１）		1		
36	902−0037	小形六角ボルト	M8×40（11T）	1	5	
37	901−4016	六角ボルト	M6×16（7T）	1		
38	929−2204	平座金	6×13×1.0	2	5	
39	926−2206	バネ座金	M8（3号）	1	5	
40	060−3321	クラッチスプリング		1		
41	060−3331	ブレーキアーム（A）		1		0.2
42	930−0217	割ピン	2.5×16	3	10	
43	929−2205	平座金	8×18×1.6	3	5	
44	060−3340	ブレーキアーム（B）		1		0.2
45	081−7241	フォーク		1		0.3
46	081−7310	ダブルポイント	M8×8	2	5	
47	838−2104	サラ座ナット	M6	1		
48	082−7255	シフトアーム		1		0.5
49	081−7260	エンドボール		1		
50	929−8204	平座金	6×12×1.6	1		

HM07 コントロール部

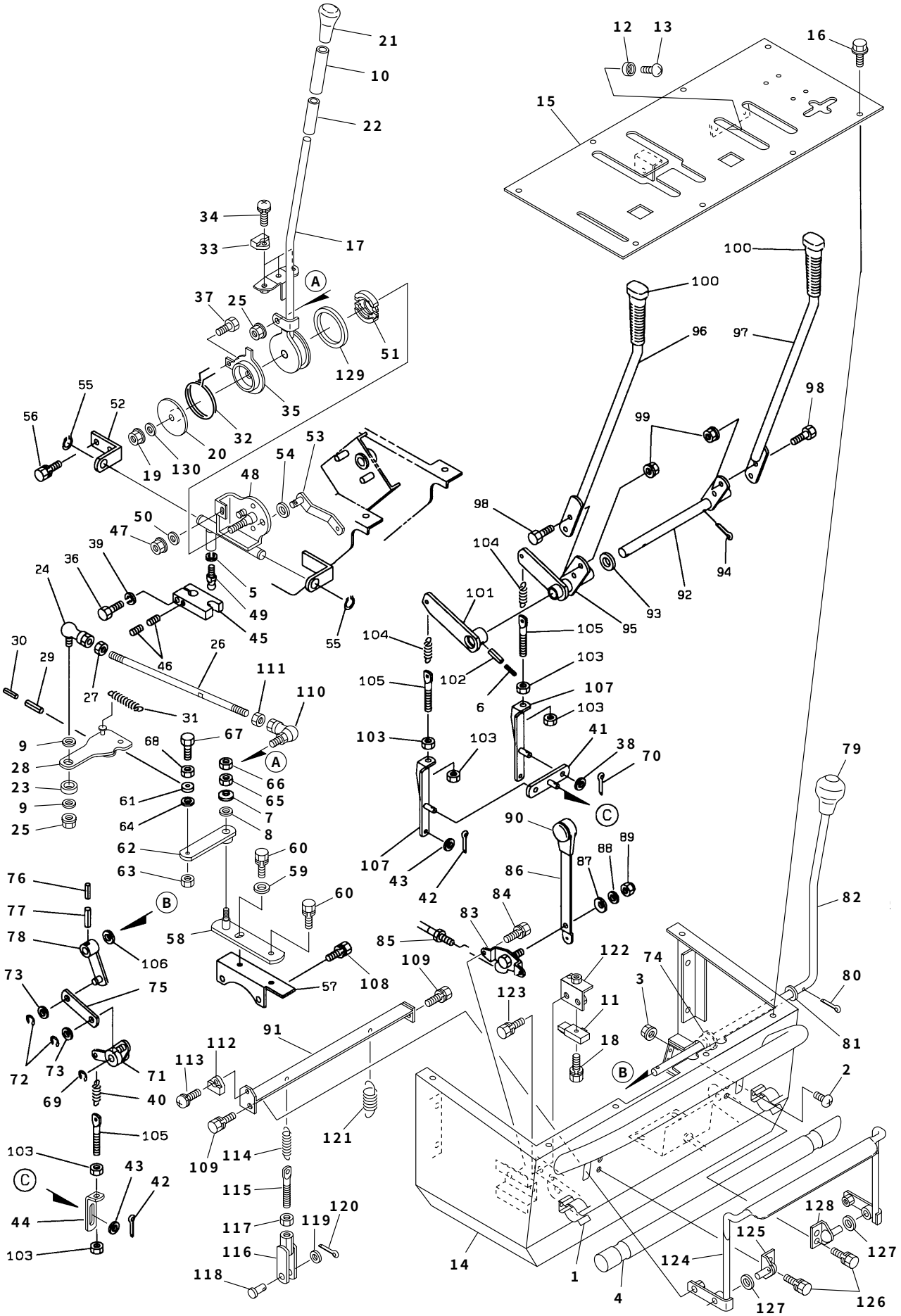

コントロール部 HM07

見出No.	部品番号	部品名称	摘要	個数	発注単位	標準工数
51	082−7270	ブレーキシューAssy		1		
52	082−7280	シフトアーム支点受		1		0.2
53	082−7350	ブレーキアーム		1		
54	929−7206	平座金	10×18×2.0	1		
55	936−1015	軸用C形止メ輪	S15	2	10	
56	902−4033−B	小形六角ボルト（SW付）	M8×20（7T）	2	5	
57	082−3111	ブラケット取付金具		1		0.5
58	082−3150	中立調整アームブラケット		1		0.3
59	929−4275	平座金	8×22×2.3	1	5	
60	902−4033−B	小形六角ボルト（SW付）	M8×20（7T）	2	5	
61	938−1367	ボールベアリング	626ZZ	1		
62	086−0080	中立調整アーム		1		0.2
63	838−2104	サラ座ナット	M6	1	5	
64	929−1204	平座金	6×12×1.6	1	5	
65	806−6203	小形六角Uナット	M8	1	5	
66	916−6205	小形六角ナット（3種）	M8（3種）	1	5	
67	901−4020	六角ボルト	M6×35（7T）	1	5	
68	916−1204	六角ナット	M6	1	5	
69	937−0210	E形止メ輪	E10	1	5	
70	930−0217	割ピン	2.5×16	2	10	
71	060−3390	走行リンク		1		0.3
72	937−0208	E形止メ輪	E8	2	5	
73	929−4206	平座金	10×24×2.3	2	5	
74	5377−27461	アーム（2）ブッシュ		1		
75	060−3371	ブレーキリンク（B）		1		0.3
76	931−1116	スプリングピン	3×22	1		
77	931−1131	スプリングピン	5×22	1		
78	082−3360	ブレーキリンク（A）		1		0.3
79	082−3530	ニギリ	12−45Pクロ	1		
80	930−5228	割ピン	3×18	1	10	
81	082−6000	平座金	12×22×1.6	1	5	
82	060−3352	ブレーキレバー		1		0.5
83	061−3520	スロットルレバーブラケット		1		0.2
84	915−1003−B	十字穴付六角ボルト（SW付）	M5×12	2	5	
85	060−3550	スロットルワイヤ		1		0.3
86	061−3510	スロットルレバー		1		0.3
87	927−3106	サラバネ座金	L-8	1		
88	929−2205	平座金	8×18×1.6	1	5	
89	806−3203	ナイロンナット	M8	1	5	
90	822−6301	ニギリ	呼鳴	1		
91	082−4920	デッドマンレバーツナギ		1		
92	082−3231	サイドクラッチレバー軸		1		0.5
93	929−2209	平座金	17×30×3.0	1	5	
94	930−0240	割ピン	4×30	1	10	
95	082−3241	サイドクラッチレバーアーム		1		0.5
96	082−3210	サイドクラッチレバー（左）		1		0.3
97	082−3220	サイドクラッチレバー（右）		1		0.3
98	902−4033	小形六角ボルト	M8×20（7T）	4	5	
99	838−2205	サラ座ナット	M8	4	5	
100	56731−56121	ニギリ	12−34クロ	2		

HM07 コントロール部

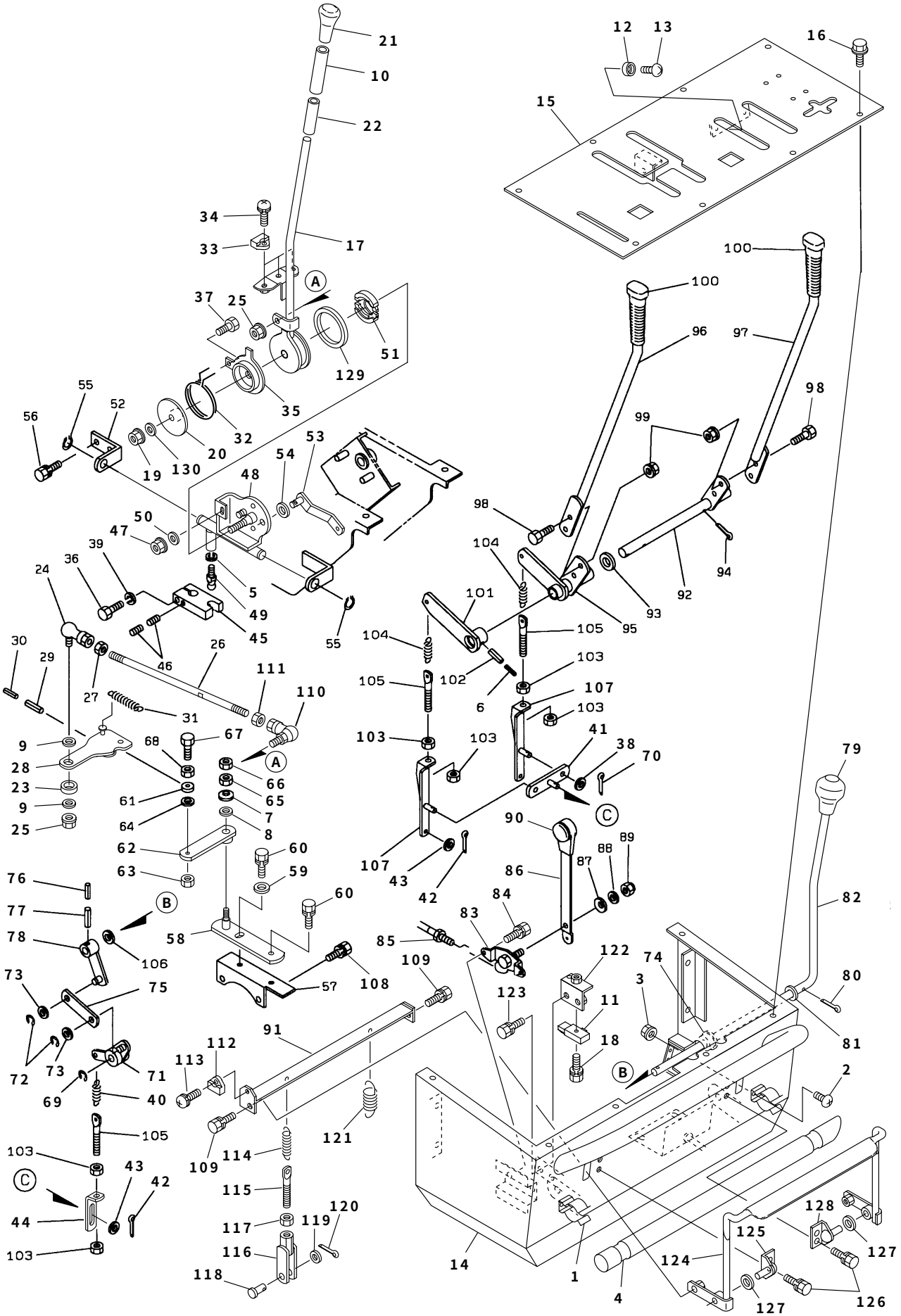

コントロール部 HM07

見出No.	部品番号	部品名称	摘要	個数	発注単位	標準工数
101	083−3250	サイドクラッチロッドアーム		1		0.3
102	931−1132	スプリングピン	5×25	1		
103	916−4205	小形六角ナット	M8	6	5	
104	082−3280	サイドクラッチスプリング		2		0.3
105	082−3540	テンションボルト	8−88	3		
106	082−6000	平座金	12×22×1.6	1	5	
107	083−7021	サイドクラッチアーム（右）		2		0.3
108	902−4038−B	小形六角ボルト（SW付）	M8×45（7T）	2	5	
109	902−4033−B	小形六角ボルト（SW付）	M8×20（7T）	2		
110	082−7260	エルボール（左）	BL-8DL(左ネジ)	1		
111	916−4205L	小型六角ナット（左）	M8(左)	1		
112	086−0520	変速レバースイッチマグネット		1		
113	908−1226−B	十字穴付ナベ小ネジ（SW付）	M5×16	1		
114	082−7360	スプリング		1		
115	086−3540	テンションボルト	6-60	1		
116	082−4930	デッドマンテンションバー		1		
117	916−1204	六角ナット	M6	1		
118	824−2210	頭付ピン	6×22	1		
119	929−2204	平座金	6×13×1.0	1		
120	930−0217	割ピン	2.5×16	1		
121	082−4940	レバーリターンスプリング		1		
122	082−8591	デッドマンスイッチ台		1		
123	901−4016−B	六角ボルト（SW付）	M6×16（7T）	2		
124	082−4911	デッドマンレバー		1		
125	082−4270	ループハンドル受（左）		1		
126	901−4016−B	六角ボルト（SW付）	M6×16（7T）	4		
127	929−8206	平座金	10×21×2.0	2		
128	082−4280	ループハンドル受（右）		1		
129	082−7310	変速レバーシール		1		
130	929−1206	平座金	10×18×1.6	1		

HM07 走行部

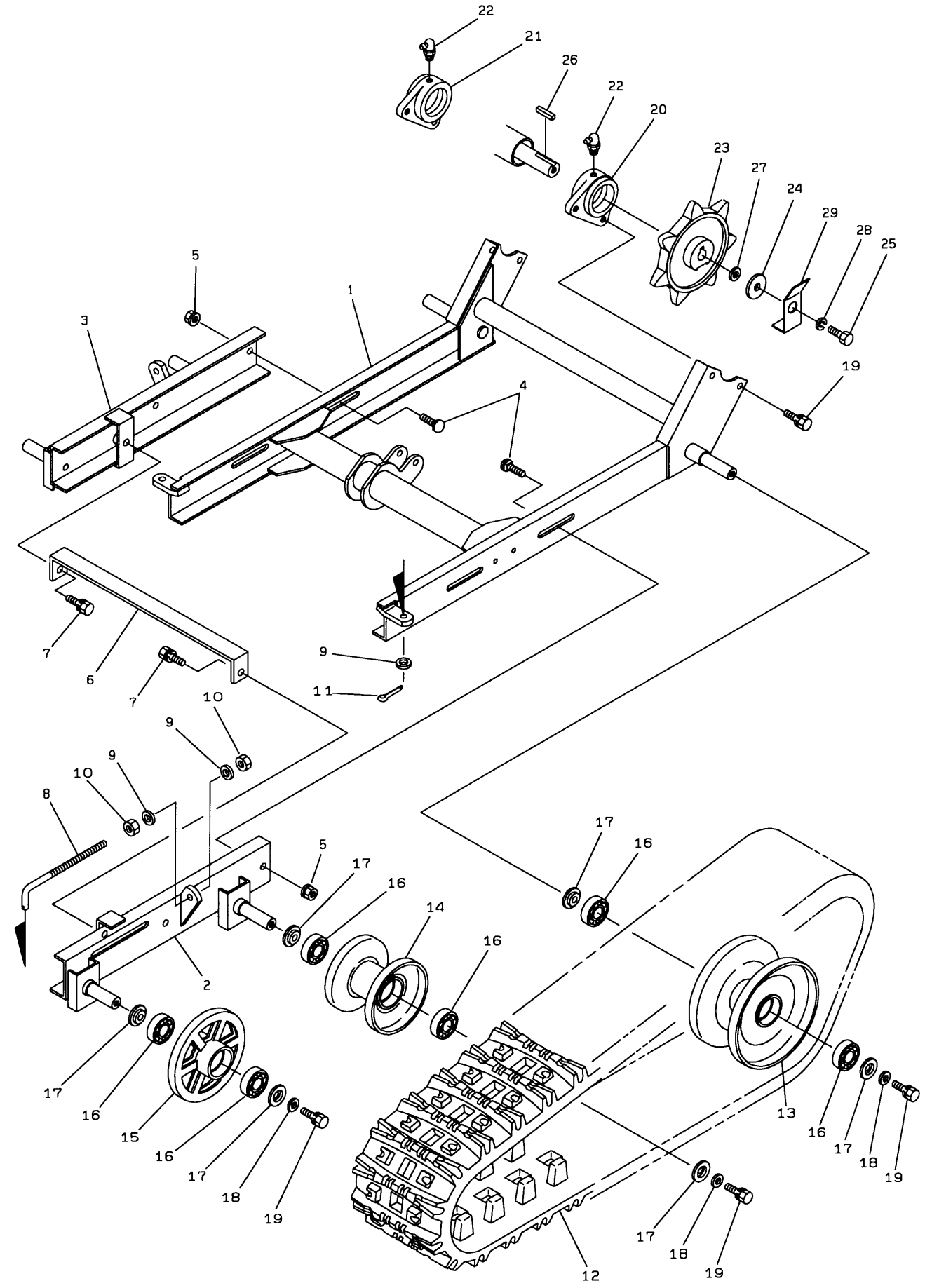
22
21
26
22
20
23
27
24
29
28
25
5
1
3
19
4
7
6
7
9
11
10
9
9
10
8
5
17
16
14
16
17
16
15
16
17
18
19
17
16
13
16
17
18
19
17
18
19
12

走行部 HM07

見出No.	部品番号	部品名称	摘要	個数	発注単位	標準工数
1	082－2251	走行フレーム		1		2.0
2	082－2310L	アイドラフレーム（左）		1		0.8
3	082－2310R	アイドラフレーム（右）		1		0.8
4	906－1438	角根丸頭ボルト	A1-M10×25（7T）	4	5	
5	838－2206	サラ座ナット	M10	4	5	
6	060－2330	アイドラフレームツナギ		1		0.2
7	902－4053－B	小形六角ボルト（SW付）	M10×25（7T）	2	5	
8	082－2350	テンションロッド		2		0.3
9	929－2206	平座金	10×21×2.0	6	5	
10	916－4206	小形六角ナット	M10	4	5	
11	930－5273	割ピン	3×16	2	10	
12	060－2151	クローラ	230×72×31	2		0.5
13	060－2410	転輪（大）		2		0.5
14	060－2450	転輪（小）		2		0.5
15	030－0170	トラッククローラ		2		0.8
16	938－1724	ボールベアリング	6204LLU	12		
17	252－0350	転輪用座金		12		
18	929－4276	平座金	10×25×3.0	6	5	
19	902－4052－B	小形六角ボルト（SW付）	M10×20（7T）	10	5	
20	059－2210	アクスルケース受（左）		1		0.8
21	059－2220	アクスルケース受（右）		1		0.8
22	953－3202	グリスニップル	C-PT 1/8	2		
23	082－2100	クローラスプロケット		2		0.8
24	081－0172	エンドプレート		2		
25	901－0054	六角ボルト	M10×30（11T）	2	5	
26	941－1318	平行キー（両角）	7×7×35	2		
27	084－2130	スプロケットカラー		2		
28	926－2208	バネ座金	M10（3号）	2	5	
29	082－2090	ボルトストッパ		2		0.2

HM07 カバー部

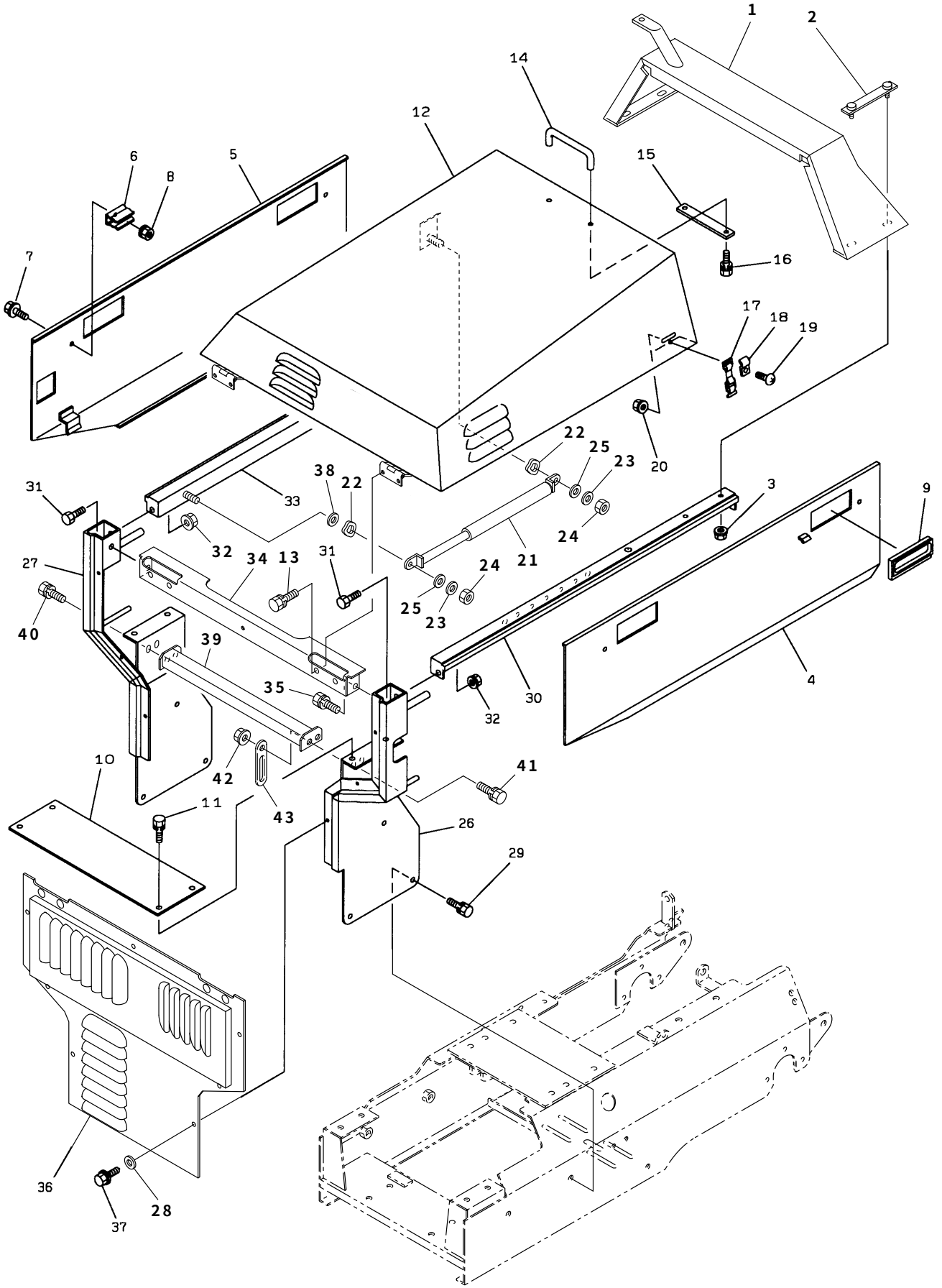
1
2
14
12
6
8
5
15
7
16
17
18
19
22
25
23
20
38
22
31
33
3
9
32
34
13
31
24
21
27
24
25
23
40
39
35
30
32
4
10
42
43
41
11
26
29
36
28
37

カバー部 HM07

見出No.	部品番号	部品名称	摘要	個数	発注単位	標準工数
1	082−8153	タンクカバー		1		1.0
2	060−8141	タンクカバー押エ金		2		0.1
3	838−2104	サラ座ナット	M6	4	5	
4	082−8161	ボンネット側板（左）		1		0.2
5	082−8171	ボンネット側板（右）		1		0.2
6	060−8180	カバーキャッチ		4		
7	913−3507	フランジ付六角ボルト（黒）	M6×12（7T）	4	5	
8	838−2104	サラ座ナット	M6	4	5	
9	060−8190	埋込み取手		4		
10	060−8250	マフラ遮熱板		1		0.2
11	902−4032−B	小形六角ボルト（SW付）	M8×16（7T）	4	5	
12	082−8101	ボンネット		1		0.3
13	902−4032−B	小形六角ボルト（SW付）	M8×16（7T）	4	5	
14	074−8130	取手（ボンネット）		1		
15	074−8500	補強板		1		
16	901−2005−B	六角ボルト（SW付）	M5×14（7T）	2	5	
17	056−2640	ゴムバンド		2		
18	056−2540	フッククランプ		2		
19	908−1236	十字穴付ナベ小ネジ	M6×12	2	5	
20	838−2104	サラ座ナット	M6	2	5	
21	083−8200	ガスシリンダ		1		0.3
22	083−8200−1	波座金		2	5	
23	083−8200−2	平座金	10×16×0.5	2	5	
24	838−4106	小形六角タフロックナット	M10	2	5	
25	929−1206	平座金	10×18×1.6	2	5	
26	082−3812	本体枠柱（左）		1		0.5
27	082−3822	本体枠柱（右）		1		0.5
28	929−4404	平座金	6×19×1.6	7		
29	902−4033−B	小形六角ボルト（SW付）	M8×20（7T）	4	5	
30	082−3831	本体枠（左）		1		0.3
31	902−4032	小形六角ボルト	M8×16（7T）	4	5	
32	838−2205	サラ座ナット	M8	4	5	
33	082−3841	本体枠（右）		1		0.3
34	083−3851	本体枠（前）		1		0.2
35	902−4033−B	小形六角ボルト（SW付）	M8×20（7T）	2	5	
36	082−8211	前カバー		1		0.2
37	913−3608	フランジ付六角ボルト（黒）	M6×16（7T）	7	5	
38	929−4276	平座金	10×25×3.0	1	5	
39	082−8230	電磁クラッチストッパ		1		
40	902−4032−B	小形六角ボルト（SW付）	M8×16（7T）	3	5	
41	902−4034−B	小形六角ボルト（SW付）	M8×25（7T）	1	5	
42	838−2205	サラ座ナット	M8	1	5	
43	061−9511	配線押エ	φ8用	1		

HM07 油圧部

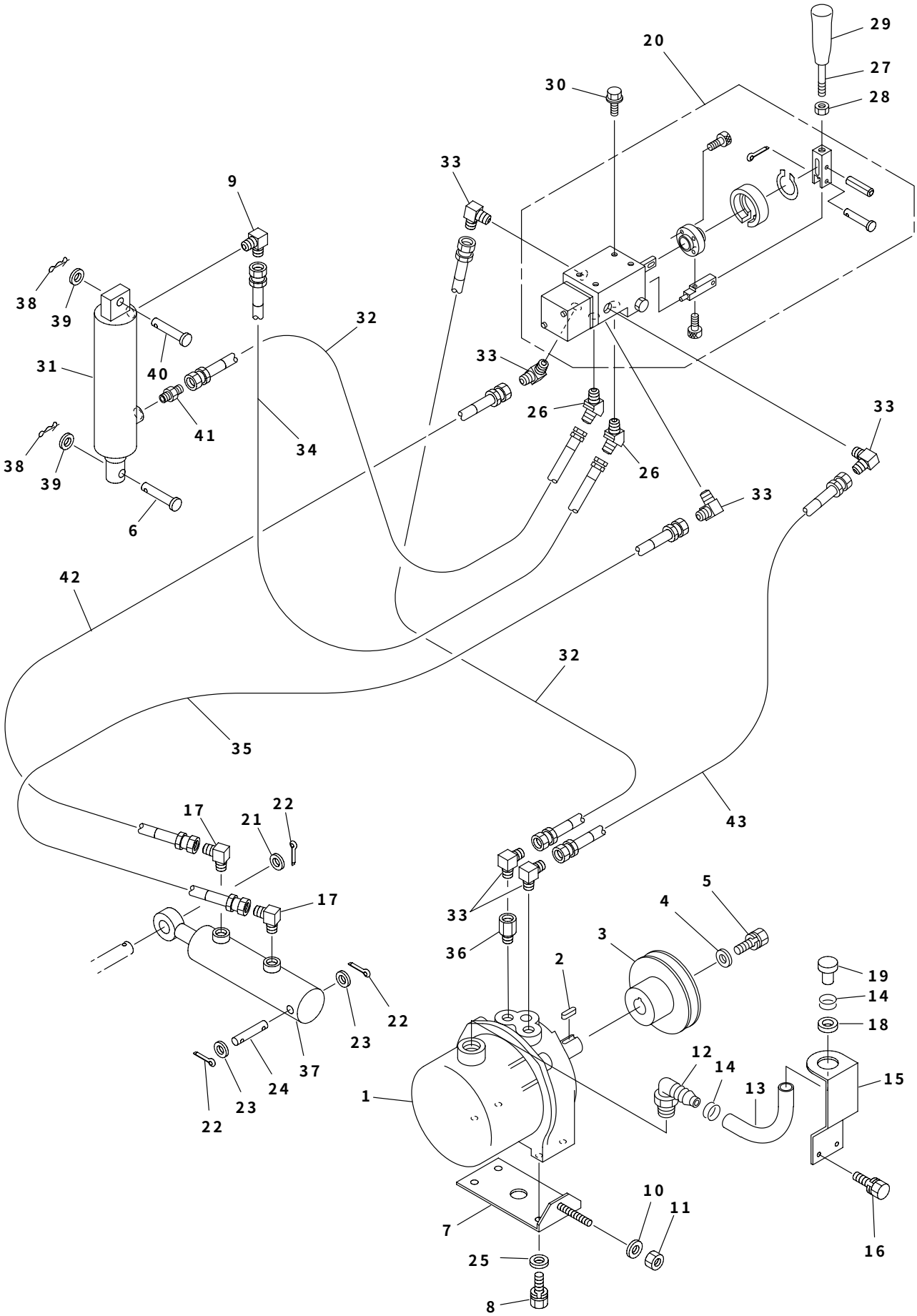

29
20
27
30
28
33
9
38
39
32
31
40
33
41
26
34
33
38
39
26
33
6
42
32
35
17
22
21
43
17
5
4
33
3
36
2
19
14
22
18
23
12
14
37
15
24
13
1
23
22
10
11
7
16
25
8

油圧部 HM07

見出No.	部品番号	部品名称	摘要	個数	発注単位	標準工数
1	083－2511	油圧パッケージ		1		0.5
2	941－1180	平行キー（両丸）	5×5×18	1		
3	058－1380	Vプーリ		1		0.5
4	929－4276	平座金	10×25×3.0	1	5	
5	902－4051－B	小形六角ボルト（SW付）	M10×16	1	5	
6	824－1232	頭付ピン	10×60	1	5	
7	082－2521	スライド金具		1		0.5
8	902－4034－B	小形六角ボルト（SW付）	M8×25（7T）	4	5	
9	33174－74171	90°エルボ（絞り1.0）	1/4PT×PFメス	1		
10	929－2205	平座金	8×18×1.6	1	5	
11	838－4105	タフロックナット	M8	1	5	
12	060－2530	ホースエルボ		1		
13	082－2540	注油ホース		1		
14	836－1016	ホースバンド（φ16）		2		
15	060－2560	ホースブラケット		1		
16	901－4016－B	六角ボルト（SW付）	M6×16（7T）	2	5	
17	33174－74171	90°エルボ（絞り1.0）	1/4PT×PFメス	2		
18	834－0011	グロメット	C30-BW-16-2	1		
19	060－2550	ホース栓		1		
20	082－2600	モノスプールバルブ組立品		1		0.4
21	929－2209	平座金	17×30×3.0	1	5	
22	930－0239	割ピン	4×25	3	10	
23	929－2208	平座金	15×28×2.5	2	5	
24	058－2630	シリンダ取付ピン		1		
25	929－4275	平座金	8×22×2.3	4	5	
26	060－2891	45°エルボ	1/4PT×PFメス	2		
27	082－2691	油圧バルブレバー		1		
28	916－6206	小形六角ナット（3種）	M10（3種）	1	5	
29	082－2670	ニギリ	10－35W矢クロ	1		
30	913－3608	フランジ付六角ボルト（黒）	M6×16（7T）	4	5	
31	082－2610	油圧シリンダ（昇降）		1		0.5
32	060－2811	油圧ホース	900L×PFメス　白	2		
33	060－2881	90°エルボ	1/4PT×PFメス	6		
34	060－2841	油圧ホース	980L×PFメス	1		
35	082－2830	油圧ホース	1360L×PFメス	1		
36	853－1201	ブッシング	PT1/4	1		
37	082－2651	油圧シリンダ（ローリング）		1		0.3
38	930－0228	ストッパーピン	φ10用	2	5	
39	929－4276	平座金	10×25×3.0	2	5	
40	824－1229	頭付ピン	10×45	1	5	
41	851－1206	アダプタ（ストレート）	1/4PT×PFメス	1		
42	082－2840	油圧ホース	1400L×PFメス	1		
43	082－2810	油圧ホース	830L×PFメス	1		

HM07 オーガ・ブロワ部

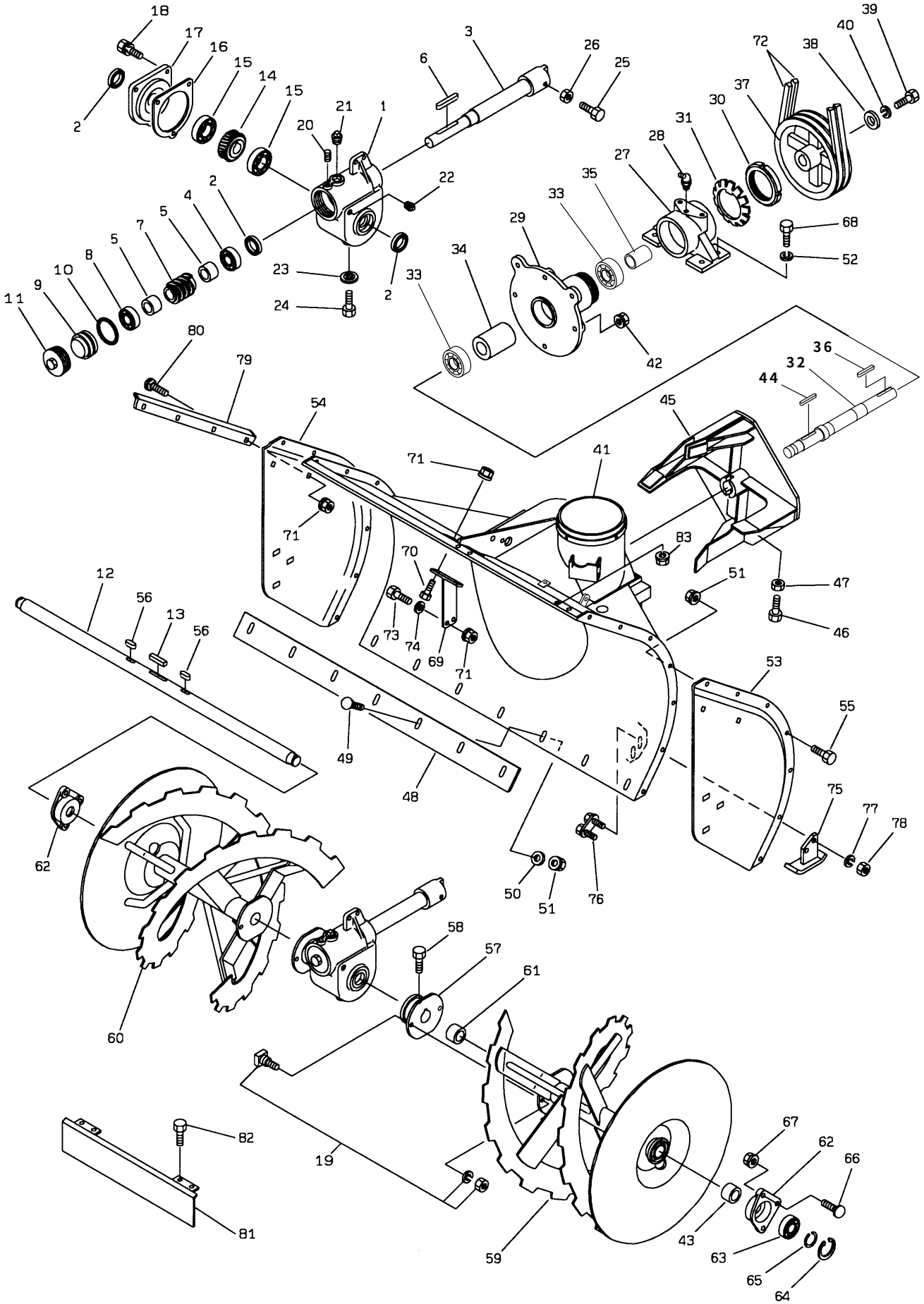

オーガ・ブロワ部 HM07

見出No.	部品番号	部品名称	摘要	個数	発注単位	標準工数
1	058−5310	ウォームギヤボックス		1		1.5
2	811−2124	オイルシール	TC30458	3		
3	058−5430	オーガ駆動軸		1		0.8
4	939−3405	テーパローラベアリング	30205	1		
5	053−5370	スペーサ（25×13）		2		
6	941−1179	平行キー（両丸）	7×7×60	1		
7	702−3206	ウォーム		1		1.0
8	938−1125	ボールベアリング	6205	1		
9	058−5360	ベアリングリテーナ		1		
10	951−2060	Oリング	G60	1	5	
11	053−5330	ウォームキャップ		1		
12	060−4300	オーガ軸		1		1.0
13	941−1320	平行キー（両角）	7×7×45	1		
14	33174−51312	ウォームホイール		1		2.0
15	938−1126	ボールベアリング	6206	2		
16	053−5391	パッキン		1		
17	053−5320	ウォームボックス軸受		1		
18	902−4033−B	小形六角ボルト（SW付）	M8×20（7T）	3	5	
19	709−2111−D	シャーボルト（N・SW付）	M10×25	2	30	
20	910−4118	六角穴付止メネジ（クボミ先）	M8×12	1	5	
21	952−1204	プラグ	PT1/2	1		
22	952−1202	プラグ	PT1/4	1		
23	812−1008	シールワッシャ	WF8	1		
24	902−4032	小形六角ボルト	M8×16（7T）	1	5	
25	902−4053	小形六角ボルト	M10×25（7T）	1	5	
26	916−4206	小形六角ナット	M10	1	5	
27	061−4512	ブロワ軸受		1		1.0
28	953−2202	グリスニップル	B-PT1/8	1		
29	061−4520	ブロワメタル		1		1.0
30	954−0015	ベアリング用ナット	AN15	1		
31	955−0115	ベアリング用ワッシャ	AW15	1		
32	082−5220	ブロワ軸		1		1.0
33	938−1726	ボールベアリング	6206LLU	2		
34	061−5440	スペーサ	30×84	1		
35	082−5450	スペーサ	30×54	1		
36	941−1221	平行キー（片丸）	7×7×50	1		
37	060−4550	ブロワプーリ		1		0.5
38	009−0480	エンドプレート	10×32×3.0	1		
39	902−4052L	小形六角ボルト（左ネジ）	M10L×20（7T）	1	5	
40	926−1208L	バネ座金（左）	M10L小形	1	5	
41	082−4010	オーガケース		1		1.7
42	838−2206	サラ座ナット	M10	6	5	
43	828−1223	ブッシュ	70B-3030	2		
44	941−1120	平行キー（両丸）	7×7×45	1		
45	058−5210	ブロワ		1		1.7
46	902−4053	小形六角ボルト	M10×25（7T）	1	5	
47	916−4206	小形六角ナット	M10	1	5	
48	060−4120	ブレード		1		0.1
49	906−1424	角根丸頭ボルト	A1-M8×25（7T）	7	5	
50	016−9510	平座金	8×25×3.2	7		

HM07 オーガ・ブロワ部

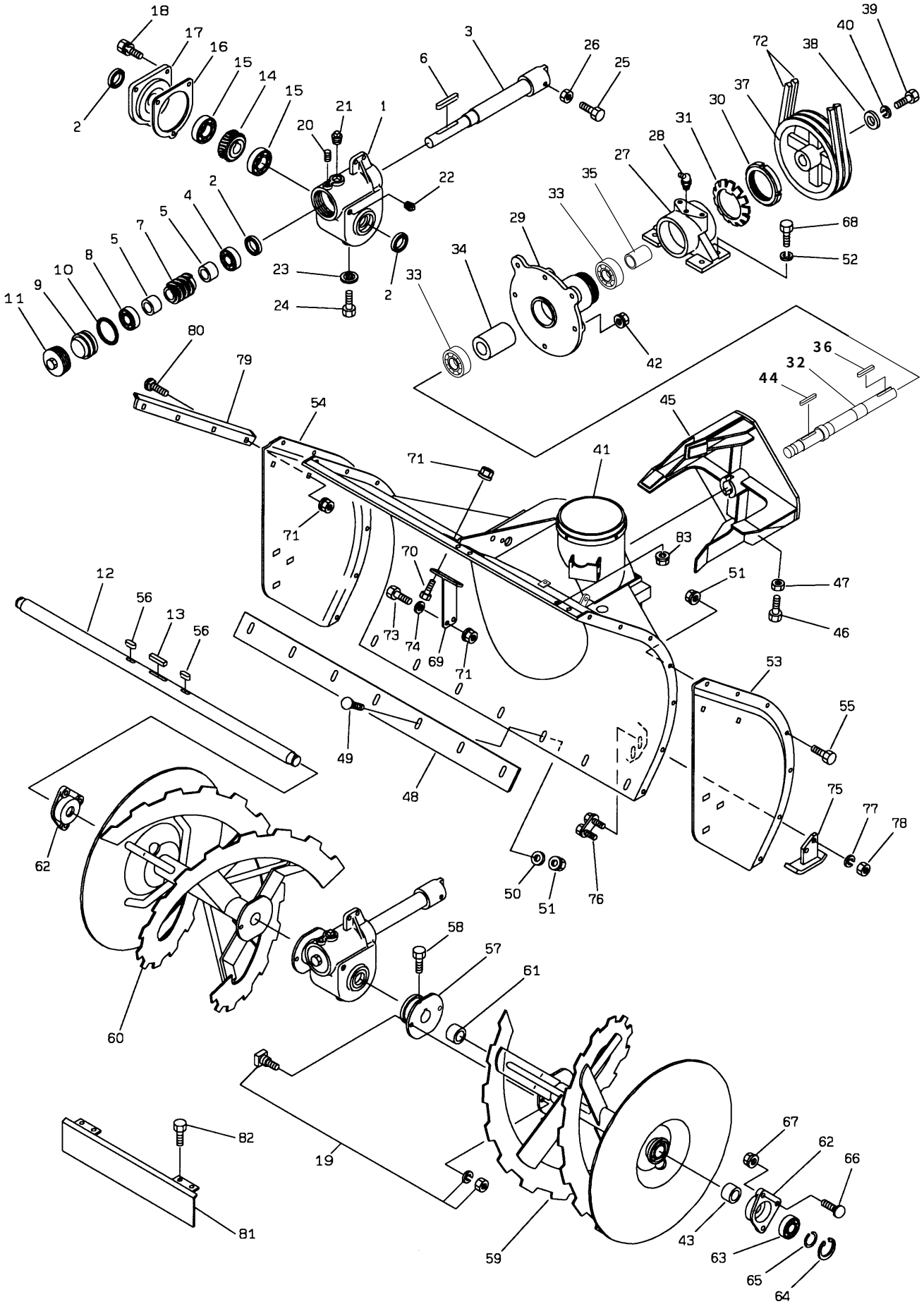

オーガ・ブロワ部 HM07

見出No.	部品番号	部品名称	摘要	個数	発注単位	標準工数
51	838－2205	サラ座ナット	M8	21	5	
52	926－2208	バネ座金	M10（3号）	4	5	
53	061－4211L	オーガケース側板（左）		1		0.3
54	061－4211R	オーガケース側板（右）		1		0.3
55	902－4032	小形六角ボルト	M8×16（7T）	14	5	
56	941－1195	平行キー（両丸）	7×7×24	2		
57	082－5120	オーガボス		2		0.8
58	902－4032	小形六角ボルト	M8×16（7T）	4	5	
59	082－4310L	オーガ（左）		1		0.5
60	082－4310R	オーガ（右）		1		0.5
61	828－1123	ブッシュ	30×34×30	2		
62	061－5170	オーガメタル		2		0.5
63	938－1725	ボールベアリング	6205LLU	2		
64	936－2052	穴用C形止メ輪	R52	2	5	
65	016－0100	サークリップ（軸用）		2	5	
66	906－3439	角根丸頭ボルト	B-M10×30（7T）	6	5	
67	838－2206	サラ座ナット	M10	6	5	
68	902－4055	小形六角ボルト	M10×35（7T）	4	5	
69	053－5410	ギヤボックス受		1		
70	902－4053	小形六角ボルト	M10×25（7T）	2	5	
71	838－2206	サラ座ナット	M10	6	5	
72	831－3043	Vベルト	LB-43(スーパーゴールド1000)	2		0.5
73	902－4055	小形六角ボルト	M10×35（7T）	2	5	
74	929－4206	平座金	10×24×2.3	2	5	
75	082－4130	ソリ		2		0.2
76	060－4140	ソリ固定ボルト		2		
77	926－1208	バネ座金	M10	4	5	
78	916－4256	小形六角ナット	M10（P1.25）	4	5	
79	082－5410	サイドマーカ		1		
80	906－1238	角根丸頭ボルト	A1-M10×25	2	5	
81	082－9590	ヒサンボウシイタ（オプション）		1		0.2
82	901－2003	六角ボルト（オプション）	M5×12	4	5	
83	916－1203－B	六角ナット（SW付）（オプション）	M5	4	5	

HM07 シュート部

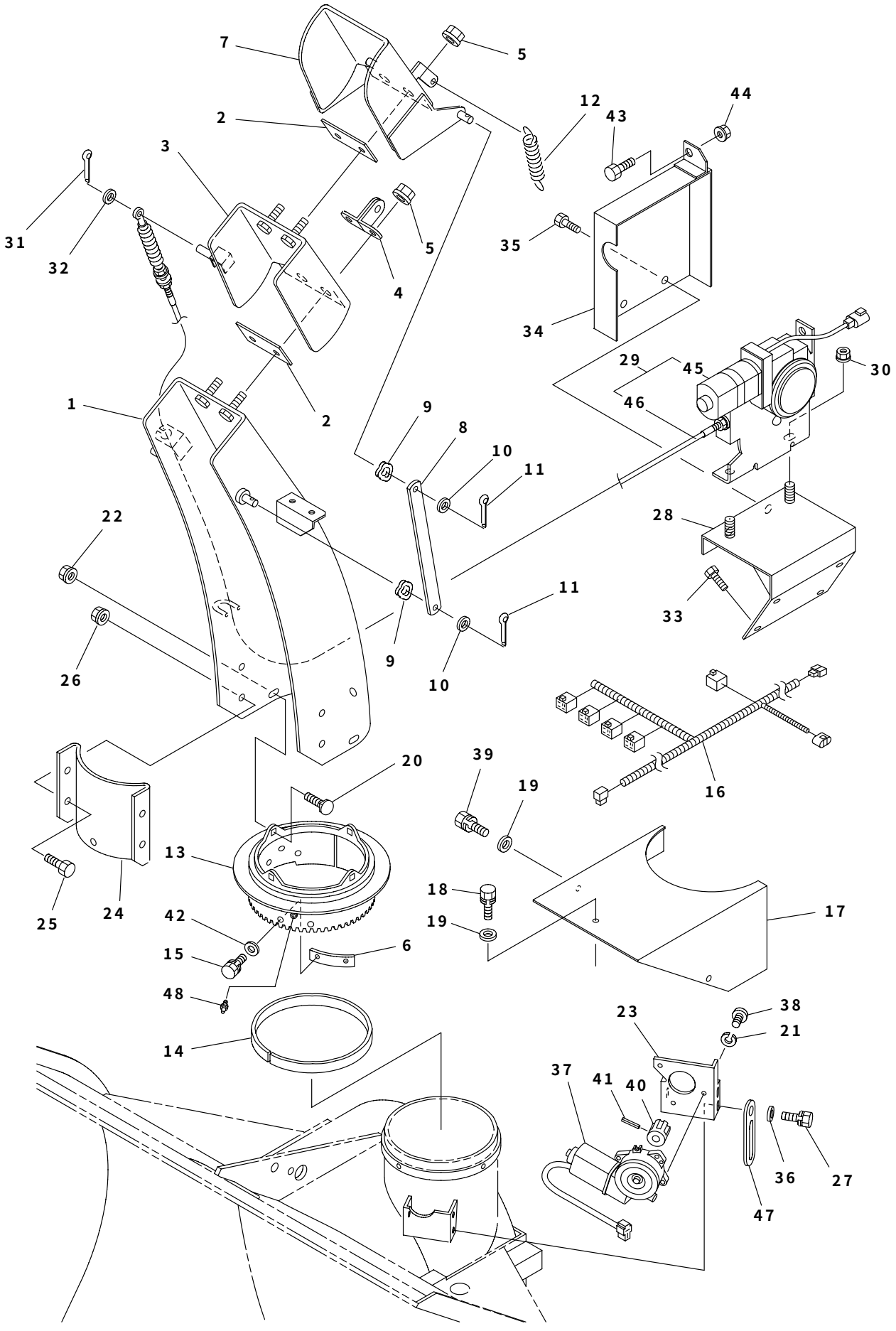
7
5
2
12
43
44
3
31
32
35
5
4
34
29
45
30
46
1
2
9
8
10
11
22
28
11
33
26
9
10
16
20
39
19
13
18
19
17
25
24
42
15
6
48
14
23
38
21
37
41
40
36
27
47

シュート部 HM07

見出No.	部品番号	部品名称	摘要	個数	発注単位	標準工数
1	082−6111	シュート		1		0.3
2	081−2200	シュートキャップパッキン		2		
3	083−6220	シュートキャップ1		1		0.4
4	061−6230	バネ掛		1		
5	838−2104	サラ座ナット	M6	4	5	
6	082−5150	シュートガイド		3		0.2
7	082−6210	シュートキャップ（２）		1		0.4
8	061−6250	ステー		2		
9	807−1004	波座金	WW-8	4	5	
10	929−2205	平座金	8×18×1.6	4	5	
11	930−5228	割ピン	3×20	4	10	
12	084−5030	引張スプリング（シュート）		1		
13	060−5111	シュートギヤ		1		0.5
14	060−5210	リング		1		
15	901−4014−B	六角ボルト（SW付）	M6×10（7T）	6	5	
16	082−8664	モータハーネス		1		0.2
17	082ー5340	モータカバー		1		
18	901ー4016−B	六角ボルト（SW付）	M6×16（7T）	2	5	
19	929−9704	平座金	6×18×1.6	3	5	
20	906−1422	角根丸頭ボルト	A1-M8×16（7T）	4	5	
21	926−1204	バネ座金	M6	3	5	
22	838−2205	サラ座ナット	M8	4	5	
23	086−5330	モータブラケット		1		0.5
24	058−6220	セーフティガード		1		
25	901−4015	六角ボルト	M6×12（7T）	4	5	
26	838−2104	サラ座ナット	M6	4	5	
27	901−4016−B	六角ボルト（SW付）	M6×16（7T）	3	5	
28	082−5380	NBモータブラケット		1		
29	082−5370	シュート上下モータ		1		0.3
30	838−2205	サラ座ナット	M8	2	5	
31	930−0217	割ピン	2.5×16	1	10	
32	929−2205	平座金	8×18×1.6	1	5	
33	902−4032−B	小形六角ボルト（SW付）	M8×16（7T）	4	5	
34	082ー5390	NBモーターカバー		1		
35	901−4015−B	六角ボルト（SW付）	M6×16（7T）	2	5	
36	929−9704	平座金	6×18×1.6	3	5	
37	086−8621	シュート旋回モータ		1		0.5
38	908−1236	十字穴付ナベ小ネジ	M6×12	3	5	
39	901−4017−B	六角ボルト（SW付）	M6×20（7T）	1	5	
40	060−5310	モータギヤ		1		0.3
41	931−1123	スプリングピン	4×22	1		
42	929−2204	平座金	6×12×1.6	6	5	
43	902−4032	小形六角ボルト	M8×16（7T）	1	5	
44	838−2254	サラ座ナット	M8	1	5	
45	082−5370−1	モータ		1		
46	082−5370−2	ワイヤ		1		
47	061−9520	配線押エ	φ6用	1		0.1
48	953−1101	グリスニップル	A-M6F	3		

HM07 電装部

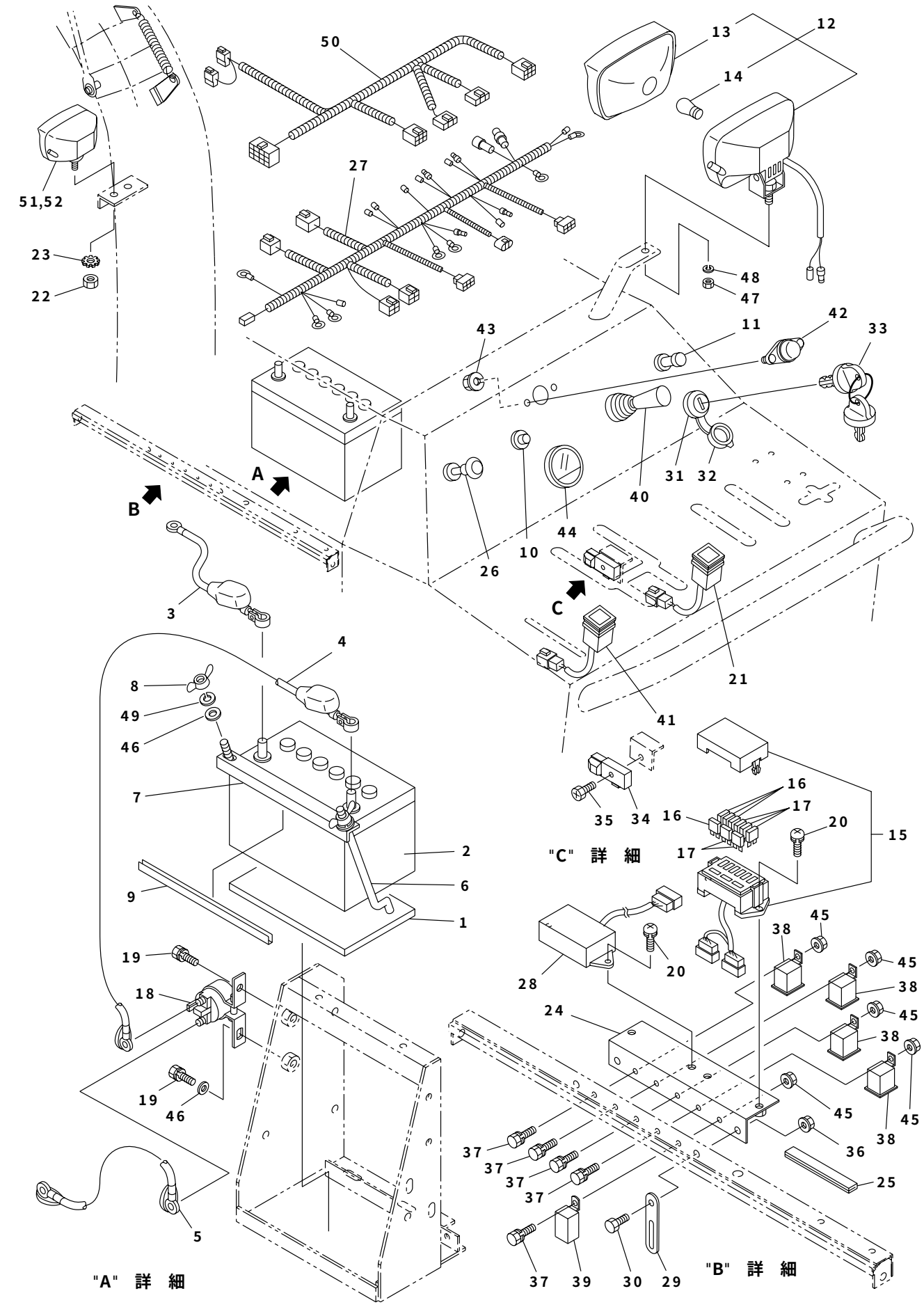

50
13
12
14
27
51,52
23
22
48
47
43
11
42
33
A
B
31
32
40
44
10
26
C
3
4
21
41
8
49
46
7
35
34
16
17
20
15
"C" 詳 細
2
6
9
1
19
18
28
20
38
45
24
19
46
37
36
25
5
"A" 詳 細
37
39
30
29
"B" 詳 細

見出No.	部品番号	部品名称	摘要	個数	発注単位	標準工数
1	058−1130	バッテリゴムパッキン		1		
2	753−1114	バッテリ	40B19L	1		0.3
3	082−8040	バッテリ（−）ケーブル		1		0.2
4	060−8023	バッテリ（＋）ケーブル		1		0.2
5	060−8030	スタータケーブル（セルモータコード）		1		0.2
6	081−8440	バッテリ押エボルト		2		
7	082−8470	バッテリ押エ		1		
8	920−1204	蝶ナット	M6	2	5	
9	060−8480	バッテリ押エゴム		2		
10	082−9450	オイルランプ		1		0.2
11	050−7431	ライトスイッチ		1		
12	084−7420	ライトAssy		1		0.2
13	074−7420−3	ライトレンズ		1		
14	760−1121	電球	A12V27W(S25/BA15s)	1		
15	083−9484	ヒューズボックス		1		0.1
16	757−3020	ブレードヒューズ	20A	4		
17	757−3030	ブレードヒューズ	30A	5		
18	ESB0082	マグネットスイッチ		1		0.3
19	901−4016−B	六角ボルト（SW付）	M6×16（7T）	2	5	
20	908−1238−B	十字穴付ナベ小ネジ（SW付）	M6×20	4	5	
21	086−8650	除雪スイッチ		1		
22	082−7420−4	六角ナット	M10 P1.25	1		
23	082−7420−5	歯付座金	M10	1		
24	082−8701	リレーブラケット		1		0.2
25	086−9500	ヒューズホゴパッキン	No.100×42	1		
26	060−3741	チョークワイヤ		1		
27	082−8015	メインハーネス		1		1.0
28	086−8571	デッドマンユニット		1		
29	061−9511	配線押エ	φ8用	1		
30	902−4032	小形六角ボルト	M8×16（7T）	2	5	
31	081−8310	エンジンスイッチ（キー付）		1		0.1
32	752−1004−2	エンジンスイッチカバー		1		
33	752−1004K	エンジンキー		1		
34	086−0510	変速レバースイッチ		1		0.2
35	915−1006−B	十字穴付六角ボルト（SW付）	M5×20	2	5	
36	838−2254	サラ座ナット	M8	2	5	
37	901−4016	六角ボルト	M6×16（7T）	5	5	
38	33174−81391	リレー		4		0.2
39	33174−81391	リレー		1		0.2
40	085−8080	ジョイスティック（4方向）		1		0.2
41	082−8640	非常停止スイッチ		1		0.2
42	060−8650	パネルライト		1		
43	838−2102	サラ座ナット	M4	2		
44	082−7170	燃料計		1		
45	838−2104	サラ座ナット	M6	5	5	
46	929−2204	平座金	6×13×1.0	2	5	
47	074−7420−4	小形六角ナット		1		
48	074−7420−5	バネ座金		1		
49	926−1204	バネ座金	M6	2	5	
50	082−8582	デッドマンハーネス		1		

HM07 電装部

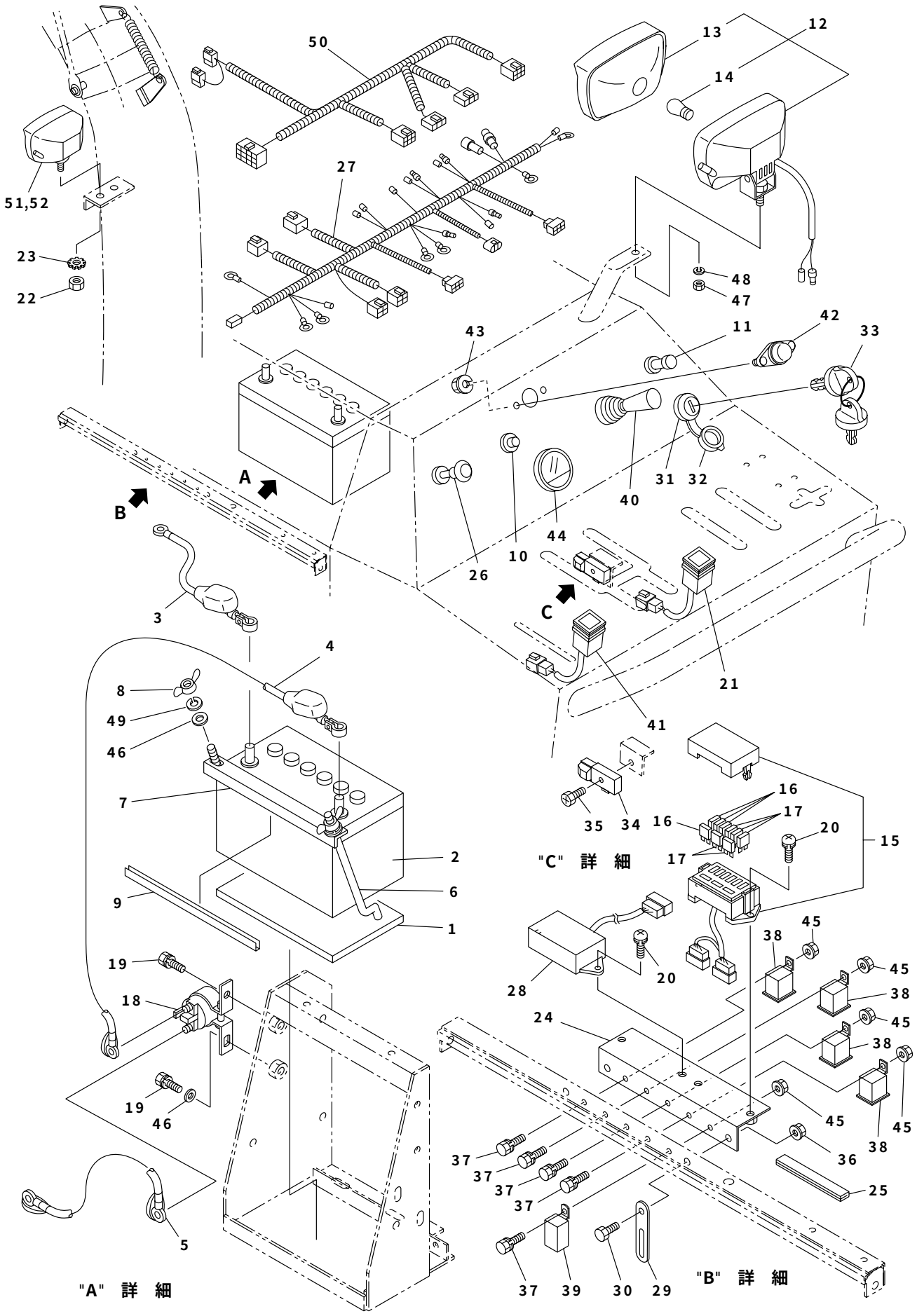
50
13
12
14
51,52
27
23
22
48
47
43
11
42
33
A
B
40
31
32
44
10
26
3
C
21
41
4
8
49
46
7
2
6
9
1
35
34
16
17
20
15
"C" 詳 細
28
45
38
19
18
24
36
25
37
39
30
29
"A" 詳 細
"B" 詳 細
5

見出No.	部 品 番 号	部　品　名　称	摘　　要	個数	発注単位	標準工数
51	082－7420	ライト（シュート用）		1		
52	760－1116	電球	A12V20W(G18/BA15s)	1		

HM07 ステッカ部

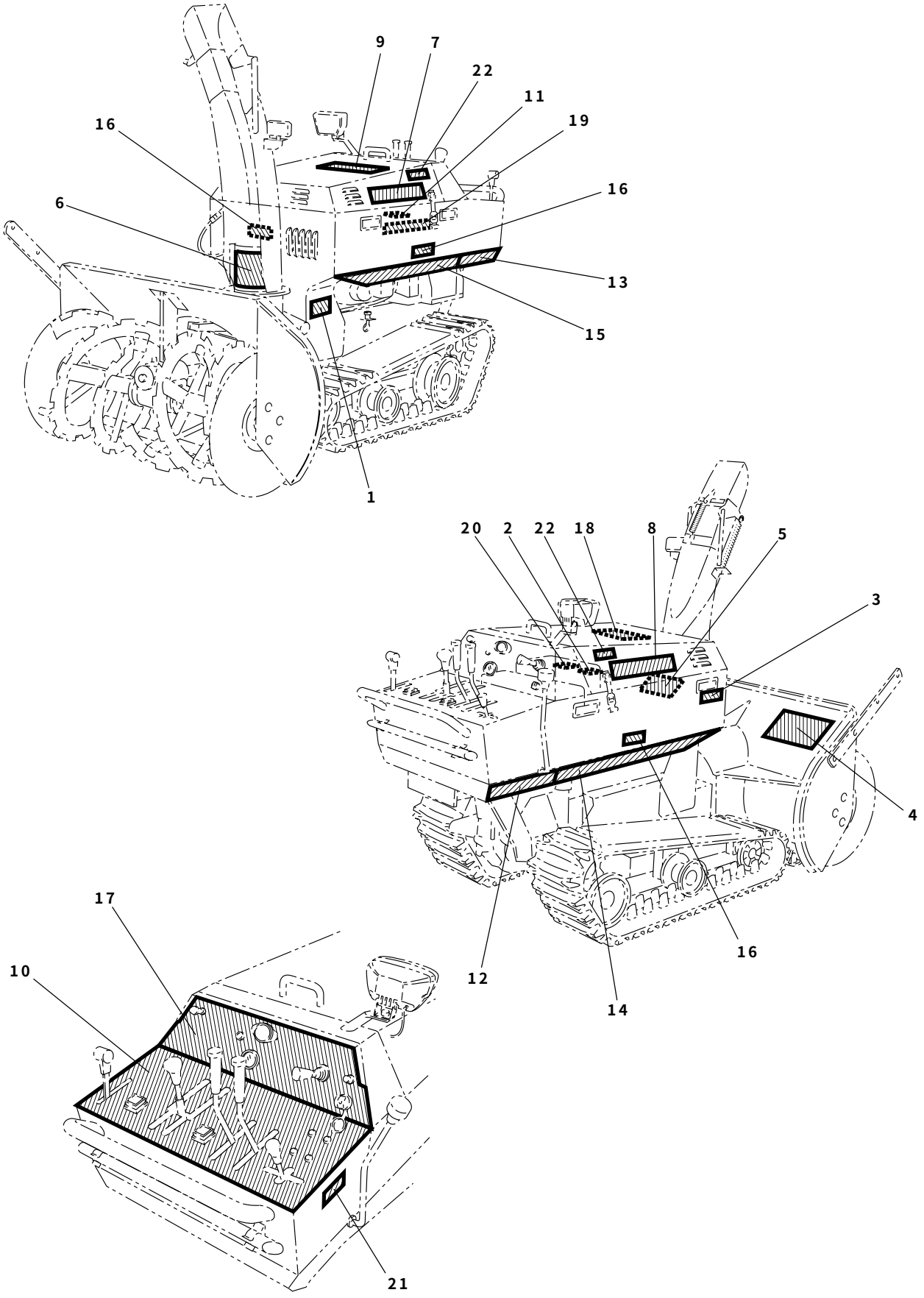

ステッカ部 HM07

見出No.	部品番号	部品名称	摘要	個数	発注単位	標準工数
1	082－9130	ステッカ（Vベルト一覧）		1		
2	E000040	警告ラベル（給油）		1		
3	E000041	警告ラベル（マフラ高温）		1		
4	9999－0006	警告ラベル（安全のために）		1		
5	9999－0009	警告ラベル（オーガ危険マーク）		1		
6	9999－0010	警告ラベル（ブロワ危険マーク）		1		
7	16G03L－HM07	ステッカ（9－16G左）		1		
8	16G03R－HM07	ステッカ（9－16G右）		1		
9	9999－0037	ステッカ（ＹＡＮＡＳＥ）		1		
10	16G01－H005	ステッカ（9－16G操作パネル）		1		
11	082－9200	ステッカ（ヒューズ）		1		
12	060－9152	ステッカ（操作盤右）		1		
13	060－9162	ステッカ（操作盤左）		1		
14	060－9212	ステッカ（側板右）		1		
15	060－9222	ステッカ（側板左）		1		
16	9999－0007	警告ラベル（カバー）		3		
17	16G02－H010	ステッカ（計器パネル）		1		
18	16G04－H005	ステッカ（配線図）		1		
19	082－9232	ステッカ（リレー）		1		
20	9999－0036	ステッカ（燃料注意）		1		
21	9999－0019－1	ステッカ（駐車ブレーキ）		1		
22	16GS03－GP06	ステッカ（ヤナセ、スノースロワー）		2		

HM07 電気配線図

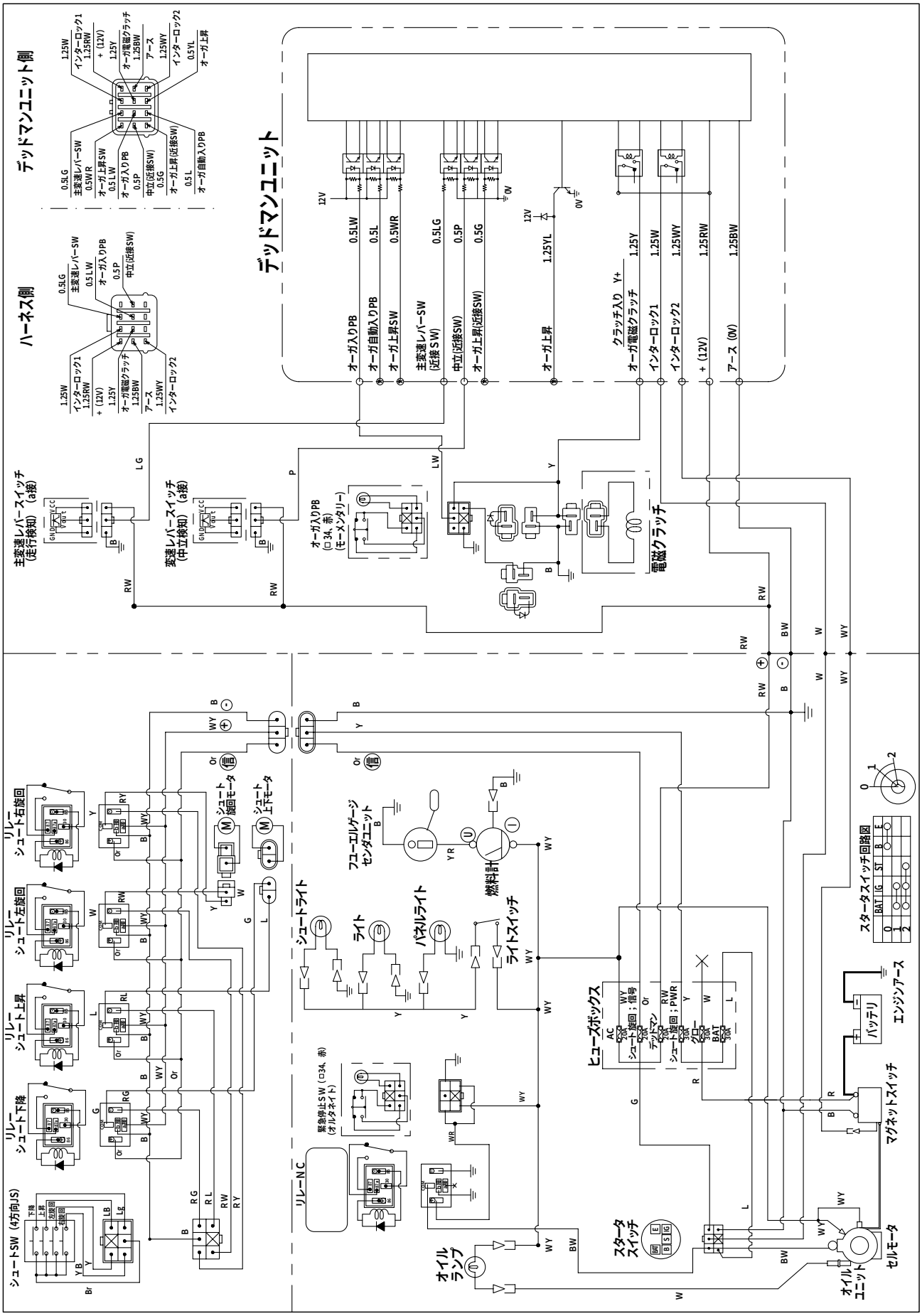
デッドマンユニット側
ハーネス側
デッドマンユニット
主変速レバースイッチ (走行検知) (a接)
変速レバースイッチ (中立検知) (a接)
オーガ入りPB (□34, 赤) (モーメンタリー)
電磁クラッチ
リレー シュート右旋回
リレー シュート左旋回
リレー シュート上昇
リレー シュート下降
シュートSW (4方向JS)
シュート旋回モータ
シュート上下モータ
フューエルゲージ センダユニット
燃料計
シュートライト
ライト
パネルライト
ライトスイッチ
緊急停止SW (□34, 赤) (オルタネイト)
リレーNC
ヒューズボックス
スタータ スイッチ
オイル ランプ
オイル ユニット
セルモータ
マグネットスイッチ
バッテリ
エンジンアース
スタータスイッチ回路図
オーガ入りPB
オーガ自動入りPB
オーガ上昇SW
主変速レバーSW (近接SW)
中立(近接SW)
オーガ上昇(近接SW)
クラッチ入り Y+
オーガ電磁クラッチ
インターロック1
インターロック2
+ (12V)
アース (0V)

エンジン

モデル305447　タイプ 00193－E1

この除雪機エンジンの部品番号は番号の前に E がつきます。
従って 791965 は E791965 となります。

エンジンモデル番号の見方（Vツイン）

〔例〕386447 エンジンの場合

MODEL	TYPE	CODE
386447	0149-E1	06091111

モデル番号は
386447です。

タイプ番号は
0149-E1ですが
0149として見ます。

コード番号は
06091111です。

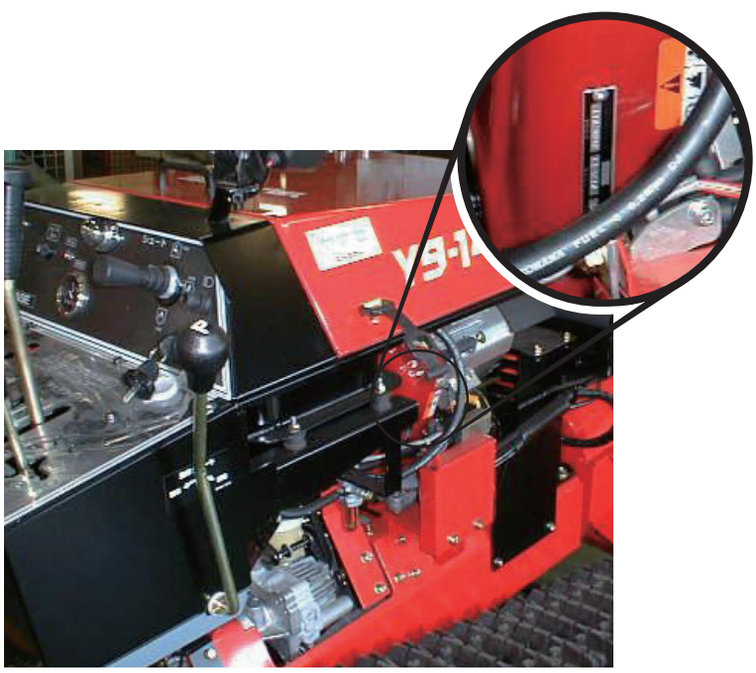

新書式 MS-6141-02/24/2007
旧書式 MS-6141-11/01/2006
ファイル　保守マニュアルの第 2 項記載
305400

図解入り部品リスト
305400 型シリーズ

型番号
0005 から 0158、0165 から 1410.

目　　次

エアクリーナー 7
オルタネータ 15
ブロワーハウジング 12
カム軸 2
キャブレター 6
キャブレターオーバーホールキット 6
制御機器 10
クランクケースカバー／油受 4
クランク軸 2
シリンダー 2
シリンダーヘッド 3
電気スターター 16
エンジンガスケットセット 2
排気システム 8
フライホイール 13
燃料供給装置 9
ガバナーばね 10
点火装置 15
吸気マニホールド 4
インバータ 15
潤滑装置 5
ピストン／リング／コネクティングロッド 2
リワインドスターター 14
シュラウド 11
バルブガスケットセット 3

印刷場所　米国

全ての権利は保護されています。この資料のいかなる部分も、ブリッグス・アンド・ストラットン社の書面による許可なくしては、いかなる形あるいは方法でも、電子的にせよ機械的にせよ、写真複写、録画あるいは他のいかなる情報保存や情報取出しシステムによることを含め、複製したり転送したりすることは出来ません。

305400

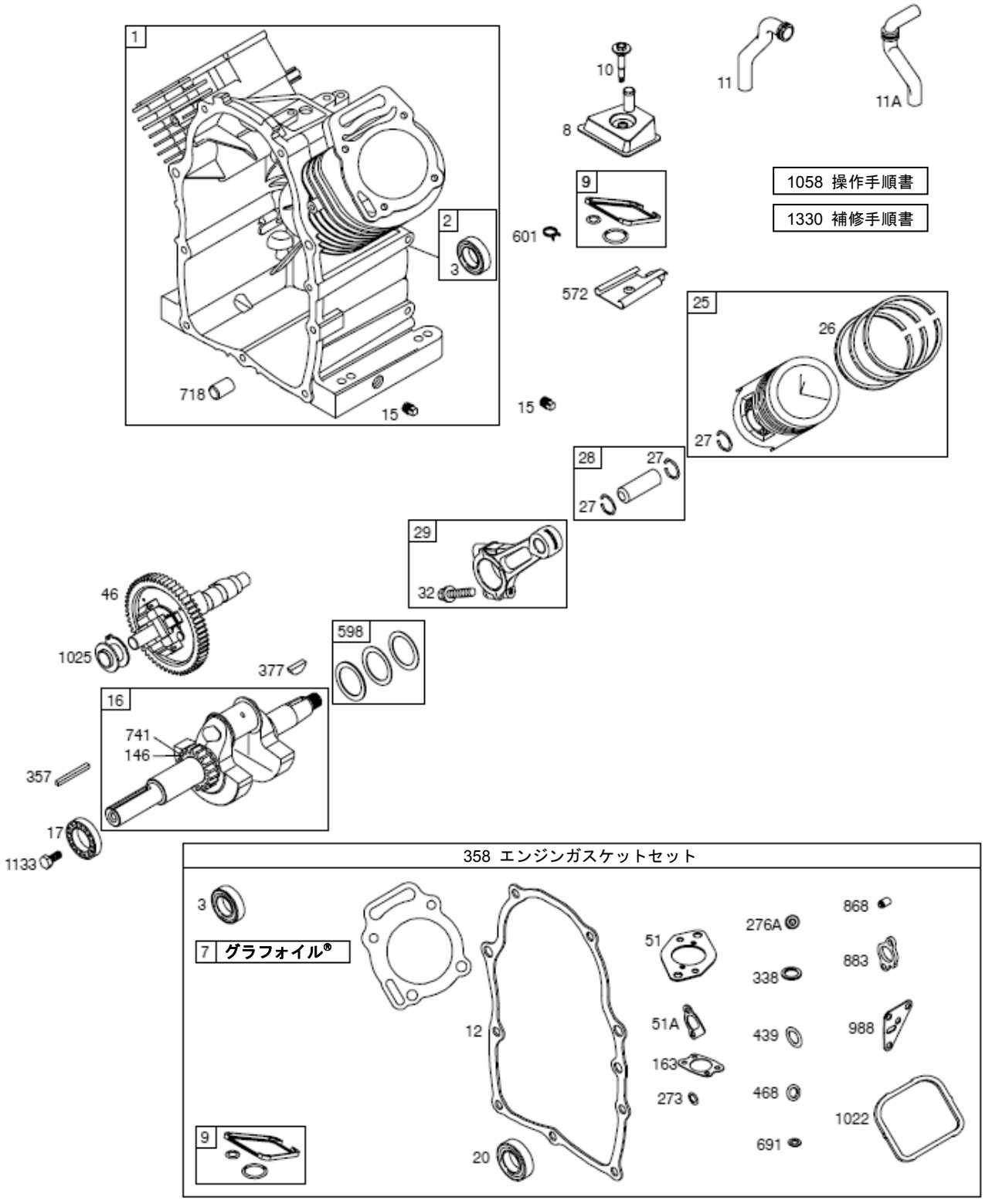
1
2
3
718
15
10
8
11
11A
9
601
572
15
1058 操作手順書
1330 補修手順書
25
26
27
28
27
27
29
32
46
1025
377
598
16
741
146
357
17
1133
358 エンジンガスケットセット
3
7 グラフォイル®
12
20
51
51A
163
273
276A
338
439
468
691
868
883
988
1022
9

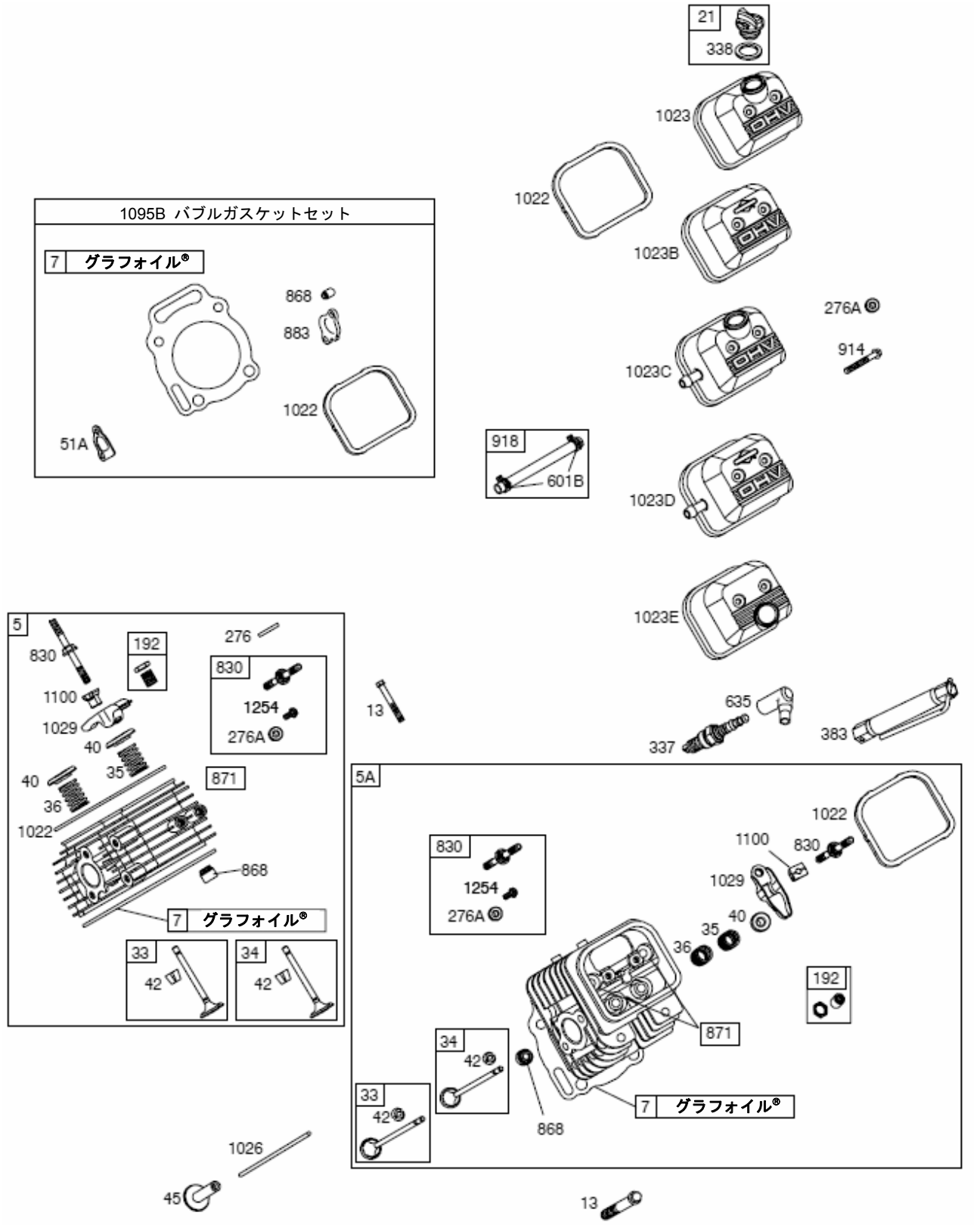
1095B バブルガスケットセット
7 グラフォイル®
868
883
1022
51A
21
338
1023
1022
1023B
276A
914
1023C
918
601B
1023D
1023E
635
337
383
5
830
192
276
1100
1029
40
35
40
36
1022
830
1254
276A
871
868
7 グラフォイル®
33
42
34
42
13
5A
830
1254
276A
1022
1100
830
1029
40
35
36
192
871
34
42
33
42
868
7 グラフォイル®
1026
45
13

305400

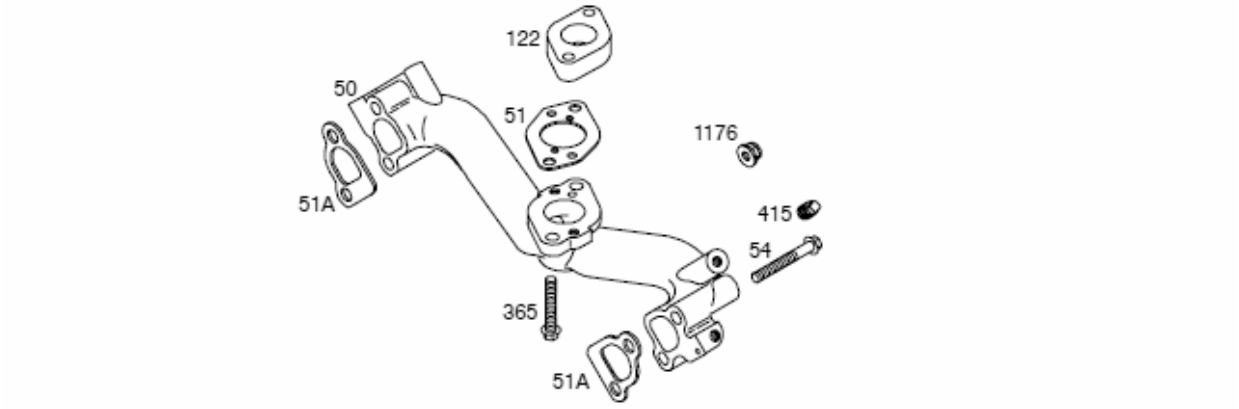
122
50
51
1176
51A
415
54
365
51A

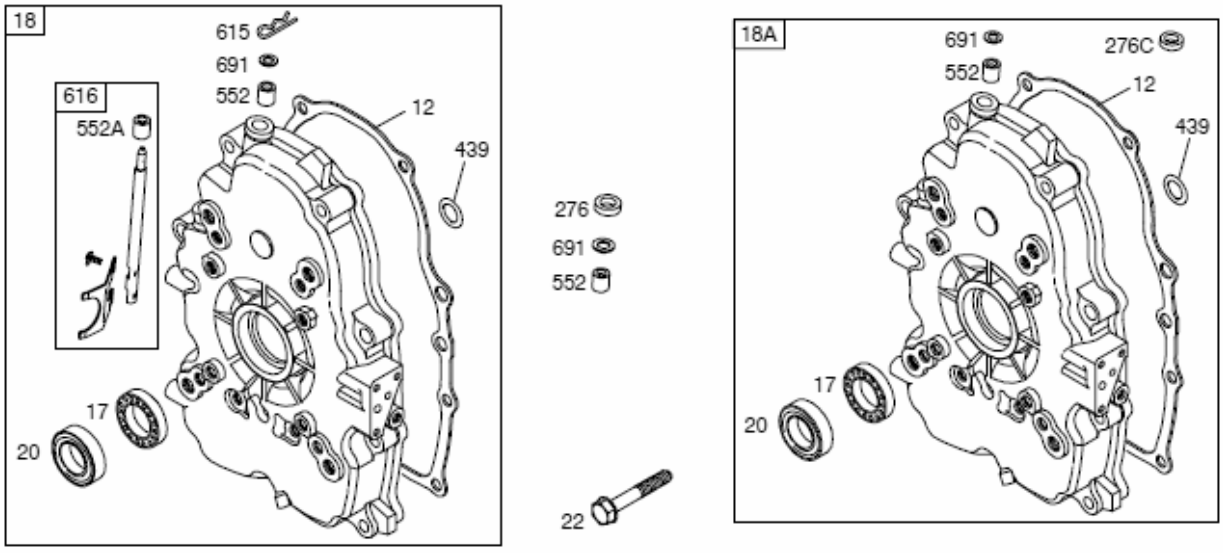
18
615
691
552
616
552A
12
439
17
20
276
691
552
22
18A
691
276C
552
12
439
17
20

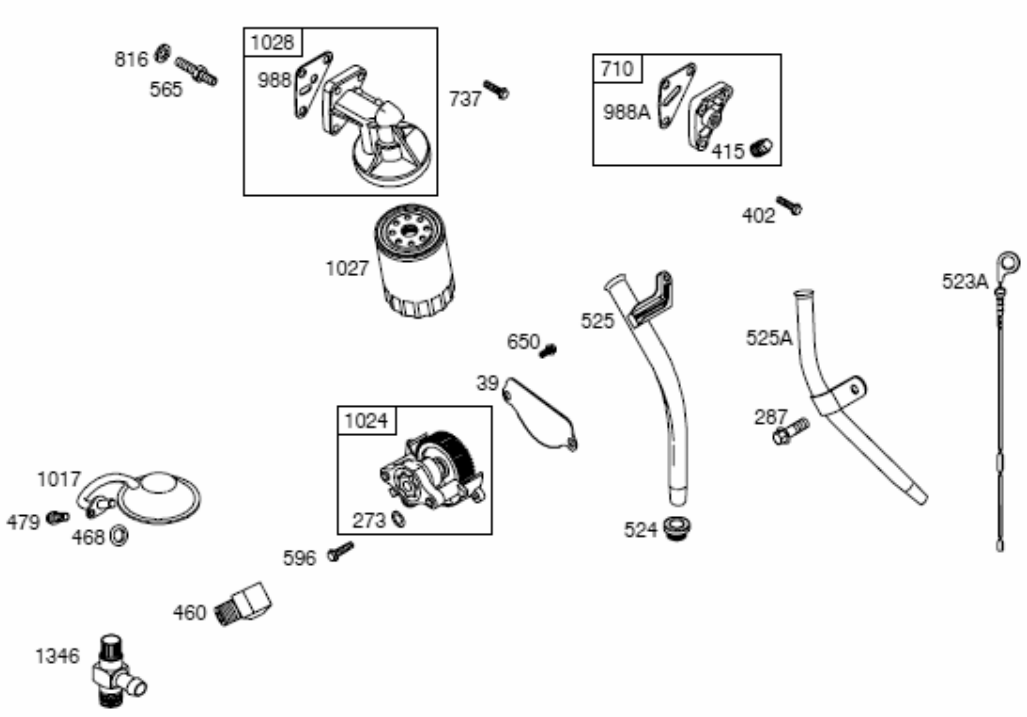
816
565
1028
988
737
710
988A
415
402
1027
650
525
523A
525A
39
1024
287
1017
479
468
273
524
596
460
1346

305400

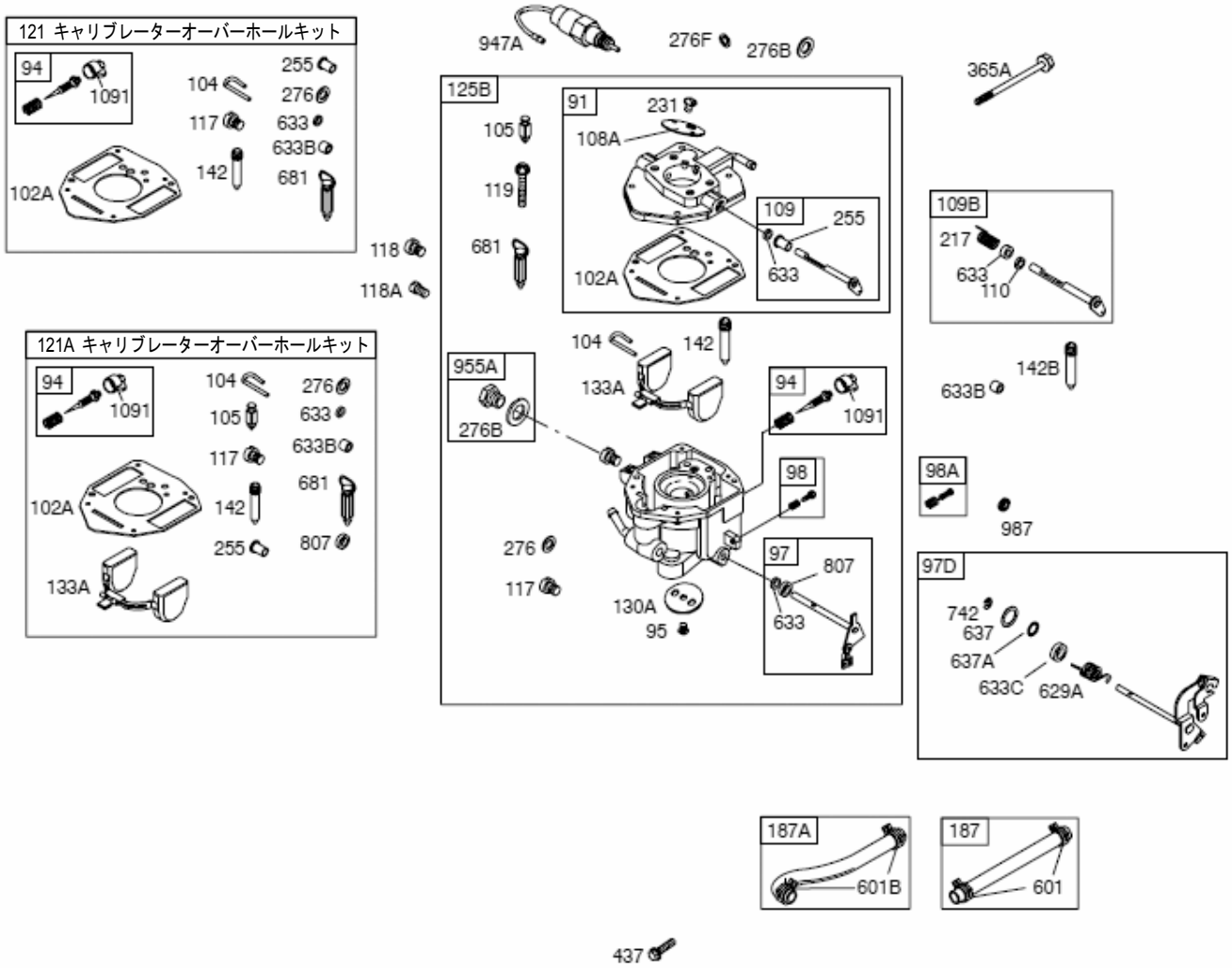
121 キャリブレーターオーバーホールキット
94
1091
255
104
276
117
633
633B
142
681
102A
121A キャリブレーターオーバーホールキット
94
1091
104
276
105
633
633B
117
681
102A
142
255
807
133A
947A
276F
276B
125B
91
231
105
108A
119
109
255
681
633
102A
118
118A
955A
276B
104
142
133A
94
1091
98
276
117
97
807
633
130A
95
365A
109B
217
633
110
142B
633B
98A
987
97D
742
637
637A
633C
629A
187A
601B
187
601
437

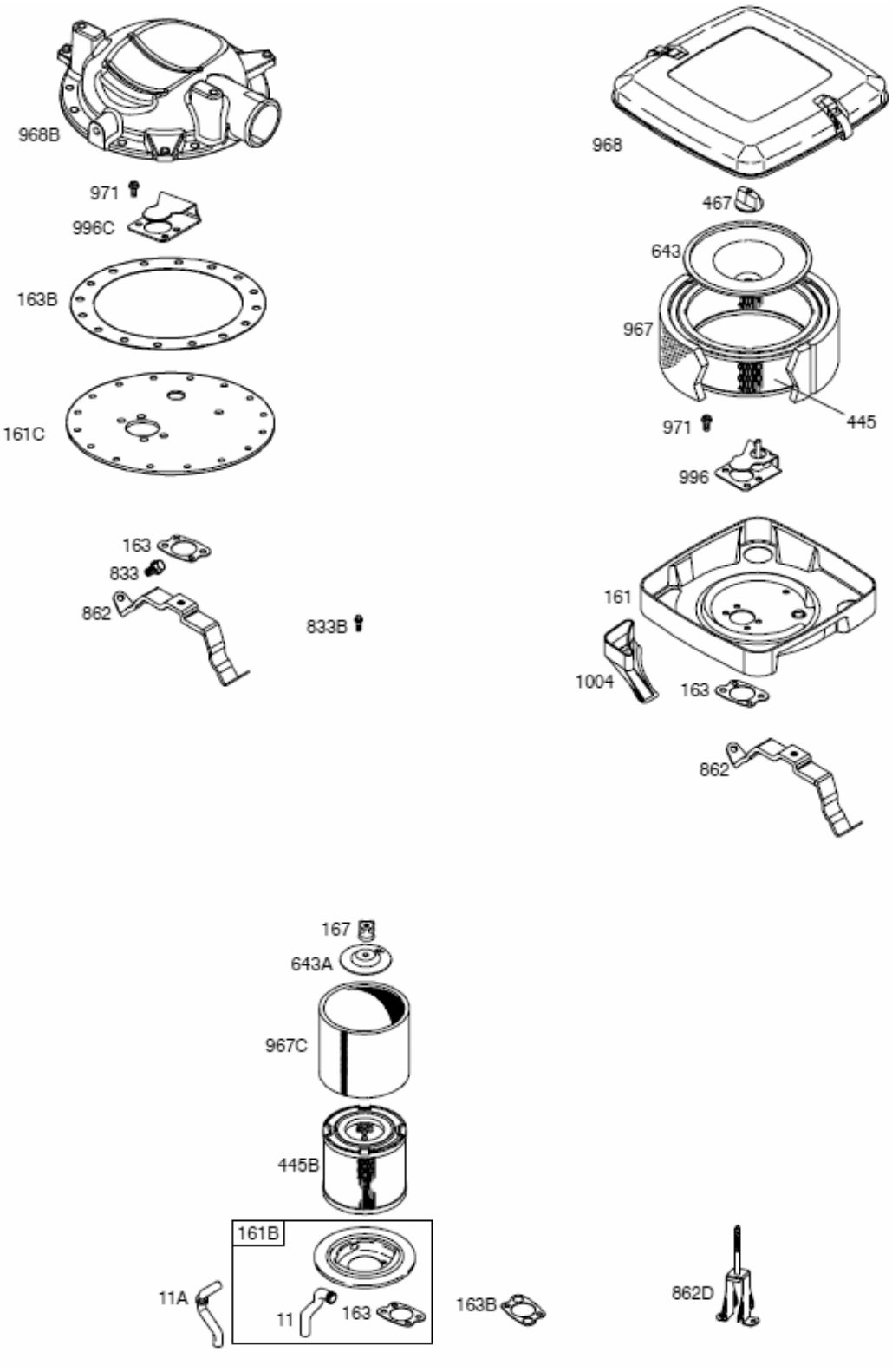
968B
971
996C
163B
161C
163
833
862
833B
968
467
643
967
971
445
996
161
1004
163
862
167
643A
967C
445B
161B
11A
11
163
163B
862D

305400

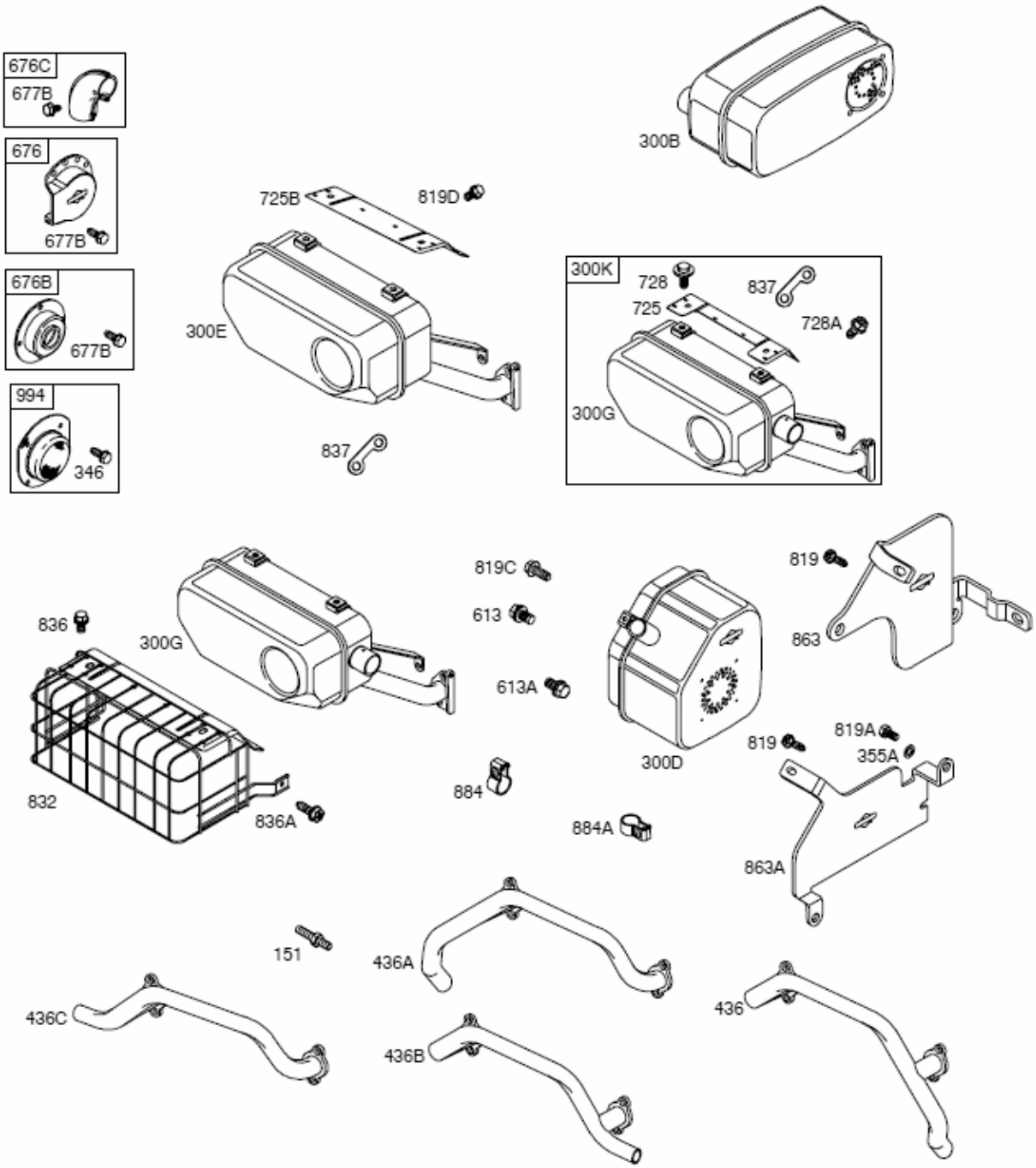
676C
677B
676
677B
676B
677B
994
346
300B
725B
819D
300E
837
300K
728
725
837
728A
300G
819C
613
613A
836
300G
832
836A
884
884A
300D
819
863
819
819A
355A
863A
151
436A
436C
436B
436

9 クオートタンク

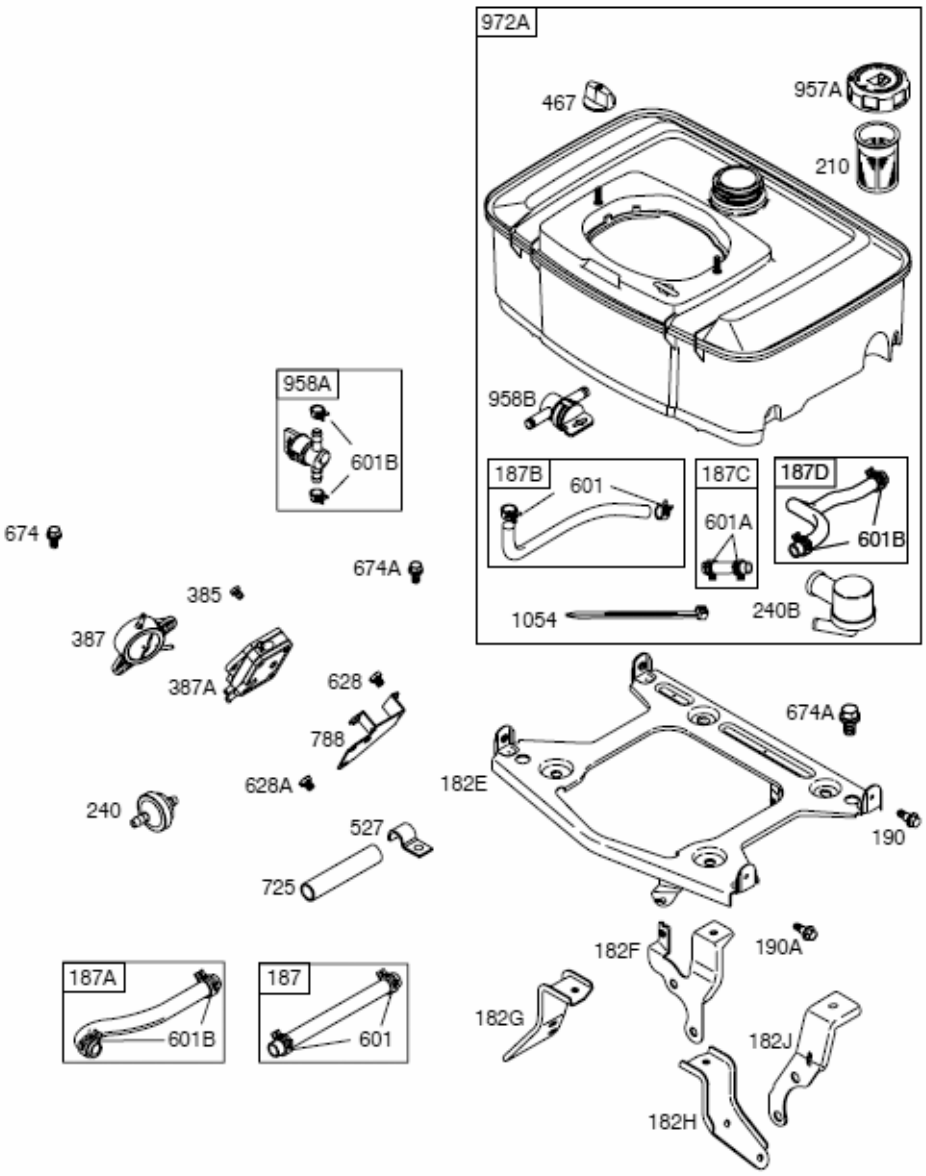
972A
467
957A
210
958B
187B
601
187C
601A
187D
601B
1054
240B
958A
601B
674
674A
385
387
387A
628
788
628A
240
527
725
187A
601B
187
601
674A
182E
190
182F
190A
182G
182J
182H

305400

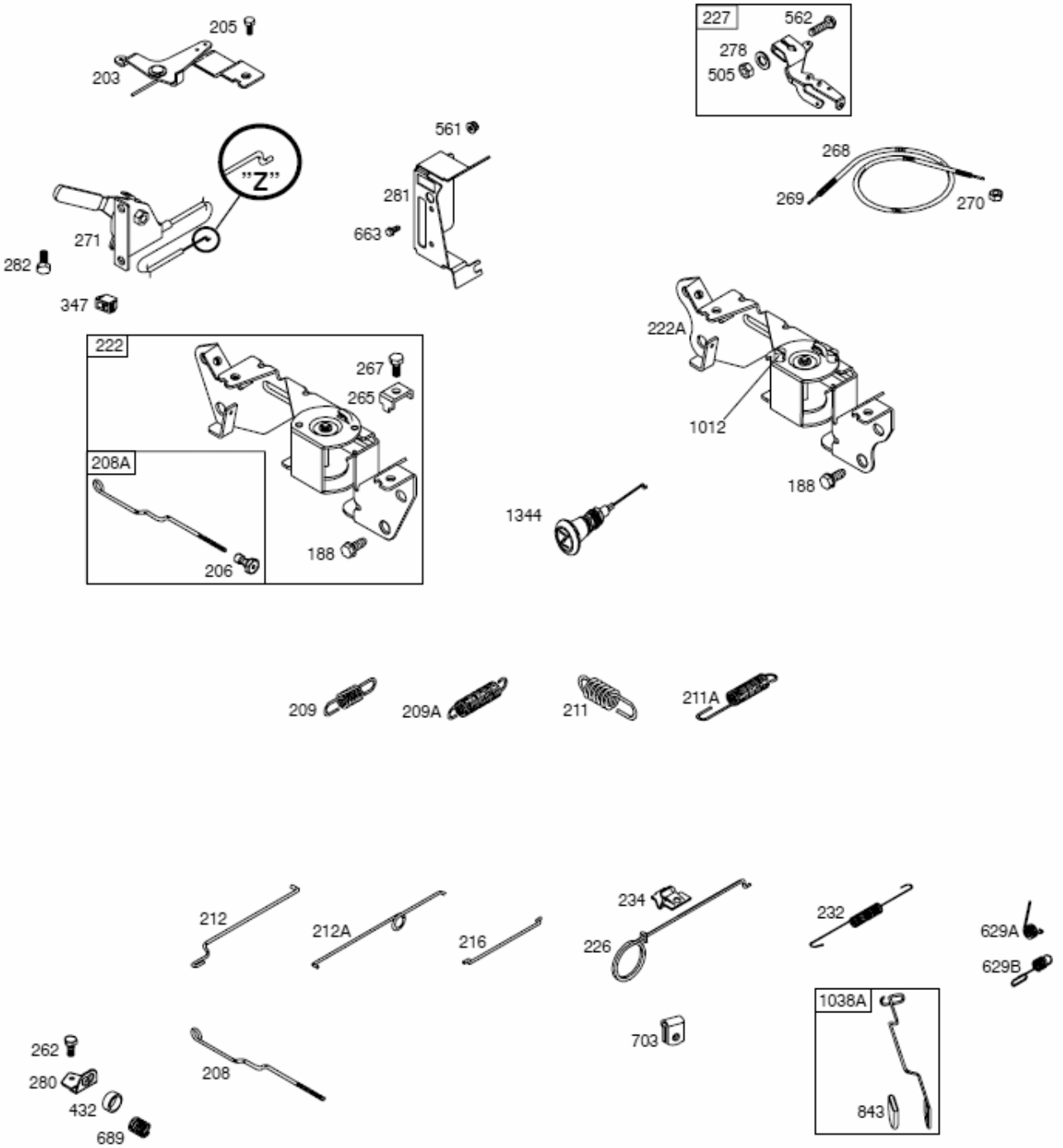
205
203
"Z"
271
282
347
561
281
663
227
562
278
505
268
269
270
222
267
265
208A
206
188
222A
1012
188
1344
209
209A
211
211A
212
212A
216
234
226
232
629A
629B
1038A
843
703
262
280
432
689
208

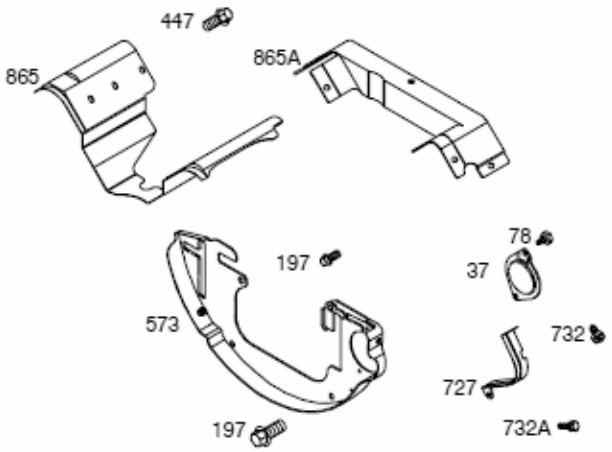
447
865
865A
78
197
37
573
732
727
197
732A

529A
349
638A
638
322

308F

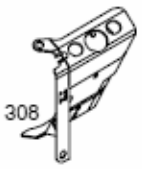
308

305400

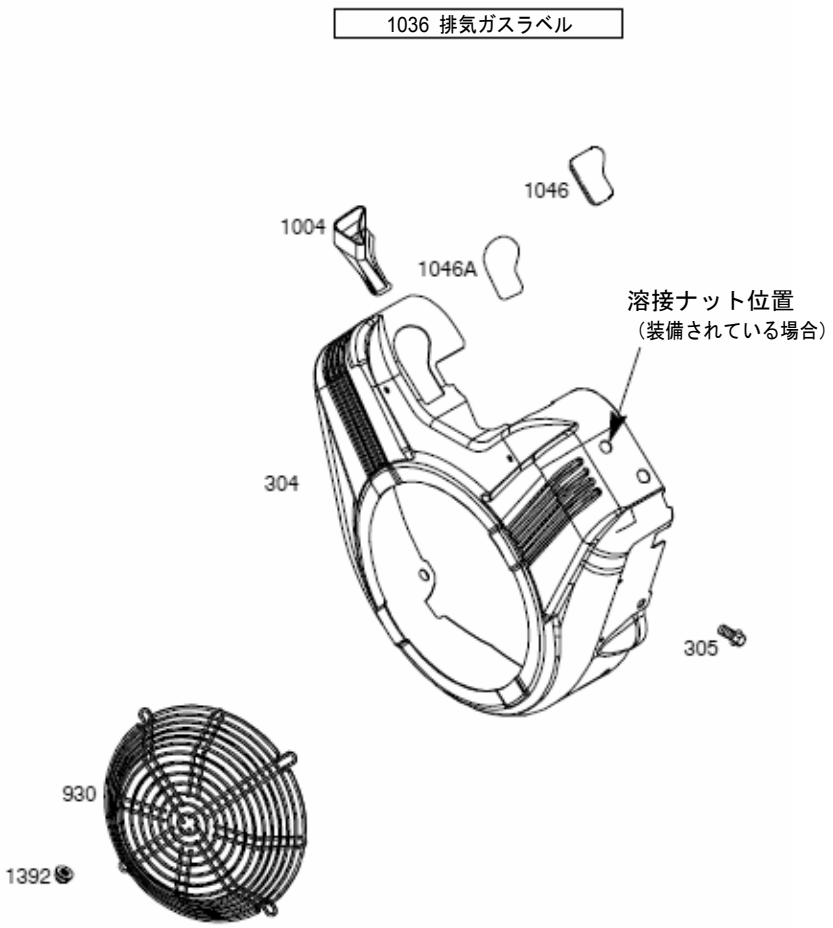
1036 排気ガスラベル
1046
1004
1046A
溶接ナット位置
（装備されている場合）
304
305
930
1392

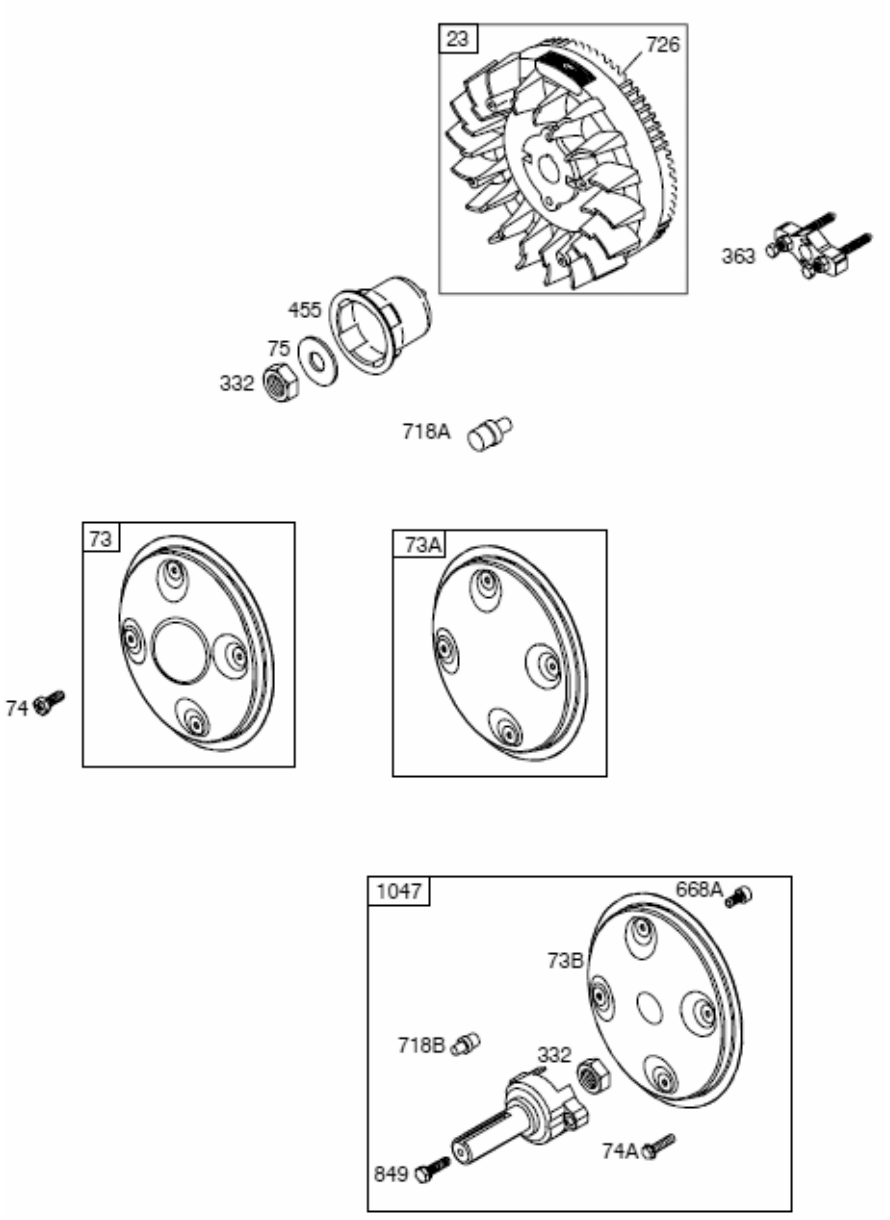
23
726
363
455
75
332
718A
73
74
73A
1047
668A
73B
718B
332
74A
849

305400

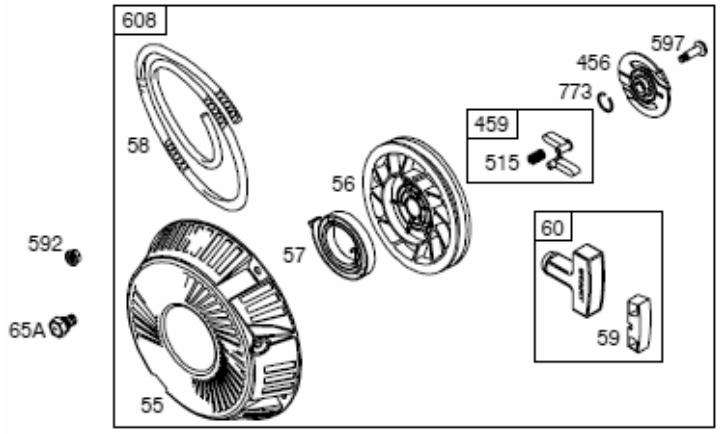

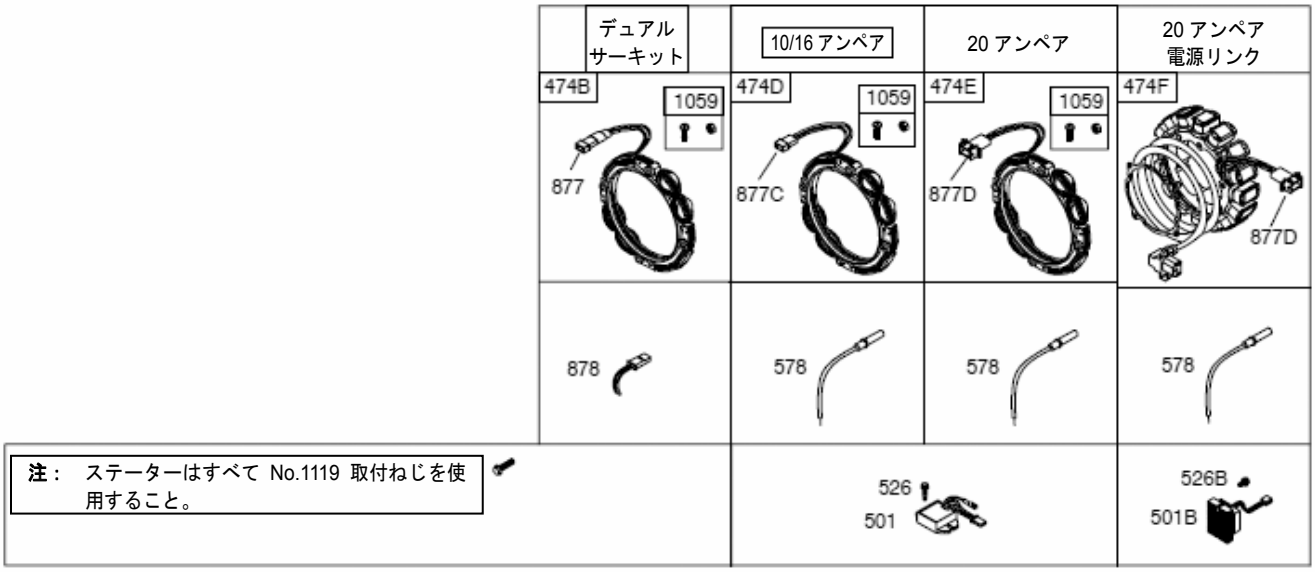
デュアル
サーキット
10/16 アンペア
20 アンペア
20 アンペア
電源リンク
474B
1059
877
474D
1059
877C
474E
1059
877D
474F
877D
878
578
578
578
注： ステーターはすべて No.1119 取付ねじを使用すること。
526
501
526B
501B

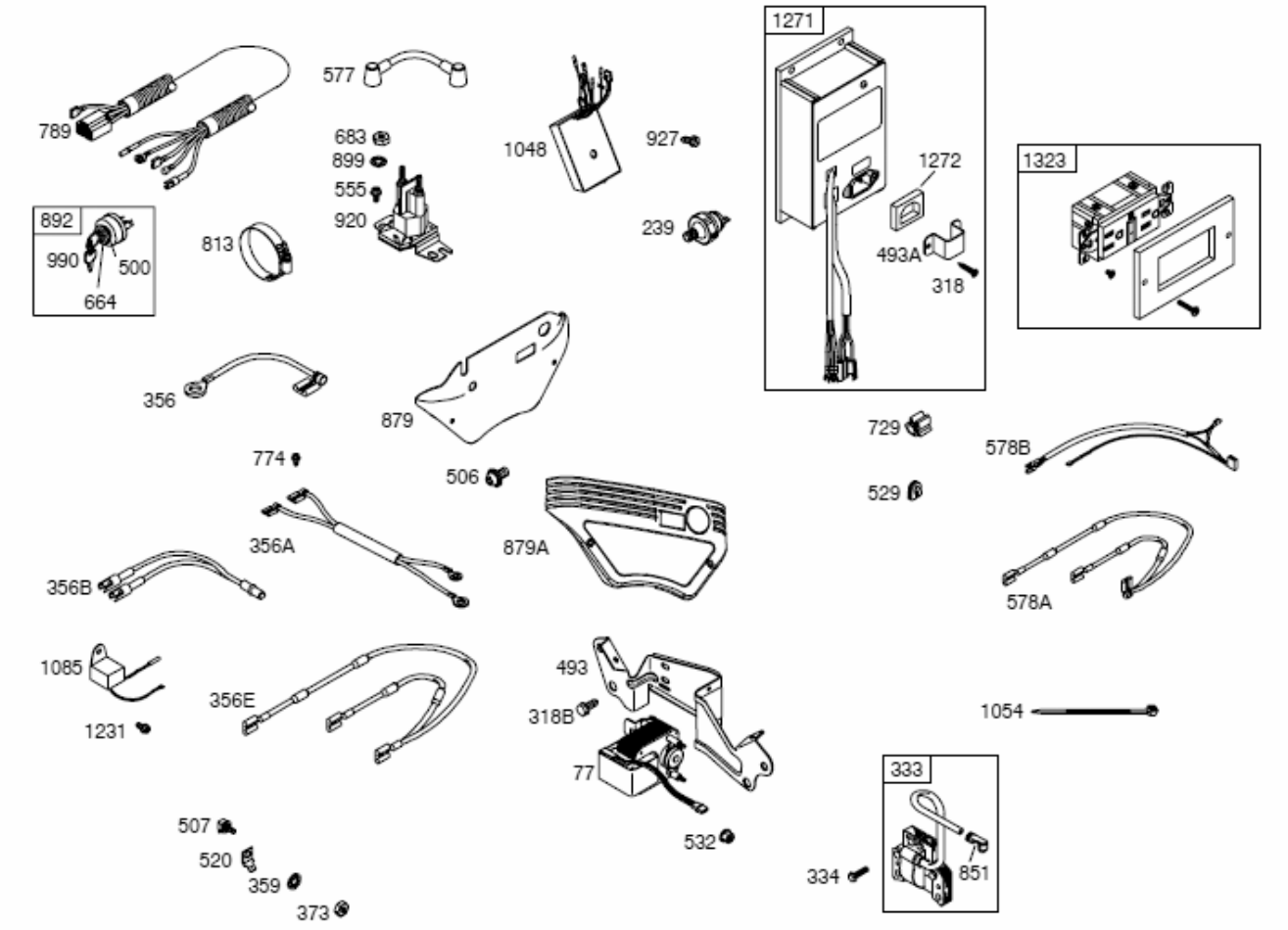
789
577
683
899
555
920
1048
927
239
892
990
500
664
813
1271
1272
493A
318
1323
356
879
729
578B
774
506
529
356A
879A
356B
578A
1085
1231
356E
493
318B
77
532
1054
333
334
851
507
520
359
373

305400

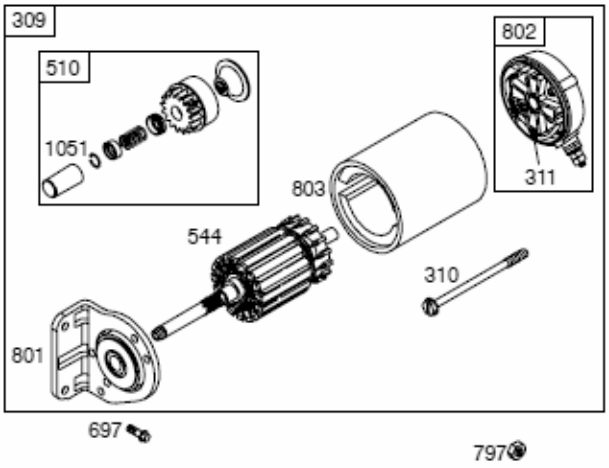
309
510
1051
802
311
803
544
310
801
697
797

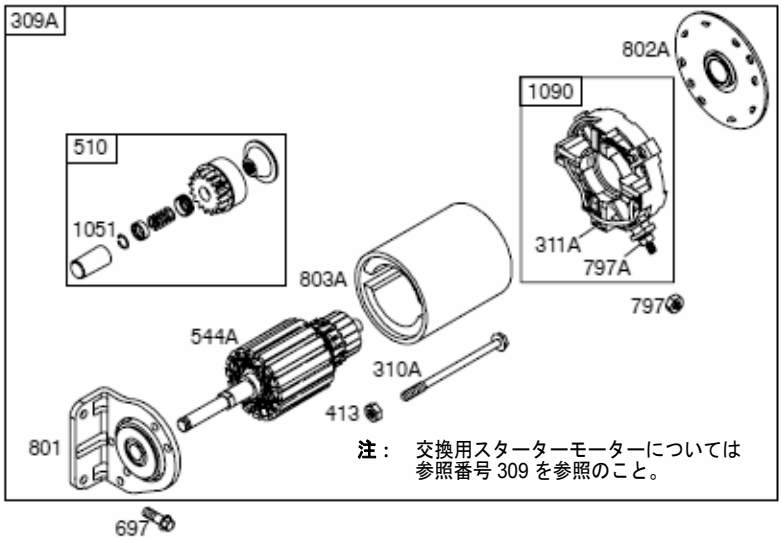
309A
802A
1090
510
1051
311A
797A
797
803A
544A
310A
413
801
注： 交換用スターターモーターについては
参照番号 309 を参照のこと。
697

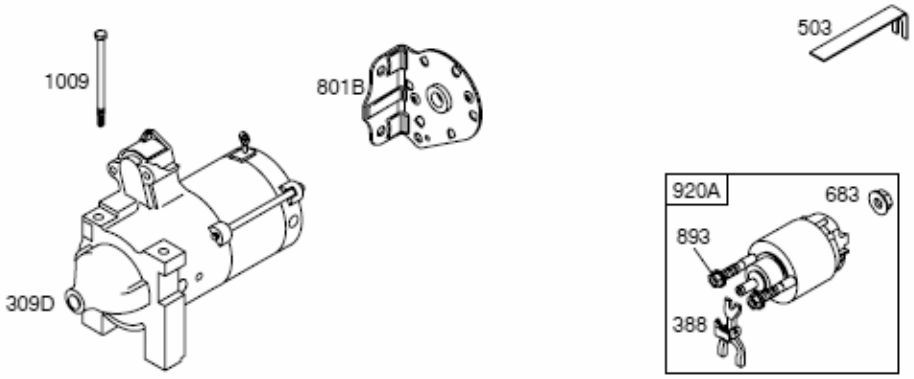
503
1009
801B
920A
683
893
388
309D

305400

参照番号	部品番号	部品名
1	**692178**	シリンダーアセンブリ
		---------- **注** ----------
		841829 シリンダーアセンブリ 型番号 0111 に使用
		841081 シリンダーアセンブリ 型番号 0126、0146 に使用
2	**808534**	キット-ブッシング／シール用（マグネト側）
3	**★805101s**	シール-オイル用（マグネト側）
5	**809200**	ヘッド-シリンダー用
5A	**809201**	ヘッド-シリンダー用
7	**★△806085s**	ガスケット-シリンダーヘッド用
8	**808984**	通気孔アセンブリ
9	**★809094**	ガスケット-通気孔用
10	**690751**	ねじ（通気孔アセンブリ）
11	**691556**	チューブ-通気孔用
11A	**806083s**	チューブ-通気孔用
12	**★691684**	ガスケット-クランクケース用
13	**692059**	ねじ（シリンダーヘッド）
15	**690946**	プラグ-オイルドレン用
16	**692161**	クランク軸
		---------- **注** ----------
		692168 クランク軸 型番号 0178 に使用
		692163 クランク軸 型番号 0005, 0078, 0112, 0113, 0115, 0116, 0132, 0133, 0145, 0171, 0175, 0197, 1409 に使用
		808740 クランク軸 型番号 0121 に使用
		808975 クランク軸 型番号 0119、1410 に使用
		841827 クランク軸 型番号 0110、0111 に使用
		809212 クランク軸 型番号 0172 に使用
		692162 クランク軸 型番号 0077、0124、0144、0192 に使用
		692165 クランク軸 型番号 0169、0194 に使用
		692169 クランク軸 型番号 0127、0143 に使用
17	**690752**	ベアリング-ボールベアリング
		---------- **注** ----------
		691541 ベアリング-ボールベアリング 型番号 0127、0143、0144 に使用
18	**808847**	カバー-クランクケース用
		---------- **注** ----------
		808508 カバー-クランクケース用 型番号 0005、0145、1409、1410 に使用
18A	**808851**	カバー-クランクケース用 型番号 0127、0144 に使用
20	**★805049s**	シール-オイル用（PTO 側）
21	**809500**	キャップ-オイルフィル用
22	**807362**	ねじ（クランクケースカバー／油受）
23	**841825**	フライホイール
		---------- **注** ----------
		841830 フライホイール 型番号 0111 に使用
		841908 フライホイール 型番号 0114. 0121, 0123, 0127, 0156, 1409, 1410 に使用
		842514 フライホイール 型番号 0119, 0135, 0139, 0147, 0177, 0180, 0181, 0184, 0186 に使用
		842515 フライホイール 型番号 0142 に使用
		841657 フライホイール 型番号 0169、0170、0194 に使用
25	**807619**	ピストンアセンブリー（標準）
		---------- **注** ----------
		807809 ピストンアセンブリ（.020"オーバーサイズ）
26	**807620**	リングセット（標準）
		---------- **注** ----------
		807810 リングセット（.020"オーバーサイズ）
27	**690683**	ロック-ピストンピン用
28	**807621**	ピン-ピストン用（標準）
29	**807900s**	ロッド-コネクティング（標準）
		---------- **注** ----------
		807803 ロッド-コネクティング（.020"オーバーサイズ）

★ エンジンガスケットセットに含まれる-参照番号 358
● キャブレターオーバーホールキット-参照番号 121 または 121A
△ バルブガスケットセット-参照番号 1095B

305400

参照番号	部品番号	部品名
32	690698	ねじ
		（コネクティングロッド）
33	807681	バルブ-排気用
34	807680	バルブ-吸気用
35	692084	ばね-バルブ（吸気）用
36	692084	ばね-バルブ（排気）用
37	841309	ガード-フライホイール用
39	690745	デフレクター-オイル用
40	692058	固定器具-バルブ用
42	807683	キーパー-バルブ用
45	690977	タペット-バルブ用
46	691557	カム軸
		---------- 注 ----------
	692157	カム軸
		型番号 0005（以下略）に使用
50	690754	マニホールド-吸気用
		---------- 注 ----------
	692124	マニホールド-吸気用
		型番号 1409 に使用
51	691694	ガスケット-吸気用
51A	★△692035	ガスケット-吸気用
54	690676	ねじ
		（吸気マニホールド）
55	691568	ハウジング-
		リワインドスターター用
56	692085	プーリー-スターター用
57	692086	ばね-
		リワインドスターター用
58	66574	ロープ-スターター用
59	805957	差込部品-グリップ用
60	808167	グリップ-
		スターターロープ用
65A	841233	ねじ
		（リワインドスターター）
73	841662	スクリーン-回転式
73A	841440	スクリーン-回転式
73B	841582	スクリーン-回転式
		型番号 0154、0178、0193
		に使用

参照番号	部品番号	部品名
74	841441	ねじ
		（回転式スクリーン）
74A	691647	ねじ
		（回転式スクリーン）
75	691490	座金
		（フライホイール）
77	690819	モーター-サーボ用
		型番号 0005、0145 に使用
78	690688	ねじ
		（フライホイールガード）
91	809208	ボディ上部キャブレター用
		---------- 注 ----------
	807919	ボディ-上部
		キャブレター用
		型番号 0023, 0027, 0068,
		0113, 0114, 0115, 0117, 0118,
		0120, 0121, 0123, 0124,
		0126, 0127, 0130, 0132,
		0139, 0143, 0156, 0172,
		0173, 0174, 0175, 0177,
		0180, 0183, 0190, 0193,
		0194, 0197 に使用
	808980	ボディ-上部
		キャブレター用
		型番号 1410 に使用
	842236	ボディ-上部
		キャブレター用
		型番号 0119 に使用
	808964	ボディ-上部
		キャブレター用
		型番号 1409 に使用
94	●808257	キット-アイドルミクスチュア用
95	690718	ねじ
		（スロットルバルブ）
97	809007	シャフト-スロットル用
		---------- 注 ----------
	807495	シャフト-
		スロットル用
		型番号 0178 に使用
97D	809095	シャフト-スロットル用
		型番号 1409、1410 に使用

参照番号	部品番号	部品名
98	808177	キット-アイドルスピード用
98A	808981	キット-アイドルスピード用
102A	●692077	ガスケット-キャブレター
		ボディ用
104	●690723	ピン-フロートヒンジ用
105	805620	バルブ-フロートニードル用
		型番号 0023, 0027, 0068,
		0113, 0114, 0115, 0118, 0120,
		0121, 0126, 0127, 0143,
		0156, 0172, 0177, 0183,
		0190, 0194, 0197 に使用
108A	690719	バルブ-チョーク用
109	808398	シャフト-チョーク用
109B	809096	シャフト-チョーク用
		---------- 注 ----------
	808962	シャフト-
		チョーク用
		型番号 1409 に使用
110	806861	座金
		（チョークシャフト）
117	●690862	ジェット-主
		（標準）
		---------- 注 ----------
	805537	ジェット-主（標準）
		型番号 1410 に使用
	842238	ジェット-主（標準）
		型番号 0119 に使用
	842314	ジェット-主（標準）
		型番号 0110、0111 に使用
	806859	ジェット-主（標準）
		型番号 149 に使用

★ エンジンガスケットセットに含まれる-参照番号 358
● キャブレターオーバーホールキット-参照番号 121 または 121A
△ バルブガスケットセット-参照番号 1095B

305400

参照番号	部品番号	部品名
118	842311	ジェット-主 （高地用） ---------- 注 ---------- 842837 ジェット-主 （高地用） （5,000 フィート超） 型番号 0110、0111 に使用 842838 ジェット-主 （高地用） （6,500 フィート） 型番号 0110、0111 に使用 842840 ジェット-主 （高地用） （10,000 フィート） 型番号 0110、0111 に使用 842841 ジェット-主 （高地用） （5,000 フィート超） 型番号 0119 に使用 842318 ジェット-主 （高地用） （6,500 フィート超） 型番号 0119 に使用 842842 ジェット-主 （高地用） （10,000 フィート超） 型番号 0119 に使用
118A	807012	ジェット-主 （高地用） （5,000～7,500 フィート） 型番号 1410 に使用 ---------- 注 ---------- 807011 ジェット-主 （高地用） （7,500 フィート超） 型番号 1410 に使用 807114 ジェット-主 （高地用） （5,000 フィート） 型番号 1409 に使用 842311 ジェット-主 （高地用） （8,500 フィート） 型番号 1409 に使用
119	690720	ねじ- （上部キャブレターボディと 下部キャブレターボディ間） ---------- 注 ---------- 842761 ねじ （上部キャブレターボディと 下部キャブレターボディ間） 型番号 0119 に使用
121	809020	キット-キャブレター オーバーホール用
121A	809021	キット-キャブレター オーバーホール用
122	690691	スペーサー-キャブレター用
125B	809011	キャブレター ---------- 注 ---------- 808979 キャブレター 型番号 1410 に使用 809013 キャブレター 型番号 0023, 0027, 0068, 0114, 0115, 0118, 0120, 0123, 0124, 0126, 0127, 0130, 0132, 0139, 0143, 0156, 0172, 0173, 0174, 0175, 0180, 0190, 0193 に使用 842235 キャブレター 型番号 0119 に使用 841834 キャブレター 型番号 0110、0111 に使用 842729 キャブレター 型番号 0178 に使用 843129 キャブレター （日付コード 06093000 以降に使用） 型番号 1409 に使用 809152 キャブレター （日付コード 06100100 以前に使用） 型番号 1409 に使用
130A	690726	バルブ-スロットル用
133A	806961	フロート-キャブレター用
142	•690725	ノズル-キャブレター用 （標準） ---------- 注 ---------- 842240 ノズル- キャブレター用（標準） 型番号 0119 に使用 806860 ノズル- キャブレター用（標準） 型番号 1409 に使用
142B	806987	ノズル-キャブレター用（標準） 型番号 0110、0111 に使用
146	691639	キー-タイミング用
151	841185	スタッド （排気マニホールド）
161	691561	ベース-エアクリーナー用 （金属製） ---------- 注 ---------- 842830 ベース- エアクリーナー用（金属製） 型番号 0150, 0151, 0154, 0165, 0187, 0189, 1410 に使用
161B	808414	ベース-エアクリーナー用 （金属製）
161C	841824	ベース-エアクリーナー用 （金属製）
163	★692081	ガスケット-エアクリーナー用
163B	841823	ガスケット-エアクリーナー用
167	692297	シール-エアクリーナーナット
182E	841601	ブラケット-燃料タンク用
182F	691520	ブラケット-燃料タンク用
182G	841600	ブラケット-燃料タンク用
182H	691524	ブラケット-燃料タンク用
182J	691525	ブラケット-燃料タンク用

★ エンジンガスケットセットに含まれる-参照番号 358
● キャブレターオーバーホールキット-参照番号 121 または 121A
Δ バルブガスケットセット-参照番号 1095B

305400

参照番号	部品番号	部品名
187	791666	ライン-燃料用
		---------- 注 ----------
	791745	ライン-燃料用
		型番号 0152、0187 に使用
187A	791744	ライン-燃料用
		---------- 注 ----------
	791801	ライン-燃料用
		型番号 0169 に使用
187B	692107	ライン-燃料用
187C	692106	ライン-燃料用
187D	692108	ライン-燃料用
188	692056	ねじ
		（制御装置ブラケット）
190	692056	ねじ
		（燃料タンク）
190A	692199	ねじ
		（燃料タンク）
192	807623	調節装置-ロッカーアーム用
197	807163	ねじ
		（バックプレート）
203	690923	クランク-ベルクランク
205	692083	ねじ
		（ベルクランク）
206	691244	ロッド-
		ガバナー調整用
208	691549	ロッド-ガバナー制御装置
208A	808453	ロッド-ガバナー制御装置
209	692070	ばね-ガバナー用
		---------- 注 ----------
	690716	ばね-ガバナー用
		型番号 0119、0135、0142、0156 に使用
	692072	ばね-ガバナー用
		型番号 0154、0165 に使用
	691507	ばね-ガバナー用
		型番号 0110, 0111, 0130, 0157, 0172, 0193,に使用
	690710	ばね-ガバナー用
		型番号 0150 に使用
	692071	ばね-ガバナー用
		型番号 0178、0209 に使用
	691508	ばね-ガバナー用
		型番号 0152、0170、0194 に使用
	691506	ばね-ガバナー用
		型番号 0078、0132、0133 に使用
209A	690709	ばね-ガバナー用
		型番号 0112, 0113, 0115, 0116, 0171, 0175, 0197 に使用
210	691370	ストレーナー-燃料用
211	692069	ばね-ガバナー調速アイドル用
		---------- 注 ----------
	691505	ばね-
		ガバナー調速アイドル用
		型番号 0110, 0111, 0119, 0135, 0157 に使用
	691553	ばね-
		ガバナー調速アイドル用
		型番号 0142 に使用
211A	690707	ばね-ガバナー調速アイドル用
		型番号 0112, 0113, 0115, 0116, 0117, 0171, 0175, 0197 に使用
		---------- 注 ----------
	692068	ばね-
		ガバナー調速アイドル用
		型番号 0078、0132、0133 に使用
212	690712	リンク-スロットル用
212A	691519	リンク-スロットル用
		型番号 0005、0145 に使用
216	690705	リンク-チョーク
217	806862	ばね-チョークリターン用
222	808454	ブラケット-制御装置用
222A	691570	ブラケット-制御装置用
		型番号 0110、0111、0119、0142 に使用
226	692075	ロッド-ハンドチョーク用
227	690236	レバー-
		ガバナー制御装置用
231	690718	ねじ
		（チョークバルブ）
232	692073	ばね-ガバナーリンク用
234	691723	クリップ-制御装置ロッド用
239	690233	スイッチ-オイル圧用
		---------- 注 ----------
	697049	スイッチ-
		オイル圧用
		型番号 0142 に使用
240	691035	フィルター-燃料用
240B	808116s	フィルター-燃料用
255	•690721	ブッシング-
		チョークシャフト用
262	692083	ねじ（ロッドブラケット）
265	691024	クランプ-ケーシング用
267	692083	ねじ
		（ケーシングクランプ）
268	691025	ケーシング-制御装置ワイヤー
		（所要の長さに切断）
269	691026	ワイヤー-制御装置用
		（所要の長さに切断）
270	691027	ナット
		（制御装置
		ワイヤーケーシング）

★ エンジンガスケットセットに含まれる-参照番号 358
● キャブレターオーバーホールキット-参照番号 121 または 121A
Δ バルブガスケットセット-参照番号 1095B

参照番号	部品番号	部品名
271	692541	レバー-制御装置用 （Z 字状端部加工 ケーブルワイヤー）
273	690681	シール-O リング用 （オイルポンプ）
276	690724	座金-シーリング用
276A	807085	座金-シーリング用 （ヘッド）（ロッカーカバー）
276B	•806137	座金-シーリング用 （ソレノイド）
276C	690704	座金-シーリング用 （クランクケースカバー／ 油受） 型番号 0124、0127、0144 に使用
276F	693497	座金-シーリング用 型番号 0119 に使用
278	842122	座金 （ガバナー制御装置レバー）
280	691526	ブラケット-ロッド用
281	690742	パネル-制御装置用
282	692083	ねじ （制御装置レバー）
287	692062	ねじ （オイルゲージチューブ）
300B	498984s	マフラー 型番号 0150、0151 に使用
300D	692099	マフラー 型番号 0068, 0121, 0127, 0123, 0124, 0132, 0133, 0135, 0139, 0143, 0144, 0145, 0156, 0172, 0173, 0174, 0196 に使用
300E	690906	マフラー 型番号 0147, 0152, 0154, 0165, 0168, 0184, 0189, 0190, 0197 に使用 ---------- 注 ---------- 690931 マフラー 型番号 0193 に使用
300G	691562	マフラー 型番号 0194、1410 に使用
300K	808379	マフラー 型番号 0194、1410 に使用
304	842681	ハウジング-ブロワー用 ---------- 注 ---------- 842680 ハウジング- ブロワー用 型番号 0079, 0110, 0111, 0119, 0138, 0142, 0150, 0152, 0153, 0154, 0173, 0178, 0193, 0209, 1409, 1410 に使用
305	692062	ねじ （ブロワーハウジング）
308	841183	カバー-シリンダーヘッド用 （シリンダー1） ---------- 注 ---------- 841316 カバー- シリンダーヘッド用 （シリンダー２） 型番号 0175、0178、0193 に使用
308F	841182	カバー-シリンダーヘッド用 （シリンダー2） ---------- 注 ---------- 841317 カバー- シリンダーヘッド用 （シリンダー1） 型番号 0175、0178、0193 に使用
309	691564	モーター-スターター用
309A		モーター-スターター用 （交換用スターターモーター については参照番号 309 で 注文のこと）
309D	808817	モーター-スターター用 型番号 0111、0126、0146 に使用
310	496880	ねじ （スターターモーター） ---------- 注 ---------- 820807 ねじ （スターターモーター） 型番号 0111、0126、0146 に使用
310A	690323	ねじ （スターターモーター）
311	496887	ブラシセット
311A	497608	ブラシセット
318	807130	ねじ （取付ブラケット）
318B	690932	ねじ （取付ブラケット） 型番号 0005、0145 に使用
322	692067	ねじ （シリンダーヘッドカバー）
332	690887	ナット （フライホイール）
333	492341	電機子-マグネト用
334	692066	ねじ （マグネト電機子）
337	491055s	プラグ-点火用 ---------- 注 ---------- 496018s プラグ-点火用 型番号 0119、0142、0178 に使用 792015 プラグ-点火用 型番号 0005, 0027, 0068, 0075, 0077, 0078, 0079, 0112, 0110, 0111, 0113, 0114, 0115, 0116, 0117, 0118, 0146, 0150, 0152, 0153, 0154, 0158, 0165, 0169, 0170, 0172, 0174, 0175, 0190, 0192, 0193, 0194, 0197, 0209, 1409, 1410 に使用

★ エンジンガスケットセットに含まれる-参照番号 358
● キャブレターオーバーホールキット-参照番号 121 または 121A
Δ バルブガスケットセット-参照番号 1095B

305400

参照番号	部品番号	部品名
338	★691312	ガスケット-オイルゲージ用
346	690661	ねじ
		（スパーク保安器）
347	691995	スイッチ-ロッカー用
349	690238	ナット
		（シリンダーヘッドカバー）
355A	690944	座金
		（マフラーブラケット）
356	690796	ワイヤー-ストップ用
346A	690809	ワイヤー-ストップ用
356B	692961	ワイヤー-ストップ用
		型番号 0005、0145 に使用
356E	691999	ワイヤー-ストップ用
357	691483	キー-ドライブプーリー用
358	841188	ガスケットセット-エンジン用
359	691077	座金
		（アース端子）
363	19203	プラー-フライホイール用
365	690711	ねじ
		（キャブレター）
365A	690866	ねじ
		（キャブレター）
373	691612	ナット
		（アース端子）
377	808095	キー-半月キー
383	19374s	レンチ-点火プラグ用
		---------- 注 ----------
	19576s	レンチ-点火プラグ用
		型番号 0152、0153 に使用
385	807084	ねじ
		（燃料ポンプ）
387	808656	ポンプ-燃料用
387A	808969	ポンプ-燃料用
		型番号 0178 に使用
388	820799	レバー-ピニオンドライブ用
402	690679	ねじ
		（オイルフィルターカバー）
413	693587	ナット
		（スターターモーター）
415	690283	プラグ
432	691509	キャップ-ばね用

参照番号	部品番号	部品名
436	692061	マニホールド-排気用
436A	691499	マニホールド-排気用
436B	691501	マニホールド-排気用
		型番号 0150、0158 に使用
436C	691502	マニホールド-排気用
		型番号 0151 に使用
437	691902	ねじ
		（排気マニホールド）
439	★692154	シール-O リング用
		（クランクケースカバー／
		油受）
445	394018s	フィルター-
		エアクリーナーカートリッジ用
445B	393957s	フィルター-
		エアクリーナーカートリッジ用
		---------- 注 ----------
		フィルター-エアクリーナー
		カートリッジ用
		（O.E.M.で供給）
		型番号 0111 に使用
447	841233	ねじ
		（エアガイドカバー）
455	841794	カップ-フライホイール用
456	691529	プレート-つめ摩擦用
459	808166	つめ-歯止め装置用
460	806667	コネクター-
		フィルターアダプター用
467	691985	ノブ-エアクリーナー用
468	★690690	シール-O リング用
		（オイルポンプスクリーン）
474B	696459	オルタネータ
		（デュアルサーキット）
474D	696458	オルタネータ
		（16 アンペア調整）
474E	696579	オルタネータ
		（20 アンペア）
		型番号 0119, 0135, 0139,
		0147, 0177, 0181, 0184,
		0186, 0194 に使用
474F	841833	オルタネータ
		---------- 注 ----------
	841178	オルタネータ
		（20-50 アンペア）
		型番号 0142 に使用

参照番号	部品番号	部品名
479	807084	ねじ
		（オイルポンプスクリーン）
		---------- 注 ----------
	692537	ねじ
		（オイルポンプスクリーン）
		型番号 0005、0145、1409、
		1410 に使用
493	691518	ブラケット-取付用
		型番号 0005、0145 に使用
493A	698024	ブラケット-取付用
500	691086	座金
		(キースイッチ)
501	691185	レギュレータ
		---------- 注 ----------
	493219	レギュレータ
		型番号 0117、0118 に使用
	841170	レギュレータ
		型番号 0142 に使用
501B	691573	レギュレータ
		型番号 0119, 0135, 0139,
		0142, 0147, 0177, 0181,
		0184, 0186 に使用
503	691532	ストラップ-スターター用
505	690238	ナット
		（ガバナー制御装置レバー）
506	807120	ねじ
		(キャブレターカバー)
507	691972	インシュレータ
510	496881	ドライブ-スターター用
515	691528	ばね-つめ用
520	691084	端子-アース用
522	491832	プラグ-オイルゲージ／
		フィル用
523A	693175	オイルゲージ
524	693172	シール-
		オイルゲージチューブ用
525	693174	チューブ-オイルゲージ用
525A	693173	チューブ-オイルゲージ用

★ エンジンガスケットセットに含まれる-参照番号 358
● キャブレターオーバーホールキット-参照番号 121 または 121A
Δ バルブガスケットセット-参照番号 1095B

参照番号	部品番号	部品名
526	692067	ねじ （レギュレータ）
526B	691547	ねじ （レギュレータ） 型番号 0119, 0135, 0139, 0142, 0147, 0177, 0181, 0184, 0186 に使用
527	690423	クランプ-チューブ用
529	690744	グロメット
529A	691527	グロメット
532	691115	ナット （ブラケット取付） 型番号 0005、0145 に使用
544		電機子-スターター用 （交換用電機子については参照番号 309 で注文のこと）
544A		電機子-スターター用 （交換用電機子については参照番号 309 で注文のこと）
552	690701	ブッシング- ガバナークランク用
552A	806686	ブッシング- ガバナークランク用
555	692067	ねじ （スターターソレノイド）
561	690713	ナット （制御装置レバー）
562	690239	ボルト （ガバナー制御装置レバー）
565	690682	スタッド（オイルフィルターアダプター）
572	690686	邪魔板-通気孔用
573	841310	プレート-バックプレート ---------- 注 ---------- **841311** プレート-バックプレート 型番号 0111 に使用 **841127** プレート-バックプレート 型番号 0126、0146 に使用 **841314** プレート-バックプレート 型番号 0142 に使用

参照番号	部品番号	部品名
577	690795	ケーブルー-スターター用
578	692306	ワイヤーアセンブリ用
578A	692319	ワイヤーアセンブリ用
578B	691377	ワイヤーアセンブリ用 型番号 0005、0145 に使用
592	690939	ナット （リワインドスターター）
596	691492	ねじ （オイルポンプ）
597	690876	ねじ （つめ摩擦プレート）
598	807625	シム-端部遊び用 （クランク軸またはカム軸ベアリング）
601	691038	クランプ-ホース用
601A	691522	クランプ-ホース用
601B	791850	クランプ-ホース用
608	841729	スターター-リワインド用
613	691902	ねじ （マフラー）
613A	692067	ねじ （マフラー）
615	691550	固定器具-ガバナー用
616	806685	クランク-ガバナー用
628	806660	ねじ （燃料ポンプブラケット）
629A	807004	ばね-スロットルリターン用 ---------- 注 ---------- **806716** ばね-スロットルリターン用 型番号 0005、0145 に使用
629B	806717	ばね-スロットルリターン用 型番号 0005、0145 に使用
633	•806131	シール-チョーク／スロットルシャフト用
633B	690722	シール-チョーク／スロットルシャフト用
633C	807003	シール-チョーク／スロットルシャフト用 型番号 1409、1410 に使用
635	692076	ブート-点火プラグ用

参照番号	部品番号	部品名
637	806999	座金 （スロットルシャフト）
637A	807000	座金 （スロットルシャフト）
638	691551	座金 （シリンダーヘッドカバー）
638A	690706	座金 （シリンダーヘッドカバー）
643	692076	固定器具-エアフィルター用
643A	690447	固定器具-エアフィルター用
650	692539	ねじ （オイルデフレクター）
663	692083	ねじ （制御装置パネル）
664	691087	ナット （キースイッチ）
668A	691500	スペーサー
674	692062	ねじ （燃料タンクブラケット）
674A	692056	ねじ （燃料タンクブラケット）
676	393761	デフレクター-マフラー用 型番号 0127, 0143, 0144, 0145, 0150, 0151, 0173 に使用
676B	396903	デフレクター-マフラー用
676C	495518	デフレクター-マフラー用
677B	690661	ねじ (マフラーデフレクター)
681	•808798	キット-ニードル／シート用
683	691029	ナット （スターターソレノイド）
689	691272	ばね-摩擦用
691	★690680	シール-ガバナーシャフト用
697	692062	ねじ （ドライブキャップ）
703	807116	クリップ
710	807689	カバー-オイルフィルター用
718	806469	ピン-位置決め用
718A	690740	ピン-位置決め用（28MM）
718B	841581	ピン-位置決め用（32MM）
725	280866	シールド-熱用
725B	691498	シールド-熱用 型番号 0154、0184、0197 に使用

★ エンジンガスケットセットに含まれる-参照番号 358
● キャブレターオーバーホールキット-参照番号 121 または 121A
Δ バルブガスケットセット-参照番号 1095B

305400

参照番号	部品番号	部品名
726		ギア-リング用（鋼製） （アフターサービスについては参照番号 23 を参照のこと）
727	841313	カバー-スタータードライブ用
728	691514	ねじ （熱シールド）
728A	692067	ねじ （熱シールド）
729	690586	クリップ-ワイヤー用
732	690688	ねじ （スタータードライブカバー）
732A	841233	ねじ （スタータードライブカバー）
737	690679	ねじ （オイルフィルターアダプター）
741	691530	ギア-タイミング用
742	807001	固定器具-E リング用
773	690875	固定器具
774	692067	ねじ （ストップワイヤー）
788	691559	ブラケット-燃料ポンプ用
789	691996	ハーネス-配線用
		---------- 注 ----------
		691578 ハーネス-配線用 型番号 0119, 0135, 0139, 0147, 0181, 0184, 0186 に使用
		841318 ハーネス-配線用 型番号 0126、0146 に使用
797	691029	ナット （ブラシ固定器具）
797A	693167	ナット （ブラシ固定器具）
801	808778	キャップ-ドライブ用
801B	691283	キャップ-ドライブ用
802	496813	キャップ-端部用
802A	691286	キャップ-端部用
803	690854	ハウジング-スターター用
		---------- 注 ----------
		820783 ハウジング-スターター用 型番号 0111、0126、0146 に使用
803A	693547	ハウジング-スターター用
807	805557	スペーサー-スロットル用
813	690635	クランプ
816	690706	座金（オイルフィルターアダプター）
819	692056	ねじ （マフラーブラケット）
819A	690943	ねじ （マフラーブラケット）
819C	692067	ねじ （マフラーブラケット） 型番号 0127、0156 に使用
819D	692062	ねじ （マフラーブラケット） 型番号 0165 に使用
830	809157	スタッド-ロッカーアーム用
832	691571	ガード-マフラー用
833	807084	ねじ （エアクリーナー取付ストラップ／スタッド）
833B	691593	ねじ （エアクリーナー取付ストラップ／スタッド）
836	691514	ねじ （マフラーガード）
836A	692067	ねじ （マフラーガード）
837	808085	スペーサー-マフラー用
843	691322	スリーブ-レバー用
849	691088	ねじ （スタブシャフト）
851	493880s	端子-点火プラグ用
862	692153	ストラップ／スタッド-エアクリーナー取付用
862D	691565	ストラップ／スタッド-エアクリーナー取付用
863	691513	ブラケット-マフラー用
863A	690756	ブラケット-マフラー用 型番号 0127、0156 に使用
865	807119	カバー-エアガイド用
865A	841319	カバー-エアガイド用 （アルミ製） 型番号 0178 に使用
868	★Δ691963	シール-バルブ用
871	692057	ブッシング-バルブガイド用
877	393456	ワイヤー／コネクター-オルタネータ用
877C	399916	ワイヤー／コネクター-オルタネータ用
877D	698092	ワイヤー／コネクター-オルタネータ用
878	398661	ハーネス-オルタネータ用
879	842123	カバー-キャブレター用
		---------- 注 ----------
		842269 カバー-キャブレター用 型番号 0142, 0150, 0151, 0152, 0154, 0165, 0169, 0187, 0189, 0191, 0209 に使用
879A	807460	カバー-キャブレター用
		---------- 注 ----------
		842124 カバー-キャブレター用 型番号 0005, 0075, 0077, 0078, 0116, 0130, 0132, 0133, 0135, 0139, 0144, 0145, 0146, 0147, 0168, 0181, 0184, 0186, 0192 に使用
883	★Δ691613	ガスケット-排気用
884	690898	クランプ-マフラー用
884A	691956	クランプ-マフラー用 型番号 0150, 0151, 0158, 0165 に使用

★ エンジンガスケットセットに含まれる-参照番号 358
Δ バルブガスケットセット-参照番号 1095B
● キャブレターオーバーホールキット-参照番号 121 または 121A

参照番号	部品番号	部品名
892	692318	スイッチ-キー用
893	820805	ナット （スターターソレノイド）
899	691077	座金 （スターターソレノイド）
914	807120	ねじ （ロッカーカバー）
918	393815	ホース-バキューム用
920	691656	ソレノイド-スターター用
920A	825418	ソレノイド-スターター用
927	69116	ねじ （電子ガバナーモジュール） 型番号 0005、0145 に使用
930	841490	ガード-リワインド用 型番号 0132、0151、 0184、0189 に使用
947A	692094	ソレノイド-燃料用 ---------- 注 ---------- 842239 ソレノイド-燃料用 型番号 0119 に使用
955A	807723	プラグ-キャブレター用 ---------- 注 ---------- 808176 プラグ- キャブレター用 型番号 0110、0111、0119 に使用
957A	493988s	キャップ-燃料タンク用 （プラスチック製）
958A	698183	バルブ-燃料遮断用 （プラスチック製） 型番号 0169、0170 に使用
958B	692008	バルブ-燃料遮断用 （プラスチック製）
967	272490s	フィルター-プレクリーナー用
967C	271794s	フィルター-プレクリーナー用
968	699959	カバー-エアクリーナー用
968B	841822	カバー-エアクリーナー用 型番号 0110、0111、0119 に使用
971	807084	ねじ （エアクリーナーベースと キャブレター間）
972A	690663	タンク-燃料用 （プラスチック製）
987	807002	シール-スロットルシャフト用
988	★692063	ガスケット-オイルアダプター用
988A	690687	ガスケット-オイルアダプター用 型番号 0123, 0124, 0144, 0152, 0175, 0196, に使用
990	691959	キーセット
994	392390	保安器-スパーク用
996	691577	シールド-キャブレター用
996C	841826	シールド-キャブレター用
1004	841656	ダクト-エア用
1009	806474	ねじ （スターターモーター）
1012	690592	固定器具-リンク用
1017	690900	スクリーン-オイルポンプ用
1022	★△806039s	ガスケット-ロッカーカバー用
1023	690758	カバー-ロッカー用
1023B	691494	カバー-ロッカー用
1023C	690910	カバー-ロッカー用
1023D	691558	カバー-ロッカー用
1023E	691531	カバー-ロッカー用 （9 クオート燃料タンクを 備えたエンジンに使用）
1024	693185	ポンプ-オイル用
1025	690689	スプール-ガバナー用
1026	691836	ロッド-プッシュ用 （鋼製）（吸気） ---------- 注 ---------- 691758 ロッド-プッシュ用 （アルミ製）（排気）
1027	842921	フィルター-オイル用
1028	808235	アダプター-オイルフィルター用 ---------- 注 ---------- 808033 アダプター- オイルフィルター用 型番号 0068, 0132, 0133, 0135, 0143, 0145, 0150, 0165, 0172, 0173, 0174, 0184, 0186 に使用
1029	807323	アーム-ロッカー用
1036		ラベル-排気ガス用 （ブリッグス&ストラットン 社の公認するサービスディー ラーから入手可能）
1038A	691567	ロッド-燃料遮断用
1046	692082	プラグ-ブロワーハウジング用
1046A	843068	プラグ-ブロワーハウジング用
1047	841580	シャフト-スタブ用
1048	690669	モジュール-電子ガバナー用 型番号 0005、0145 に使用
1051	691124	リング-固定用
1054	280275	タイ-ケーブル用
1058	276343	操作手順書
1059	698516	キット-ねじ／座金用
1085	809093	モジュール-点火用
1090	691293	固定器具-ブラシ用 ---------- 注 ---------- 825412 固定器具-ブラシ用 型番号 0111、0126、0146 に使用
1091	•691516	キャップ-リミッタ用
1095B	842723	ガスケットセット-バルブ用
1100	791959	ピボット-ロッカーアーム用
1119	691552	ねじ （オルタネータ） ---------- 注 ---------- 841835 ねじ （オルタネータ） 型番号 0111 に使用
1133	690342	ねじ （クランク軸）
1176	842067	ナット （排気マニホールド）
1231	692067	ねじ （点火モジュール）
1254	807084	ねじ （ロッカーカバースタッド）
1271	697261	インバータ
1272	697260	ガスケット-インバータ用
1323	699146	コンセント-電源リンク用
1330	272144	補修手順書
1344	841129	ケーブル-チョーク用
1346	492031	バルブ-オイルドレン遮断用 型番号 0150、0152 に使用
1392	690939	ナット （リワインドガード） 型番号 0132、0151、0189 に使用

★ エンジンガスケットセットに含まれる-参照番号 358
● キャブレターオーバーホールキット-参照番号 121 または 121A
△ バルブガスケットセット-参照番号 1095B

good new days
人間らしい美しい未来を

ヤナセ

総発売元
ヤナセ産業機器販売（株）

〒105-0013東京都港区浜松町1-2-15
TEL.（03）5425-1832（代表）
製造元 **株式会社コンマ製作所**

KPL-HM07