GPM11

スノースロワー

9-16GSM

部　品　表

製造番号

GPM11□□□□

ヤナセ

部品表の利用方法について

構成

この部品表は本体、エンジンの二部で構成されています。

摘要

摘要欄には一般規格、名称などを記載しています。

発注単位

発注単位欄に記載されている数字は、ご注文いただく際の単位数量を示しております。ここに示された数量を一単位として袋又は箱に入っておりますので、単位数量の倍数にてご注文下さるようお願い致します。

標準工数

標準工数欄に記載されている数字は、部品交換時の標準的な工数（時間）です。@は1部品もしくは1セットでの標準工数です。

エンジン

図解で枠に囲まれている場合はアッセンブリー部品です。また、個々の部品が必要であれば見出し番号の付されている物に限り供給可能です。

●印番号は見出No.121 キャブレタ・キットに含まれます。
＊印番号は見出No.358 ガスケット・セットに含まれます。
△印番号は見出No.1033 バルブオーバーホール・キットに含まれます。

部品番号は改良のため、変更することがあります。部品価格表で部品番号変更の有無をご確認願います。
(例)

Part No.	List Price	Description	Dispo. Code
93440	130	Use94712	C

(この場合93440の部品番号は94712に変更されたことを示します。もし93440の在庫があれば、これを優先して使用し、在庫がない場合94712を使用します。)

改訂履歴

本　　体

GPM 11□□□□

フレーム部 …… 2～5
動力伝達部 …… 6～9
コントロール部 …… 10～15
セーフティーレバー部 …… 16～17
走行部 …… 18～19
カバー部 …… 20～21
油圧部 …… 22～23
オーガ・ブロワ部 …… 24～27
シュート部 …… 28～31
電 装 部 …… 32～35
ステッカ部 …… 36～37
電気配線図 …… 38

GPM 11 フレーム部

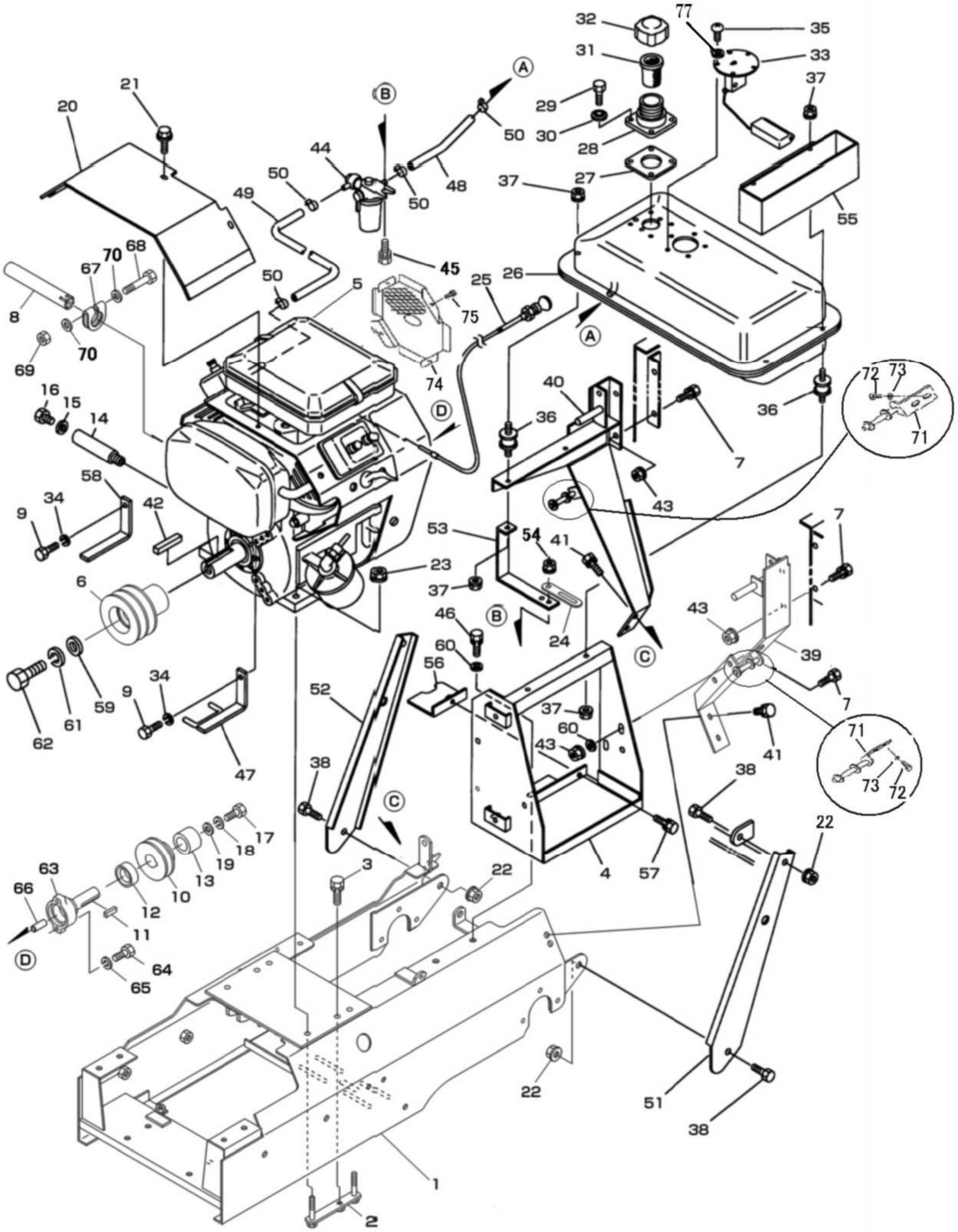
77
32
35
31
33
A
21
20
B
29
37
50
30
28
44
27
50
48
37
49
50
55
68
70
67
45
50
5
25
26
75
8
70
74
69
A
16
15
D
40
72
73
36
36
14
71
7
58
43
34
9
42
53
54
41
7
23
37
6
46
B
24
43
60
56
39
59
61
62
9
34
52
37
7
60
43
41
71
47
38
C
38
73
72
22
17
18
19
13
3
22
63
66
10
4
57
12
11
D
64
65
51
38
1
2

フレーム部 GPM 11

見出No.	部品番号	部品名称	摘要	個数	発注単位	標準工数
1	182−1010	メインフレーム		1		2.5
2	082−1750	エンジン取付ボルト		2	5	
3	901−4018−B	六角ボルト（SW付）	M6×25（7T）	2	5	
4	182−8450	バッテリ台		1		0.3
5	082−1511	エンジン	モデル 305447	1		0.8
6	182−7110	エンジンプーリ		1		
7	902−4033	小形六角ボルト	M8×20（7T）	6	5	
8	082−1530	マフラデフレクタ		1		0.3
9	801−2257	六角ボルト（ユニファイ細目ネジ 24山/インチ）	5/16−24UNF×20(7T)	2		
10	082−7190	エンジンプーリ（95A1）		1		0.5
11	941−2391	平行キー（両角）	1/4×1/4×25	1		
12	082−7080	エンジンプーリカラー（15）		1		
13	082−7090	エンジンプーリカラー（27）		1		
14	060−1520	ドレンチューブ		1		
15	812−1012	シールワッシャ	WF12	1		
16	902−4896	小形六角ボルト	M12×16 (P1.25)(7T)	1	5	
17	801−1251	六角ボルト（ユニファイ細目ネジ 24山/インチ）	3/8−24UNF×25	1		
18	926−1208	バネ座金	M10	1	5	
19	081-0172	エンドプレート		1	5	
20	060−8530	エンジンカバー		1		0.3
21	913−3207	フランジ付六角ボルト	M6×12	3	5	
22	838−2206	サラ座ナット	M10	4	5	
23	838−2205	サラ座ナット	M8	4	5	
24	061−9520	配線押エ		1		
25	082−3740	チョークワイヤ		1		0.3
26	074−7150	燃料タンク		1		0.3
27	255−2440	ゴムパッキン		1		
28	255−2420	給油口		1		
29	901−4016	六角ボルト	M6×16（7T）	4	5	
30	812−1006	シールワッシャ	WF6	4		
31	061−7152−3	ストレーナ		1		
32	255−2450	タンクキャップ		1		
33	082−7160	フェールゲージセンダユニット		1		
34	926−1206	バネ座金	M8	2	5	
35	908−1225	十字穴付ナベ小ネジ	M5×12	5	5	
36	050−2290	防振ゴム		4		
37	838−2104	サラ座ナット	M6	8	5	
38	902−4052	小形六角ボルト	M10×20（7T）	4	5	
39	32282−31121	操作盤取付台（左）		1		0.5
40	32282−31131	操作盤取付台（右）		1		0.5
41	902−4033−B	小形六角ボルト（SW付）	M8×20（7T）	4	5	
42	941−2394	平行キー（両角）	1/4×1/4×55	1		
43	838−2205	サラ座ナット	M8	6	5	
44	028−1910	燃料フィルタASSY		1		
45	901−4016	六角ボルト	M6×16（7T）	1	5	
46	902−4033−B	小形六角ボルト（SW付）	M8×20（7T）	2	5	
47	082−7120	ベルト押エ（左）		1		
48	082−1850	燃料ホース（タンク - フィルタ）	φ6×250L	1		
49	060−1861	燃料ホース（フィルタ - エンジン）	φ6×350L	1		
50	836−0013	ホースクリップ	φ13	4		

2012.6

GPM 11 フレーム部

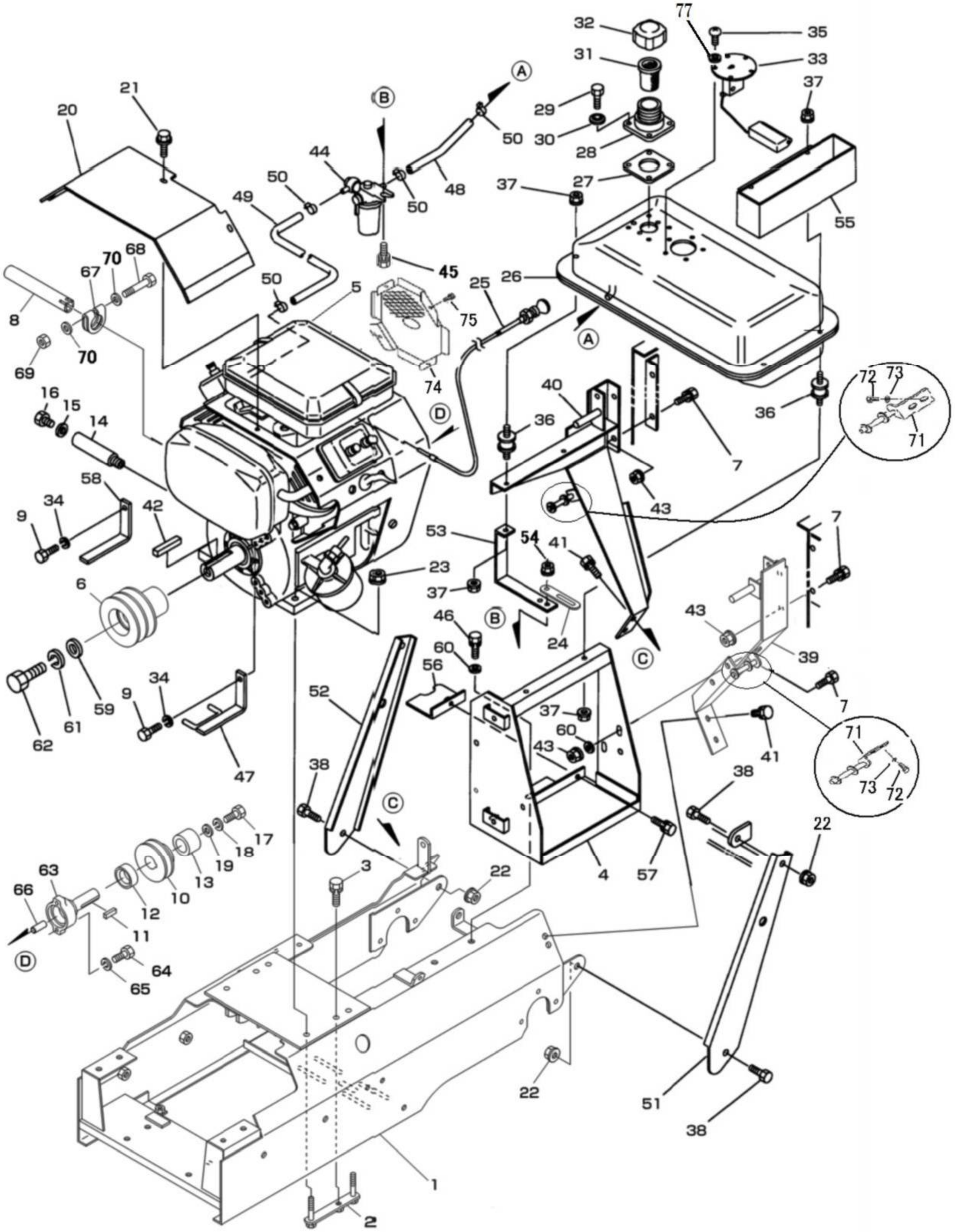
77
32
35
31
33
37
29
30
28
27
55
A
B
21
20
44
50
49
48
50
45
50
5
25
26
75
74
D
A
72
73
40
36
36
71
7
16
15
14
58
34
9
42
43
53
54
41
7
23
37
6
46
B
24
C
43
39
7
60
56
52
37
60
43
41
71
38
38
73
72
C
22
3
22
4
57
63
66
17
18
19
13
10
12
11
64
65
D
62
61
59
9
34
47
8
67
70
68
70
69
22
51
38
1
2

見出No.	部品番号	部品名称	摘要	個数	発注単位	標準工数
51	082−7510	操作盤ステー（左）		1		0.2
52	082−7520	操作盤ステー（右）		1		0.2
53	060−1831	燃料コック取付台		1		0.2
54	838−2104	サラ座ナット	M6	1	5	
55	060−8510	工具ケース		1		
56	082−8462	ミッションブラケットカバー		1		0.1
57	901−4016−B	六角ボルト（SW付）	M6×16（7T）	1	5	
58	082−7131	ベルト押エ（右）		1		
59	081−0172	エンドプレート		1		
60	929−2205	平座金	M8	4	5	
61	926−1208	バネ座金	M10	1	5	
62	801−1251	六角ボルト（ﾕﾆﾌｧｲ細目ﾈｼﾞ24山/ｲﾝﾁ）	3/8−24UNF×25	1		
63		スタブシャフト	エンジン部品	1		
64		六角ボルト	エンジン部品	2		
65		バネ座金	エンジン部品	2		
66		パイロット・ピン	エンジン部品	1		
67	082−1540	マフラパイプ固定金具		1		
68	902−4041	小形六角ボルト	M8×60（7T）	1		
69	838-2205	サラ座ナット	M8	1	5	
70	929−2205	平座金	8×18×1.6	2	5	
71	32382−84131	カバー受金具		2		
72	01025−50616	六角ボルト(SW付)	M6×16(7T)	4		
73	04015−50060	平座金	6×18×1.6	4		
74	082−1761	スクリーン		1		
75	01222−50510	六角ボルト(SW付)	M5×10(十字穴付)	4	5	
77	812−3005	シールワッシャ	CW1005	5		

2012.6

GPM 11 動力伝達部

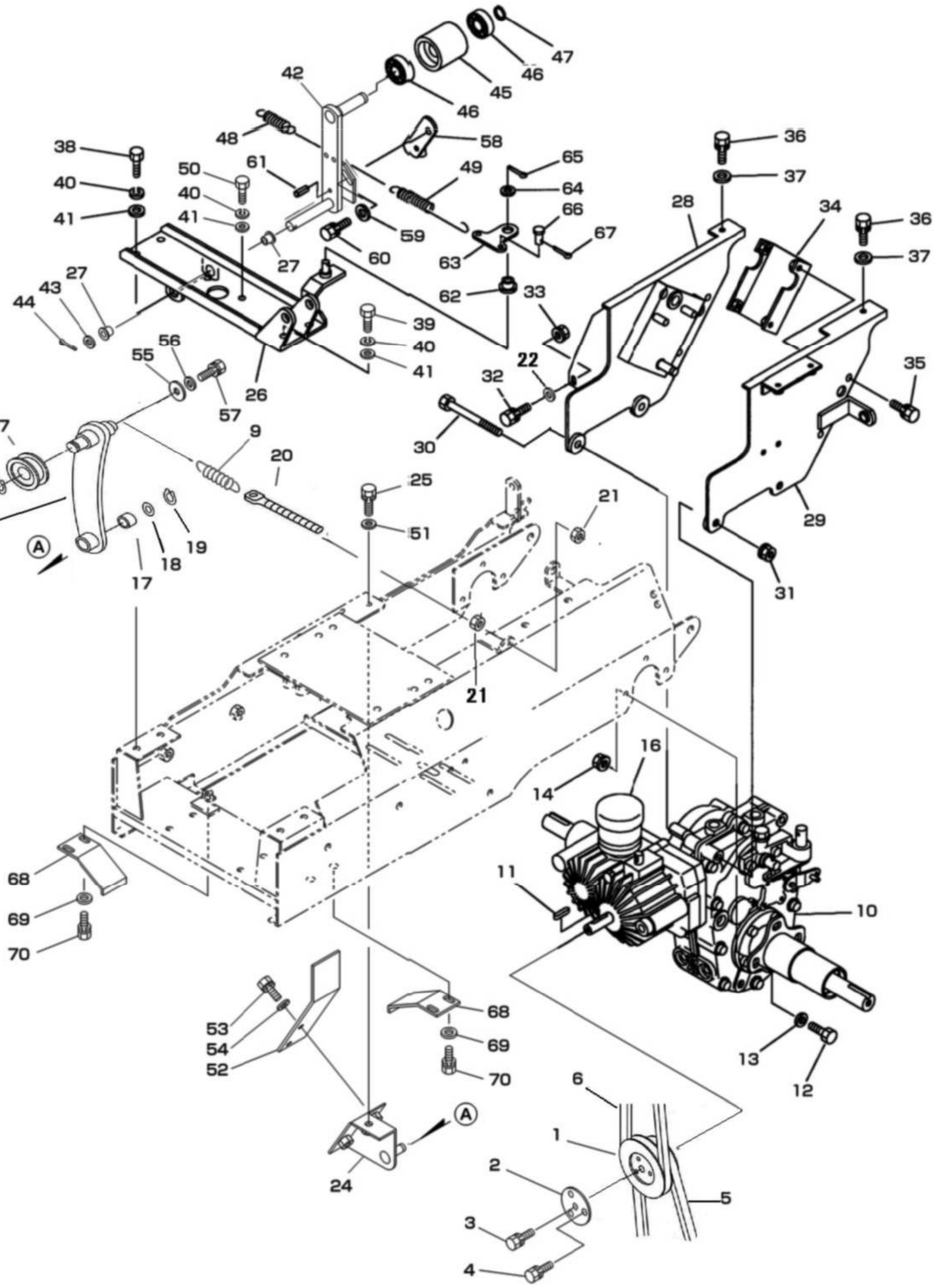

47
46
45
46
42
48
58
38
50
61
49
65
36
37
40
40
64
41
41
66
28
34
36
59
67
37
27
60
63
27
43
62
33
44
39
40
56
55
41
22
35
32
26
57
30
7
8
9
20
25
21
29
15
51
19
18
17
31
21
16
14
11
10
68
69
70
53
54
52
68
69
70
13
12
6
1
24
2
5
3
4

見出No.	部品番号	部品名称	摘要	個数	発注単位	標準工数
1	082－1300	走行プーリ		1		0.5
2	083－1310	走行プーリ止メ板		1		
3	901－4016－B	六角ボルト（SW付）	M6×16（7T）	1	5	
4	902－4032－B	小形六角ボルト（SW付）	M8×16（7T）	3	5	
5	831－1320	Vベルト	LA-20（レッド）	1		0.5
6	07515－40027	Vベルト	(LA27スーパーゴールド1000)	1		0.5
7	715－1101	テンションプーリ	B-45T	1		0.2
8	936－1015	軸用止め輪	S15	1	10	
9	082－9022	走行テンションスプリング		1		
10	083－2010	走行ミッション	HB05	1		2.0
11	941－1107	キー（両丸）	5×5×22	1		
12	902－4034	小形六角ボルト	M8×25（7T）	6	5	
13	929－4275	平座金	8×22×2.3	6	5	
14	838－2205	サラ座ナット	M8	6	5	
15	082－1422	走行テンションアーム		1		0.3
16	082－1260	オイルタンク		1		
17	828－1206	ドライスター	BM1220FB	1		
18	929－1207	平座金	12×22×2.3	1	5	
19	936－1012	軸用止メ輪	S12	1	10	
20	082-3540	テンションボルト8-88		1		0.1
21	916-4205	小形六角ナット	M8	2	5	
22	929－2205	平座金	8×18×1.6	1	5	
					5	
24	082-1431	走行テンション支点台		1		
25	902－4033－B	小形六角ボルト（SW付）	M8×20（7T）	2		
26	182－1400	上フレーム		1		0.8
27	828－2216	フランジブッシュ	LFF1515	2		
28	082－3012	操作盤マウント（右）		1		0.8
29	182－3021	操作盤マウント（左）		1		0.8
30	902－4068	小形六角ボルト	M10×100(半ネジ)(7T)	2	5	
31	838－2206	サラ座ナット	M10	2	5	
32	902－4033	小型六角ボルト	M8×20（7T）	1	5	
33	838－2205	サラ座ナット	M8	1	5	
34	082－3031	操作盤マウントツナギ		1		0.1
35	902－4032－B	小形六角ボルト（SW付）	M8×16（7T）	4	5	
36	902－4033－B	小形六角ボルト（SW付）	M8×20（7T）	2		
37	929－2205	平座金	8×18×1.6	2		
38	902－4053	小形六角ボルト	M10×25（7T）	2	5	
39	902－4054	小形六角ボルト	M10×30（7T）	2	5	0.3
40	926－2208	バネ座金	M10（3号）	6		
41	929－2206	平座金	10×22×1.6	6	5	
42	182－1440	プロワテンションアーム		1		0.5
43	929－8208	平座金	15×28×2.5（M14）	1	5	
44	930－0241	割ピン	4×32	1	10	
45	082－1320	プロワテンションプーリ		1		0.3
46	938－1723	ボールベアリング	6203LLU	2		
47	936－1017	軸用止め輪	S17	1	10	
48	705－4248	プロワリターンスプリング		1		0.3
49	182-1450	オーガ引張スプリング		1		0.3
50	902－4053	小形六角ボルト	M10×25（7T）	2	5	

2012.6

GPM 11 動力伝達部

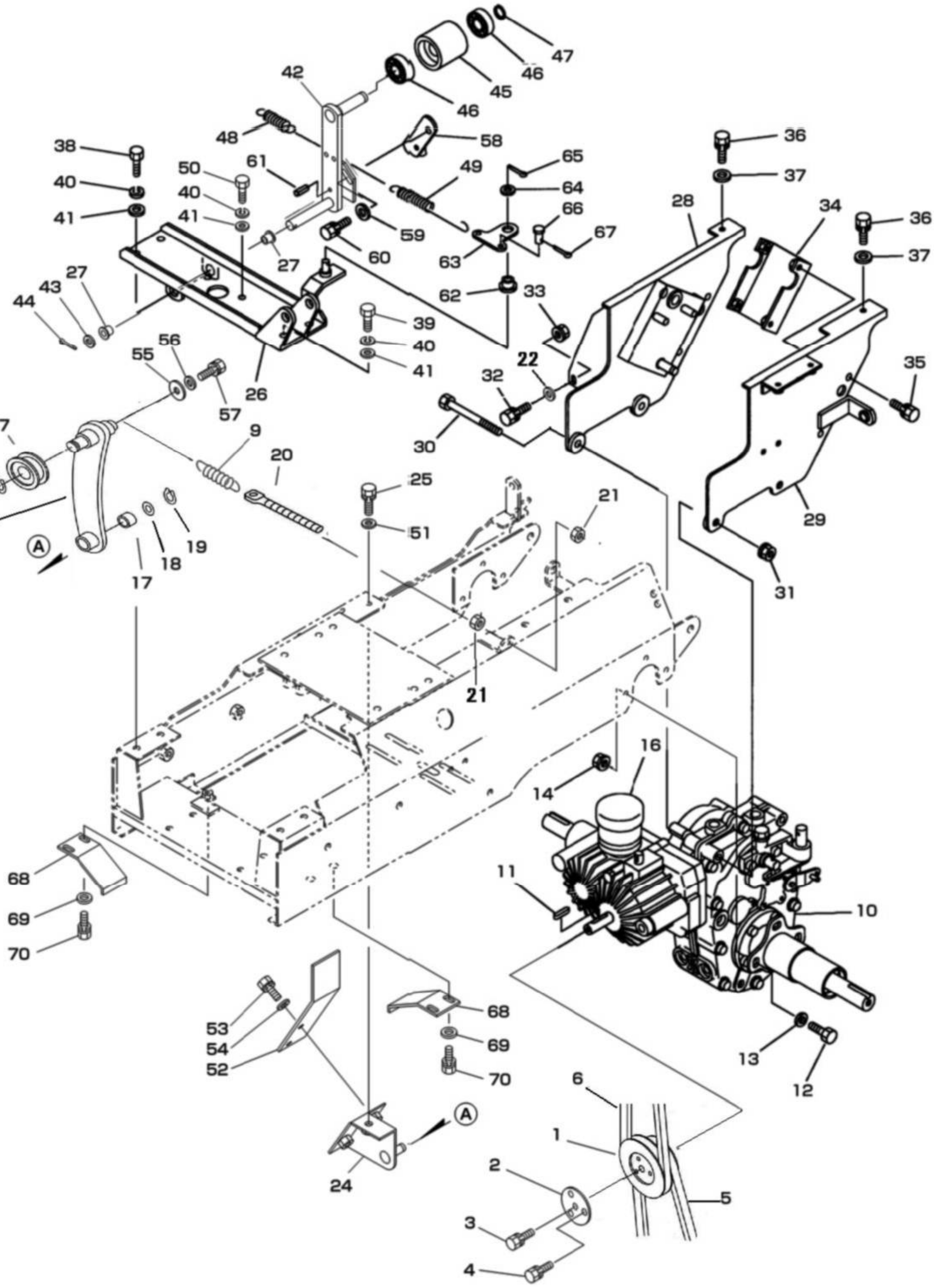
47
46
45
46
42
48
58
38
61
49
65
50
40
64
40
41
66
41
67
59
63
60
27
62
33
27
43
44
39
40
41
56
55
22
32
35
26
57
30
36
37
28
34
36
37
8
7
9
20
25
15
51
21
19
18
17
29
31
16
14
11
10
68
69
70
13
12
53
54
52
68
69
70
6
1
2
5
3
4
24
A
A
21

見出No.	部品番号	部品名称	摘要	個数	発注単位	標準工数
51	929−2205	平座金	8×18×1.6	1	5	
52	182−5521	テンションカバー		1		
53	902−4032−B	小形六角ボルト（SW付）	M8×16（7T）	2	5	
54	929−2205	平座金	8×18×1.6	2	5	
55	929−4206	平座金	10×24×2.3	1	5	
56	929−9704	平座金	6×18×1.6	1	5	
57	901−4015−B	六角ボルト（SW付）	M6×12	1	5	
58	061−1510	オーガブレーキシュー		1		
59	929−9204	平座金	6×16×1.6	2	5	
60	901−4015−B	六角ボルト（SW付）	M6×12（7T）	1	5	
61	931−1129	スプリングピン	5×18	1		
62	040−1460	ブッシュ	10×10	1		
63	061−1460	レバーポスト		1		
64	929−4206	平座金	10×24×2.3	1	5	
65	930−5228	割ピン	3×20	1	10	
66	824−1207	頭付ピン	6×16	1	5	
67	930−0208	割ピン	2×15	1	10	
68	060−1250	ベルト受		2		
69	929−2205	平座金	8×18×1.6	4	5	
70	902−4033−B	小形六角ボルト（SW付）	M8×20（7T）	4	5	

2012.6

GPM 11 コントロール部

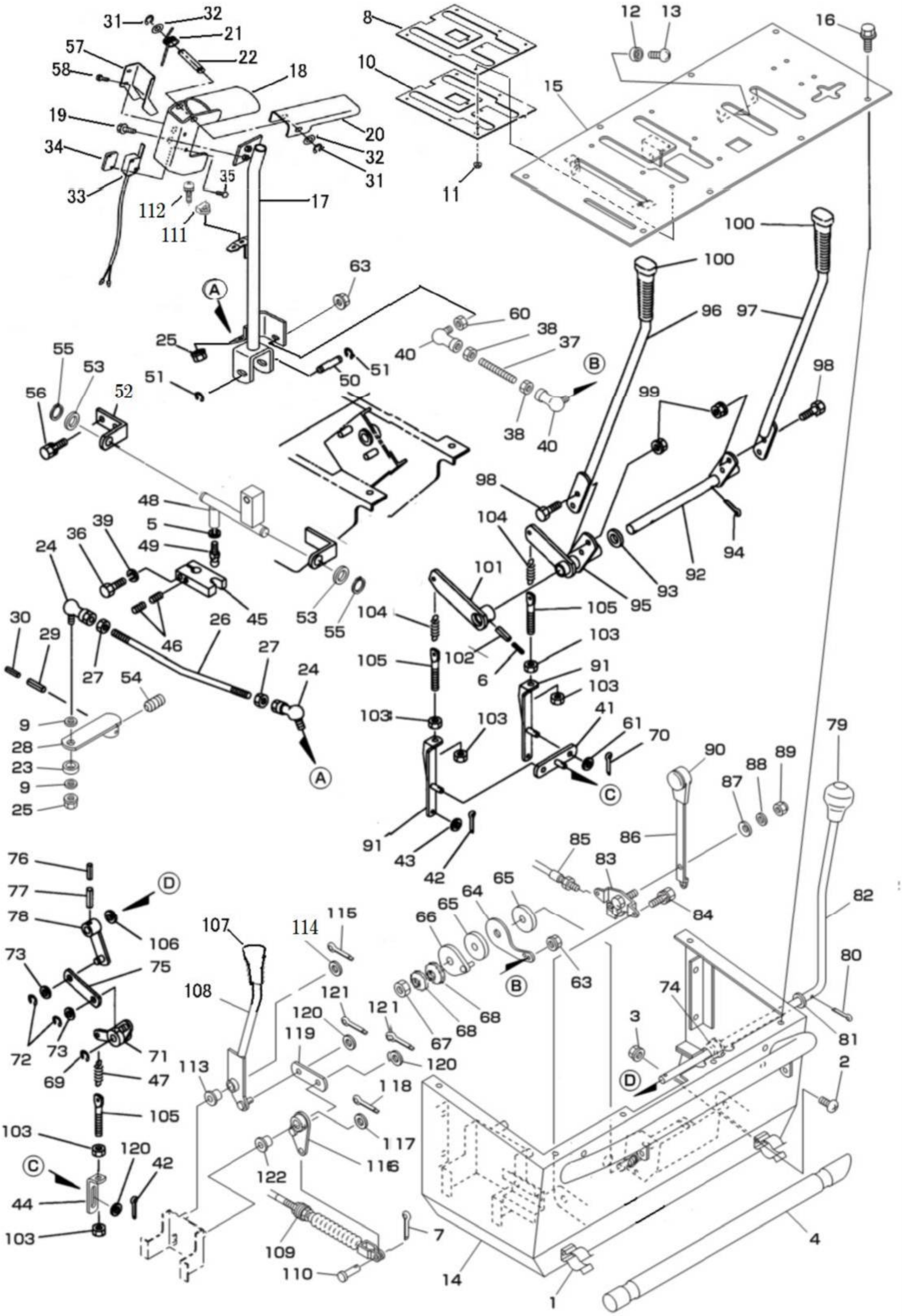

コントロール部 GPM 11

見出No.	部品番号	部品名称	摘要	個数	発注単位	標準工数
1	040−2670	木棒受金具		2		0.1
2	908−1213	十字穴付ナベ小ネジ	M4×10	2	5	
3	838−2102	サラ座ナット	M4	2	5	
4	053−9110	木棒		1		
5	926−1206	バネ座金	M8	1	5	
6	931−1117	スプリングピン	3×25	1		
7	930−5228	割ピン	3×20	1		
8	32382−34121	主変速ガイド		1		
9	929−2205	平座金	8×18×1.6	2	5	
10	32382−34131	主変速ガイドオサエ		1		
11	02024−50030	サラ座ナット	M3	8		
12	058−3110	ゴム足		4		
13	908−1214	十字穴付ナベ小ネジ	M4×12	4	5	
14	182−3101	操作盤		1		2.5
15	32382−34111	操作パネル		1		1.5
16	913−3608	フランジ付六角ボルト（黒）	M6×16（7T）	8	5	
17	32382−41121	主変速レバー下		1		
18	32382−41111	主変速レバー上		1		
19	01025−50616	六角ボルト(SW付)	M6×16（7T）	2		
20	32382−31222	デッドマンレバー		1		
21	32382−31241	デッドマンモドシバネ		1		
22	32382−31231	デッドマン支点軸		1		
23	081−3140	シフトアームカラー		1		0.2
24	081−7230	エルボール	LHSA-8	2		
25	838−2205	サラ座ナット	M8	2	5	
26	082−3190	主変速ロッド		1		0.2
27	921−1205	フランジナット(セレーション付)	M8	2	5	
28	182−3130	主変速シフトアーム		1		0.5
29	931−1132	スプリングピン	5×25	1		
30	931−1117	スプリングピン	3×25	1		
31	04613−50040	E型トメワ	E−4	2		
32	04013−50060	平座金	6×13×1.0	2		
33	32382−81381	スイッチ		1		
34	32382−31211	スイッチ取付プレート		1		
35	03024−50320	ナベコネジ(SW付)	M3×20	2		
36	902−0037	小形六角ボルト	M8×40（11T）	1	5	
37	084−3430	レバー調整ロッド		1		
38	916−1204	六角ナット	M6	2	5	
39	926−2206	バネ座金	M8（3号）	1	5	
40	835−2554	ロッドエンド（L形）	M6×1	2		
41	060−3331	ブレーキアームA		1		0.2
42	930−0217	割ピン	2.5×16	3	10	
43	929−9704	平座金	6×18×1.6	2	5	
44	060−3340	ブレーキアームB		1		0.2
45	081−7241	フォーク		1		0.3
46	081−7310	ダブルポイント	M8×8	2	5	
47	060−3321	クラッチスプリング		1		
48	182−7250	シフトアーム		1		0.5
49	081−7260	エンドボール		1		
50	081−7270	シフトアーム支点軸		1		

2012.6

GPM 11 コントロール部

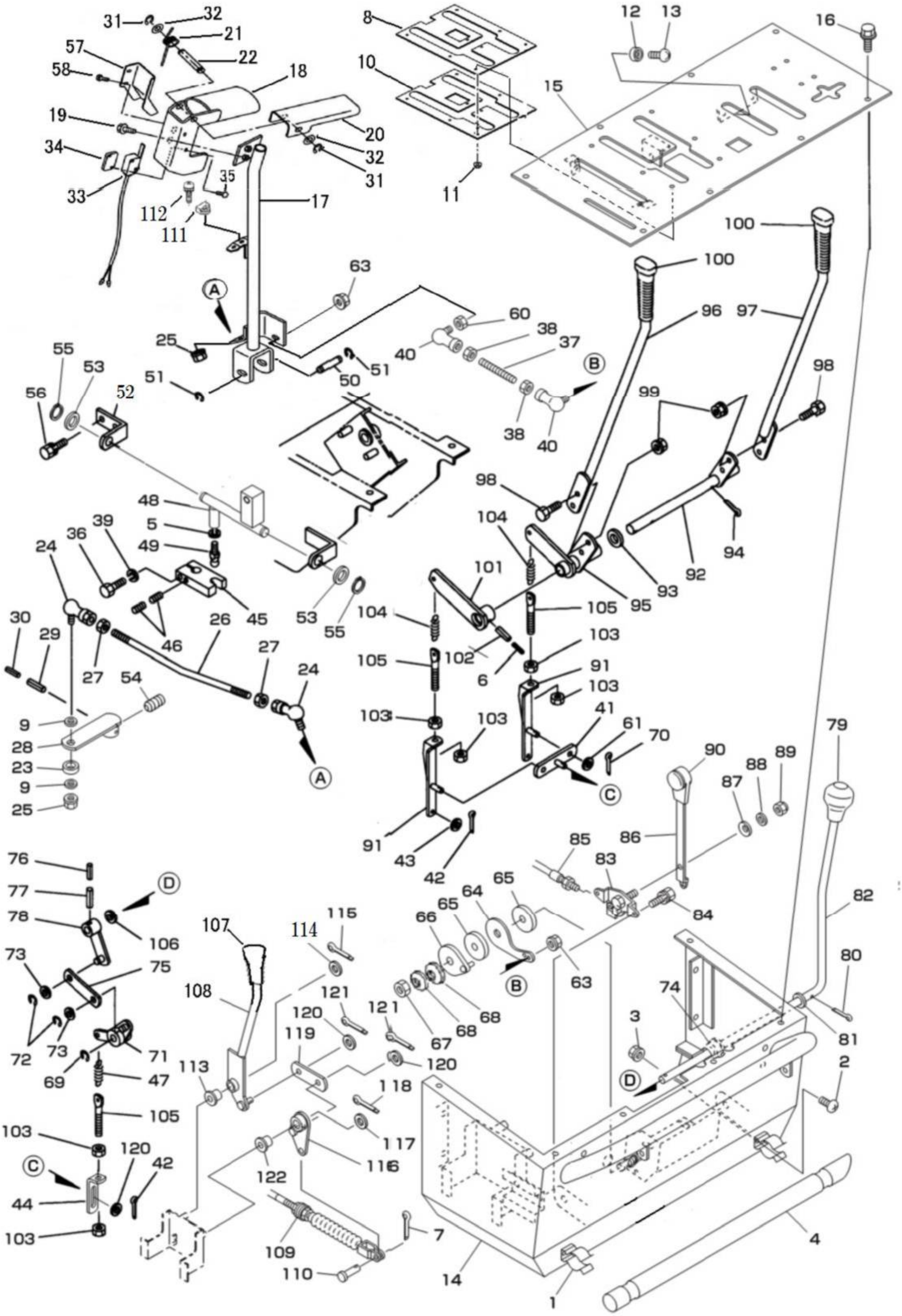

見出No.	部品番号	部品名称	摘要	個数	発注単位	標準工数
51	937−0208	Eリング	E8	2	5	
52	082−7280	シフトアーム支点受		1		0.2
53	53042−34281	チェン軸座金		2		
54	910−4108	六角穴付トメネジ	M6×8	1		
55	936−1015	軸用止め輪	S15	2	10	
56	902−4033−B	小形六角ボルト（SW付）	M8×20（7T）	2	5	
57	32382−84381	スイッチカバー		1		
58	03024−50306	ナベコネジ(SW付)	M3×6	2		
59						
60	02052-50060	六角ナット	M6（3種）	1	5	
61	929-9704	平座金	6×13×1.0	2	5	
62						
63	838−2104	サラ座ナット	M6	2	5	
64	061−3441	レバー調整アーム		1		0.3
65	061−3441B	摩擦板		2		0.3
66	061−3650	フリクションプレート		1		0.2
67	806−3205	ナイロンナット	M12	1	5	
68	005−4540	皿バネ座金	M12	2	5	
69	937−0210	Eリング	E10	1	5	
70	930−0217	割ピン	2.5×16	2	10	
71	060−3390	走行リンク		1		0.3
72	937−0208	Eリング	E8	2	5	
73	929−3206	平座金	10×18×1.6	2	5	
74	53322-27461	アーム2プッシュ		1		
75	082−3370	ブレーキリンクB		1		0.3
76	931−1116	スプリングピン	3×22	1		
77	931−1131	スプリングピン	5×22	1		
78	082−3360	ブレーキリンクA		1		0.3
79	082−3530	ニギリ	12−45Pクロ	1		
80	930−5228	割ピン	3×20	1	10	
81	082−6000	平座金	12×22×1.6	1	5	
82	060−3352	ブレーキレバー		1		0.5
83	061−3520	スロットルレバーブラケット		1		0.2
84	915−1003−B	十字穴付六角ボルト（SW付）	M5×12	2	5	
85	060−3550	スロットルワイヤ		1		0.3
86	061−3510	スロットルレバー		1		0.3
87	927−3106	皿バネ座金	L-8	1		
88	929−2205	平座金	8×18×1.6	1	5	
89	806-2203	Uナット	M8	1	5	
90	822−6301	握リ（呼鳴）		1		
91	083−7021	サイドクラッチアーム（右）		2		0.3
92	082−3231	サイドクラッチレバー軸		1		0.5
93	929−2209	平座金	17×30×3.0	1	5	
94	930−0240	割ピン	4×30	1	10	
95	082−3241	サイドクラッチレバーアーム		1		0.5
96	082−3210	サイドクラッチレバー（左）		1		0.3
97	082−3220	サイドクラッチレバー（右）		1		0.3
98	902−4033	小形六角ボルト	M8×20（7T）	4	5	
99	838−2205	サラ座ナット	M8	4	5	
100	56731−56121	ニギリ	12−34クロ	2		

2012.6

GPM 11 コントロール部

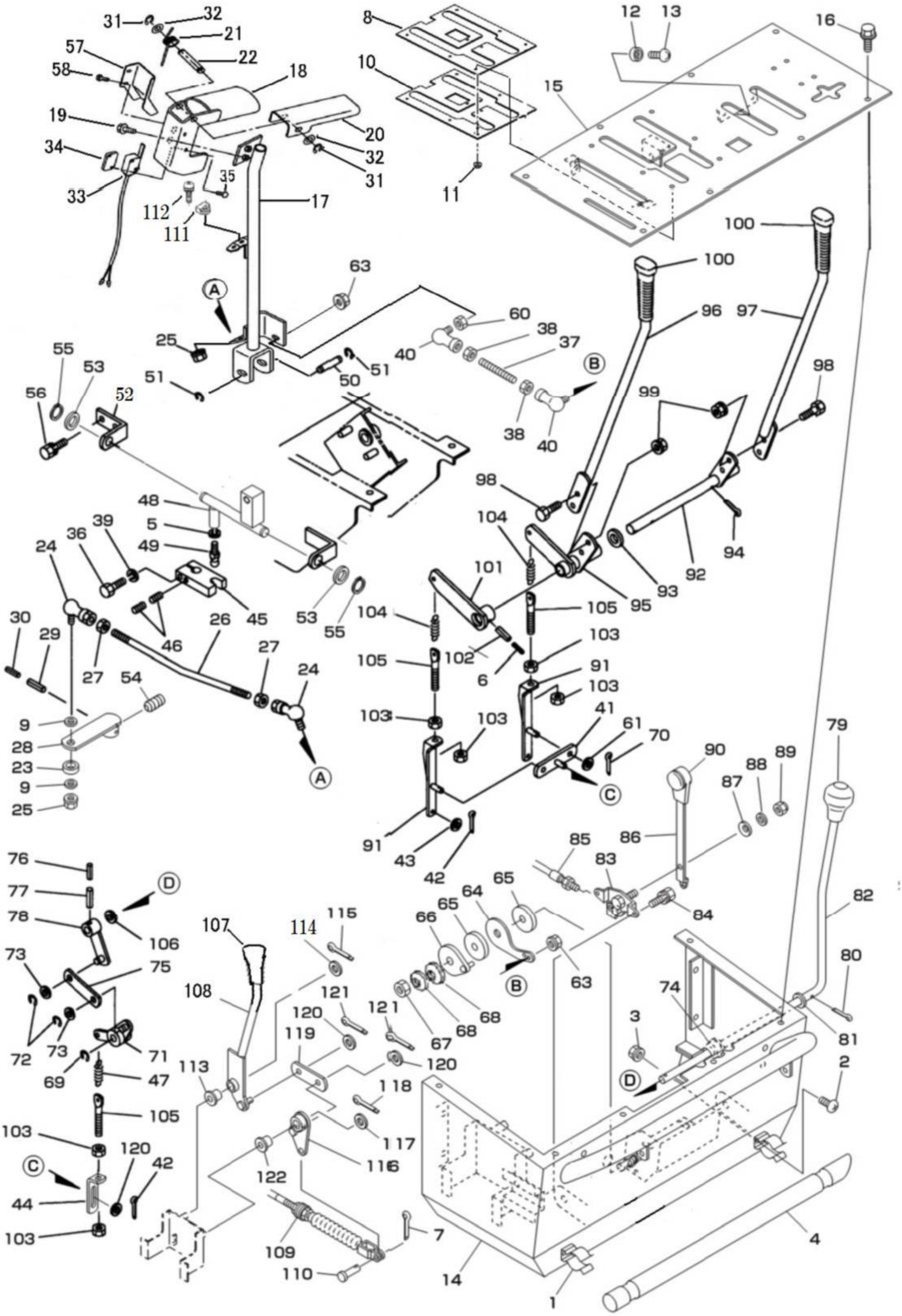

見出No.	部品番号	部品名称	摘要	個数	発注単位	標準工数
101	083−3250	サイドクラッチロッドアーム		1		0.3
102	931−1132	スプリングピン	5×25	1		
103	916−4205	小形六角ナット	M8	6	5	
104	082−3280	サイドクラッチスプリング		2		0.3
105	082−3540	テンションボルト（8−88）		3		
106	082−6000	平座金	12×22×1.6	1	5	
107	082−3490	ニギリ	12−50矢アカ	1		
108	32382−46111	オーガクラッチレバー		1		
109	060−3500	オーガクラッチワイヤ		1		
110	824−1295	頭付ピン	8×18	1		
111	086−0520	変速レバースイッチマグネット		3		
112	908−1225−B	十字穴付ナベ小ネジ（SW付）	M5×12	3		
113	828−2192	フランジブッシュ	80F−1220	1		
114	929−3207	平座金	12×24×2.3	1		
115	930−5228	割ピン	3×20	1		
116	082−3330	トグルリンクアーム右		1		
117	082−6000	平座金	12×22×1.6	1		
118	930−5228	割ピン	3×20	1		
119	053−3340	リンクプレート		1		
120	929−2205	平座金	8×18×1.6	3		
121	930−0217	割ピン	2.5×15	2		
122	828−2112	フランジブッシュ	80F−1215	1		

2012.6

GPM 11 セーフティーレバー部

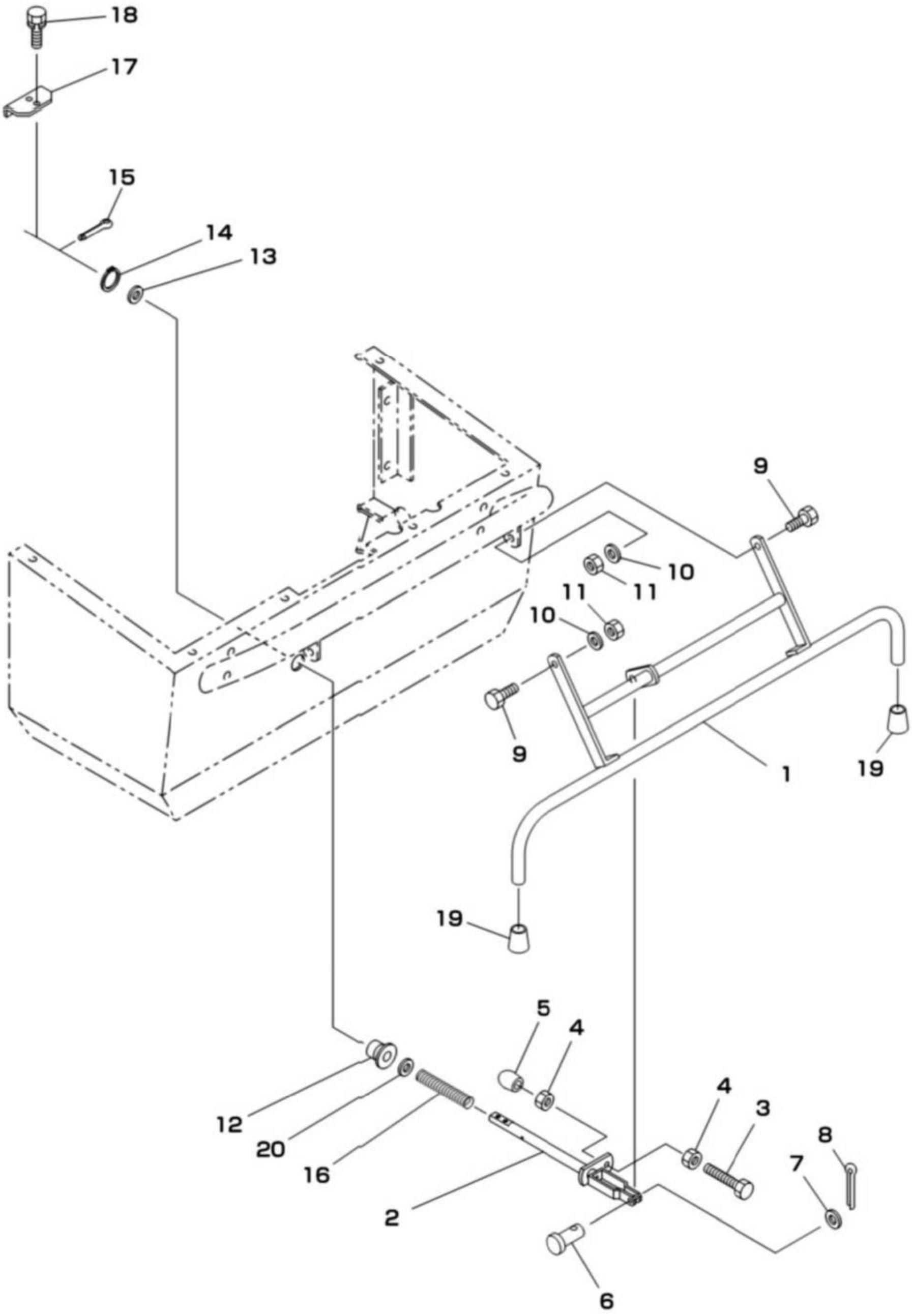

セーフティーレバー部 GPM 11

見出No.	部品番号	部品名称	摘要	個数	発注単位	標準工数
1	182−7710	セーフティーレバー		1		
2	182−7720	セーフティーロッド		1		
3	01025−50645	六角ボルト	M6×45	1	5	
4	02053−50060	六角ナット	M6	2	5	
5	33174−41251	パイプ用ゴム脚	扶桑ゴムKP−103	1		
6	05661−50616	平頭付ピン	6×16	1		
7	04013−50060	平座金	6×13×1.0	1	5	
8	05511−50215	ワリピン	φ2×15	1	10	
9	01155−50825	六角ボルト	M8×25(7T)	2	5	
10	04013−50080	平座金	8×18×1.6	2	5	
11	02556−50080	タフロックナット	M8	2	5	
12	182−7730	ブッシュ	12−30−23	1		
13	182−7740	シム	27−20−3.2	1		
14	04612−10200	軸用トメワ	S−20	1	5	
15	05511−50320	ワリピン	φ3×20	1	10	
16	182−7750	オシバネ	14−14−80	1		
17	182−7760	セーフティープレート		1		
18	01125−50512	六角ボルト（SW付）	M5×12(7T)	2	5	
19	33174−41261	パイプ用ゴム脚	タキゲンC−31−5	2		
20	04013−50120	平座金	12×26×2.3	1	5	

2012.6

GPM 11 走行部

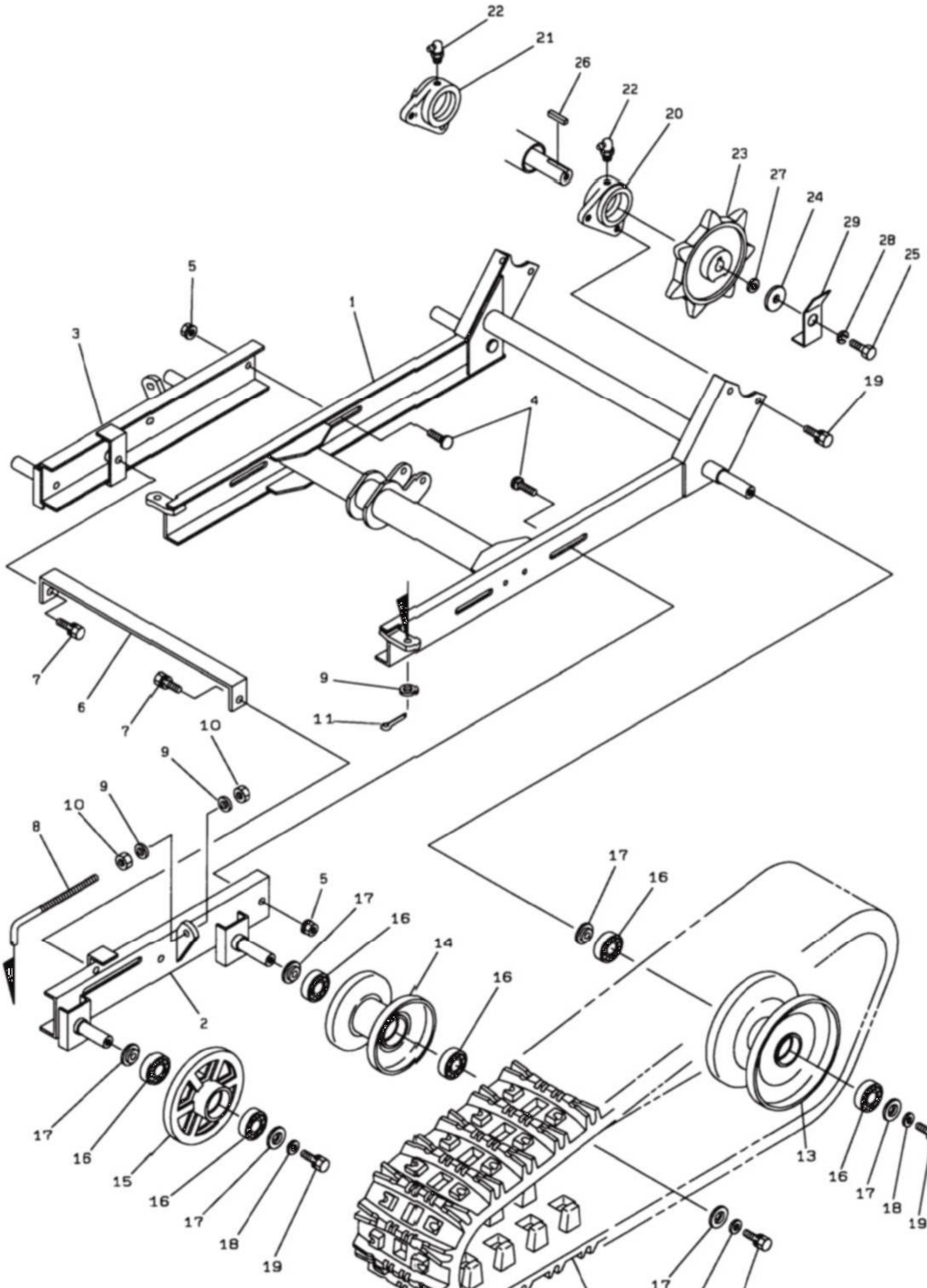
22
21
26
22
20
23
27
24
29
28
25
5
1
3
19
4
7
6
7
9
11
10
9
10
9
8
5
17
16
14
16
2
17
16
15
16
17
18
19
12
17
18
19
13
16
17
18
19

見出No.	部品番号	部品名称	摘要	個数	発注単位	標準工数
1	082−2251	走行フレーム		1		2.0
2	082−2310L	アイドラフレーム（左）		1		0.8
3	082−2310R	アイドラフレーム（右）		1		0.8
4	906−1438	角根丸頭ボルト	A1-M10×25（7T）	4	5	
5	838−2206	サラ座ナット	M10	4	5	
6	060−2330	アイドラフレームツナギ		1		0.2
7	902−4053−B	小形六角ボルト（SW付）	M10×25（7T）	2	5	
8	082−2350	テンションロッド		2		0.3
9	929−2206	平座金	10×21×2.0	6	5	
10	916−4206	小形六角ナット	M10	4	5	
11	930−5273	割ピン	3×16	2	10	
12	060−2151	クローラ	230×72×31	2		0.5
13	060−2410	転輪（大）		2		0.5
14	060−2450	転輪（小）		2		0.5
15	030−0170	トラッククローラ		2		0.8
16	938−1724	ボールベアリング	6204LLU	12		
17	252−0350	転輪用座金		12		
18	929−4276	平座金	10×25×3.0	6	5	
19	902−4052−B	小形六角ボルト（SW付）	M10×20（7T）	10	5	
20	059−2210	アクスルケース受（左）		1		0.8
21	059−2220	アクスルケース受（右）		1		0.8
22	953−3202	グリスニップル	C-PT 1/8	2		
23	082−2100	クローラスプロケット		2		0.8
24	081−0172	エンドプレート		2		
25	901−0054	六角ボルト	M10×30（11T）	2	5	
26	941−1318	キー（両角）	7×7×35	2		
27	084−2130	スプロケットカラー		2		
28	926−2208	バネ座金	M10（3号）	2	5	
29	082−2090	ボルトストッパ		2		0.2

2012.6

GPM 11 カバー部

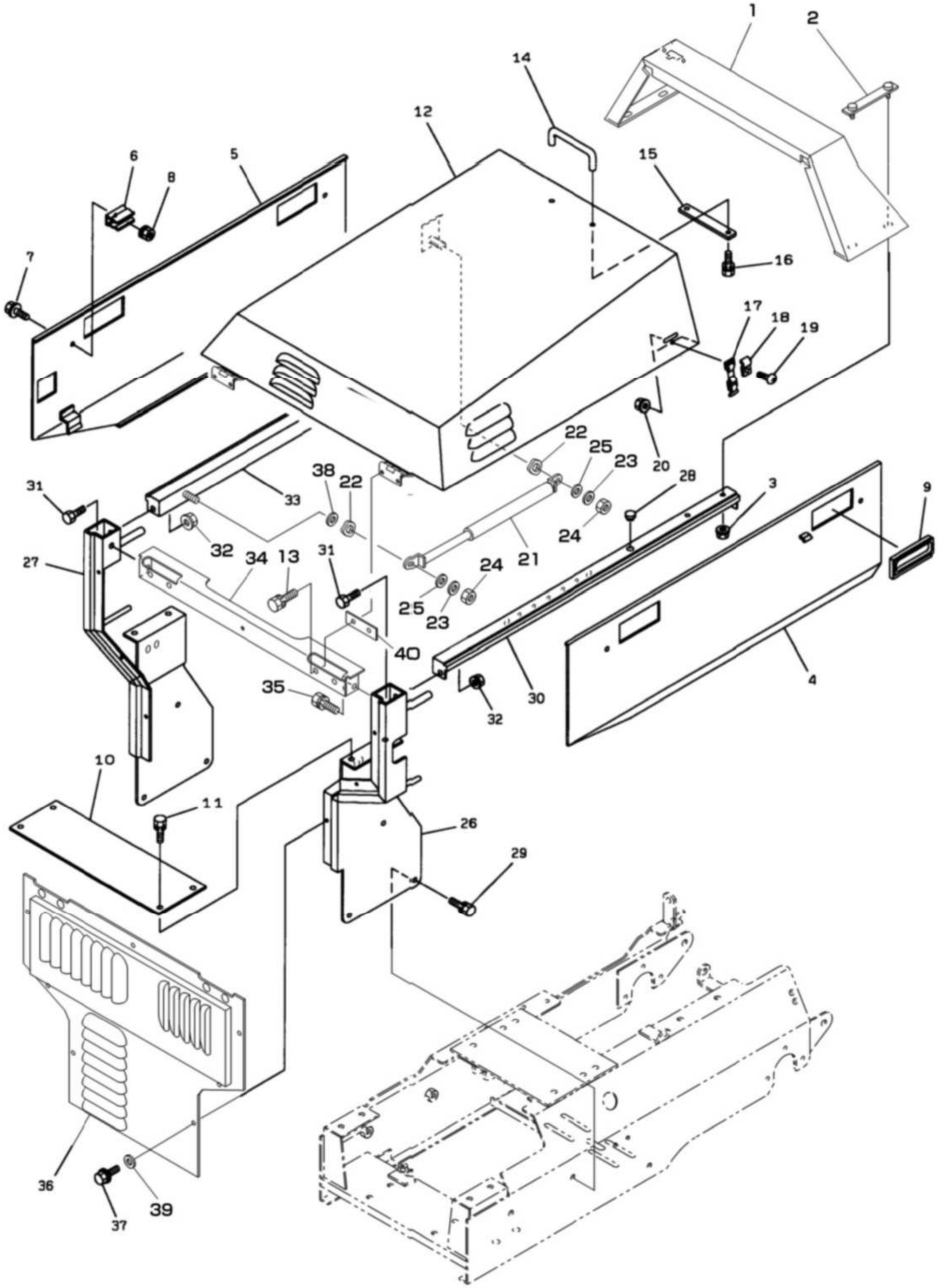
1
2
14
12
6
8
5
15
16
7
17
18
19
20
22
25
23
28
3
9
38
22
33
31
32
34
13
31
24
21
24
25
23
27
40
35
30
32
4
10
11
26
29
36
37
39

カバー部 GPM 11

見出No.	部品番号	部品名称	摘要	個数	発注単位	標準工数
1	182−8152	タンクカバー		1		1.0
2	060−8141	タンクカバー押エ金		2		0.1
3	838−2104	サラ座ナット	M6	4	5	
4	082−8161	ボンネット側板（左）		1		0.2
5	082−8171	ボンネット側板（右）		1		0.2
6	060−8180	カバーキャッチ		4		
7	913−3507	フランジ付六角ボルト（黒）	M6×12（7T）	4	5	
8	838−2104	サラ座ナット	M6	4	5	
9	060−8190	埋込み取手		4		
10	060−8250	マフラ遮熱板		1		0.2
11	902−4032−B	小形六角ボルト（SW付）	M8×16（7T）	4	5	
12	082−8101	ボンネット		1		0.3
13	902−4033−B	小形六角ボルト（SW付）	M8×20（7T）	4	5	
14	074−8130	取手（ボンネット）		1		
15	074−8500	補強板		1		
16	901−2005−B	六角ボルト（SW付）	M5×14（7T）	2	5	
17	056−2640	ゴムバンド		2		
18	056−2540	フッククランプ		2		
19	908−1236	十字穴付ナベ小ネジ	M6×12	2	5	
20	838−2104	サラ座ナット	M6	2	5	
21	083−8200	ガスシリンダ		1		0.3
22	083−8200−1	波座金		2	5	
23	083−8200−2	平座金	10×16×0.5	2	5	
24	838−4106	小形六角タフロックナット	M10	2	5	
25	929−1206	平座金	10×18×1.6	2	5	
26	082−3812	本体枠柱（左）		1		0.5
27	082−3822	本体枠柱（右）		1		0.5
28	834−1001	グロメット	C30-SG-12A	2		
29	902−4033−B	小形六角ボルト（SW付）	M8×20（7T）	4	5	
30	082−3831	本体枠（左）		1		0.3
31	902−4032	小形六角ボルト	M8×16（7T）	4	5	
32	838−2205	サラ座ナット	M8	4	5	
33	082−3841	本体枠（右）		1		0.3
34	083−3851	本体枠（前）		1		0.2
35	902−4033−B	小形六角ボルト（SW付）	M8×20（7T）	2	5	
36	082−8211	前カバー		1		0.2
37	913−3608	フランジ付六角ボルト（黒）	M6×16（7T）	7	5	
38	929−4276	平座金	10×25×3.0	1	5	
39	929−4404	平座金	6×22×2.3	7	5	
40	082−8120	ボンネットシム		2		

2012.6

GPM 11 油圧部

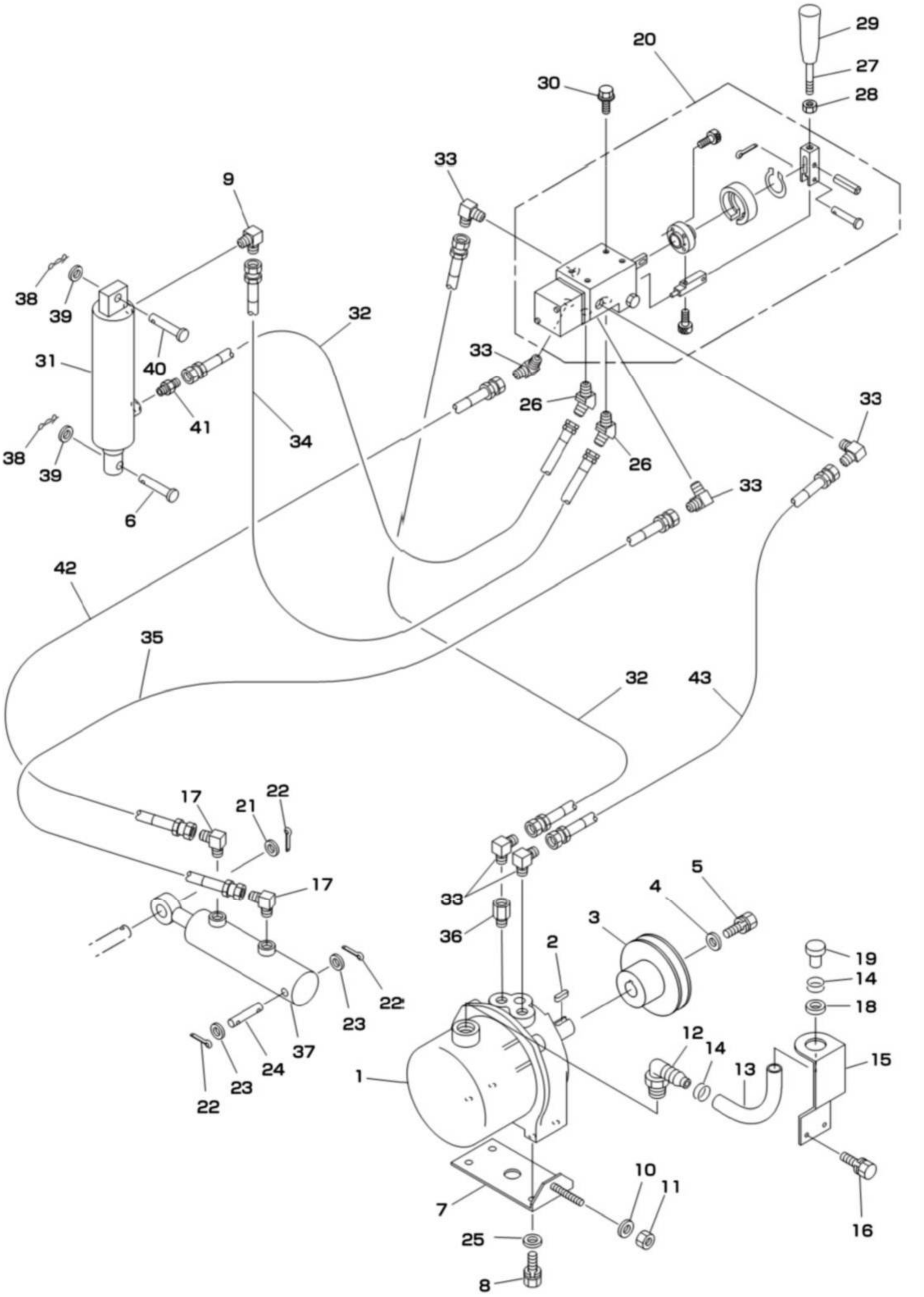
29
20
27
30
28
33
9
38
39
32
31
40
33
41
26
33
38
39
34
26
6
33
42
35
32
43
17
21
22
17
5
4
33
3
36
2
19
14
18
12
14
13
15
22
23
24
37
1
10
11
7
25
16
8

見出No.	部品番号	部品名称	摘要	個数	発注単位	標準工数
1	083−2511	油圧パッケージ		1		0.5
2	941-1380	平行キー（両角）	5×5×18	1		
3	058−1380	Vプーリ		1		0.5
4	929−4276	平座金	10×25×3.0	1	5	
5	902−4051−B	小形六角ボルト（SW付）	M10×16	1	5	
6	824−1232	頭付ピン	10×60	1	5	
7	082−2521	スライド金具		1		0.5
8	902−4034−B	小形六角ボルト（SW付）	M8×25（7T）	4	5	
9	060−2710	90° エルボ（絞り0.9）	1/4PT×PFメス	1		
10	929−2205	平座金	8×18×1.6	1	5	
11	838−4105	タフロックナット	M8	1	5	
12	060−2530	ホースエルボ		1		
13	082−2540	注油ホース		1		
14	836−1016	ホースバンド（φ16）		2		
15	060−2560	ホースブラケット		1		
16	901−4016−B	六角ボルト（SW付）	M6×16（7T）	2	5	
17	33174−74171	90° エルボ（絞り1.0）	1/4PT×PFメス	2		
18	834−0011	グロメット	C30-BW-16-2	1		
19	060−2550	ホース栓		1		
20	082−2600	モノスプールバルブ組立品		1		0.4
21	929−2209	平座金	17×30×3.0	1	5	
22	930−0239	割ピン	4×25	3	10	
23	929−2208	平座金	15×28×2.5	2	5	
24	058−2630	シリンダ取付ピン		1		
25	929−4275	平座金	8×22×2.3	4	5	
26	060−2891	45° エルボ	1/4PT×PFメス	2		
27	082-2691	油圧バルブレバー		1		
28	916−6206	小形六角ナット	M10（3種）	1	5	
29	082−2670	ニギリ	10−35W矢クロ	1		
30	913−3608	フランジ付六角ボルト（黒）	M6×16	4	5	
31	082−2610	油圧シリンダ（昇降）		1		0.5
32	082-2850	油圧ホース	860L×PFメス	2		
33	060−2881	90° エルボ	1/4PT×PFメス	6		
34	082-2820	油圧ホース	1010L×PFメス	1		
35	082−2830	油圧ホース	1360L×PFメス	1		
36	853−1201	ブッシング		1		
37	082−2651	油圧シリンダ（ローリング）		1		0.3
38	05531−50100	ストッパーピン	φ10	2	5	
39	929−4276	平座金	10×25×3.0	2	5	
40	824−1229	頭付ピン	10×45	1	5	
41	851−1206	アダプタ（ストレート）	1/4PT×PFメス	1		
42	082−2840	油圧ホース	1400L×PFメス	1		
43	082−2810	油圧ホース	830L×PFメス	1		

2012.6

GPM 11 オーガ・ブロワ部

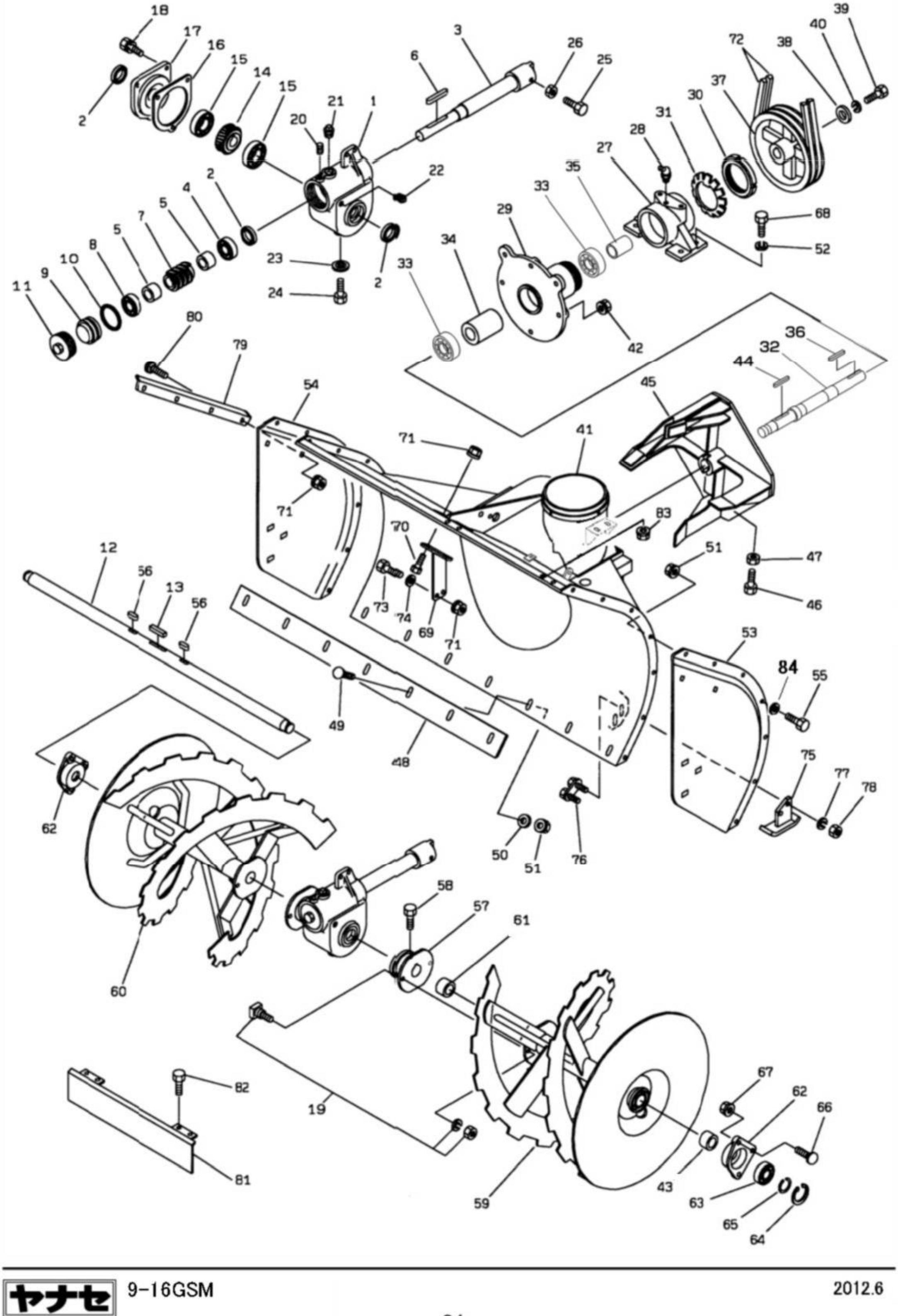

見出No.	部品番号	部品名称	摘要	個数	発注単位	標準工数
1	058−5310	ウォームギヤボックス		1		1.5
2	811−2124	オイルシール	TC30458	3		
3	058−5430	オーガ駆動軸		1		0.8
4	939−3405	テーパローラベアリング	30205	1		
5	053−5370	スペーサ		2		
6	941−1179	平行キー（両丸）	7×7×60	1		
7	702−3206	ウォーム		1		1.0
8	938−1125	ボールベアリング	6205	1		
9	058−5360	ベアリングリテーナ		1		
10	951−2060	Oリング	G60	1	5	
11	053−5330	ウォームキャップ		1		
12	060−4300	オーガ軸		1		1.0
13	941−1320	平行キー（両角）	7×7×45	1		
14	33174-51312	ウォームホイール		1		2.0
15	938−1126	ボールベアリング	6206	2		
16	053−5391	パッキン		1		
17	053−5320	ウォームボックス軸受		1		
18	902−4033−B	小形六角ボルト（SW付）	M8×20（7T）	3	5	
19	709−2111−D	シャーボルト（N・SW付）	M10×25	2	30	
20	910−4118	六角穴付止メネジ（クボミ先）	M8×12	1	5	
21	952−1204	プラグ	PT1/2	1		
22	952−1202	プラグ	PT1/4	1		
23	04714−00080	銅パッキン		1		
24	01055−50816	六角ボルト（並頭）	M8×16（7T）	1	5	
25	902−4053	小形六角ボルト	M10×25（7T）	1	5	
26	916−4206	小形六角ナット	M10	1	5	
27	061−4512	プロワ軸受		1		1.0
28	953−2202	グリスニップル	B-PT1/8	1		
29	061−4520	プロワメタル		1		1.0
30	954−0015	ベアリング用ナット	AN15	1		
31	955−0115	ベアリング用ワッシャ	AW15	1		
32	061−5220	プロワ軸		1		1.0
33	938−1726	ボールベアリング	6206LLU	2		
34	061−5440	スペーサ		1		
35	061−5450	スペーサ（30×14.5）		1		
36	941−1221	平行キー（片丸）	7×7×50	1		
37	060−4550	プロワプーリ		1		0.5
38	009−0480	エンドプレート	10×32×3.0	1		
39	902−4052L	小形六角ボルト（左ネジ）	M10L×20（7T）	1	5	
40	926−1208L	バネ座金（左ネジ用）	M10L	1	5	
41	082−4011	オーガケース		1		1.7
42	838−2206	サラ座ナット	M10	6	5	
43	0897−303420	ブッシュ	70B 3020	2		
44	941−1120	平行キー（両丸）	7×7×45	1		
45	082−5210	プロワ		1		1.7
46	902−4053	小形六角ボルト	M10×25（7T）	1	5	
47	916−4206	小形六角ナット	M10	1	5	
48	060−4120	プレード		1		0.1
49	906−1424	角根丸頭ボルト	A1-M8×25（7T）	7	5	
50	016−9510	平座金	8×25×3.2	7		

2012.6

GPM 11 オーガ・ブロワ部

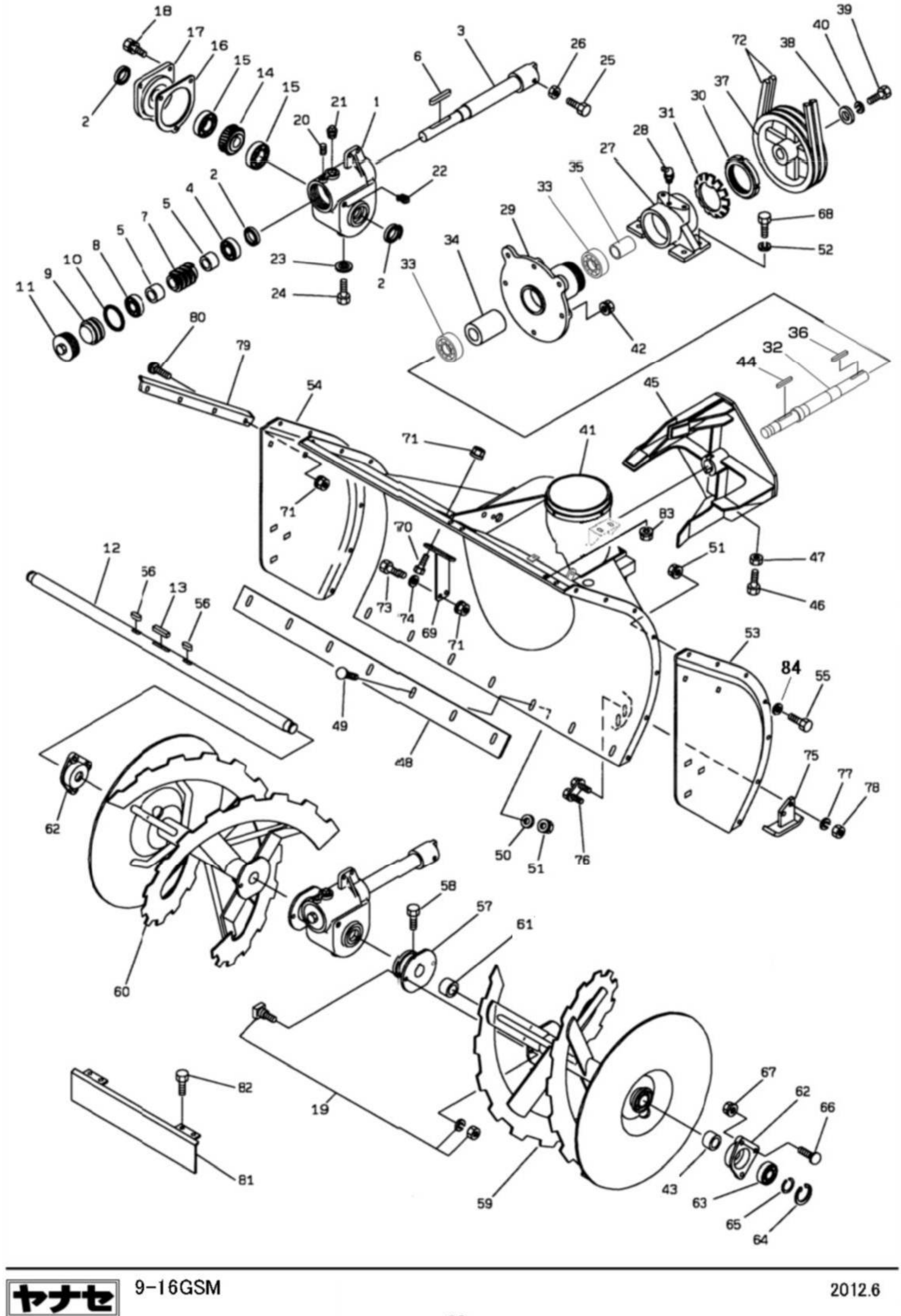

見出No.	部品番号	部品名称	摘要	個数	発注単位	標準工数
51	838−2205	サラ座ナット	M8	21	5	
52	926−2208	バネ座金	M10（3号）	4	5	
53	061−4211L	オーガケース側板（左）		1		0.3
54	061−4211R	オーガケース側板（右）		1		0.3
55	902−4032	小形六角ボルト	M8×16（7T）	14	5	
56	941−1195	平行キー（両丸）	7×7×24	2		
57	082−5120	オーガボス		2		0.8
58	902−4032	小形六角ボルト	M8×16（7T）	4	5	
59	082−4310L	オーガ（左）		1		0.5
60	082−4310R	オーガ（右）		1		0.5
61	828−1223	ブッシュ	70B 3030	2		
62	061−5170	オーガメタル		2		0.5
63	938−1725	ボールベアリング	6205LLU	2		
64	936−2052	穴用C形止メ輪	R-52	2	5	
65	016−0100	サークリップ		2	5	
66	906−3439	角根丸頭ボルト	B-M10×30（7T）	6	5	
67	838−2206	サラ座ナット	M10	6	5	
68	902−4055	小形六角ボルト	M10×35（7T）	4	5	
69	053−5410	ギヤボックス受		1		
70	902−4053	小形六角ボルト	M10×25（7T）	2	5	
71	838−2206	サラ座ナット	M10	6	5	
72	831−3043	Vベルト	LB-43(スーパーゴールド1000)	2		0.5
73	902−4055	小形六角ボルト	M10×35（7T）	2	5	
74	929−4206	平座金	10×24×2.3	2	5	
75	082−4130	ソリ		2		0.2
76	060−4140	ソリ固定ボルト		2		
77	926−1208	バネ座金	M10	4	5	
78	916−4256	小形六角ナット	M10（P1.25）	4	5	
79	082−5410	サイドマーカ		1		
80	906−1238	角根丸頭ボルト	A1-M10×25	2	5	
81	082−9590	ヒサンボウシイタ（オプション）		1		0.2
82	901−2003	ボルト（オプション）	M5×12	4	5	
83	916−1203−B	六角ナット（SW付）（オプション）	M5	4	5	
84	929-2205	平座金	8×18×1.6	14	5	

2012.6

GPM 11 シュート部

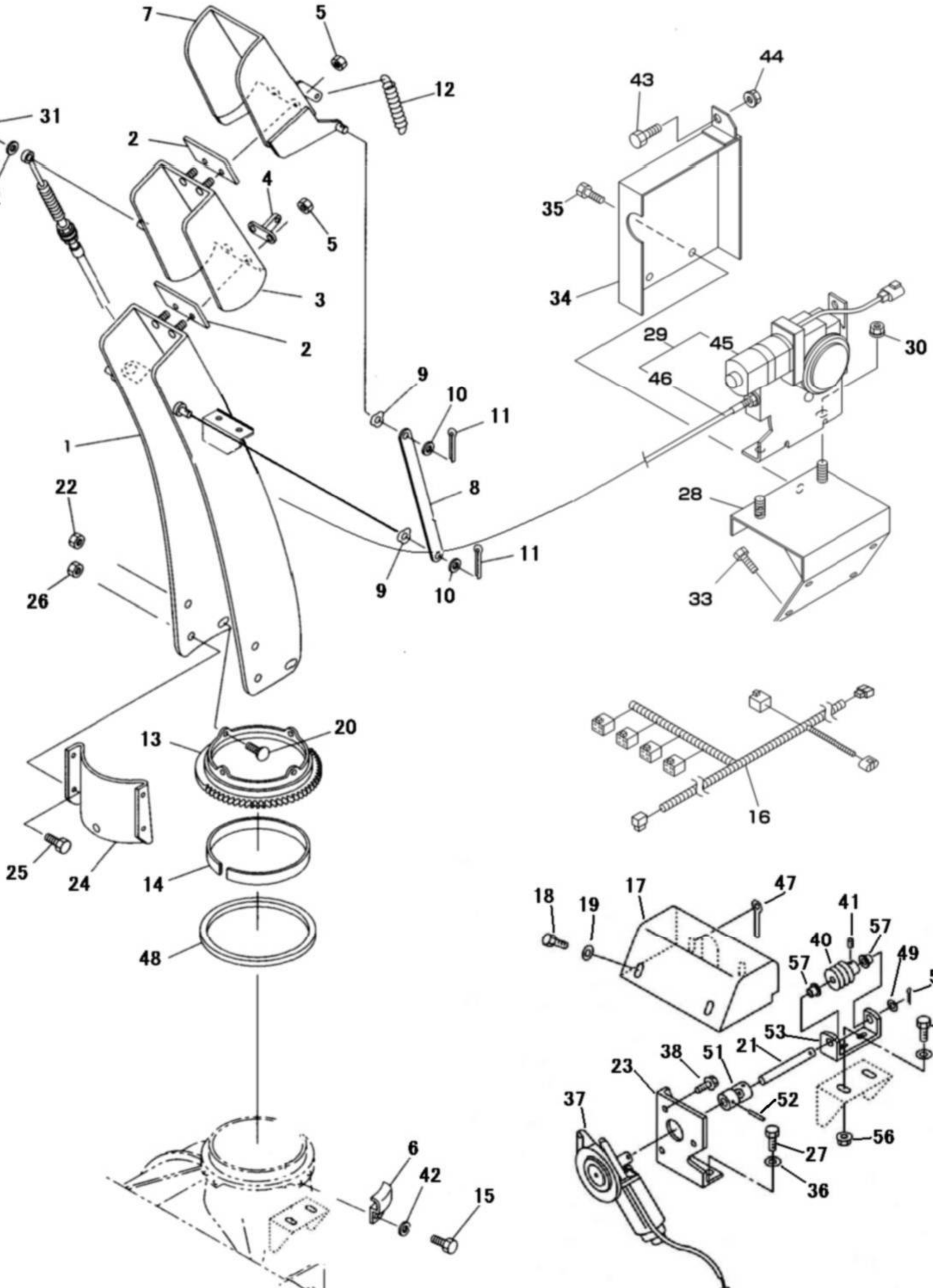
7
5
12
31
2
32
4
5
3
2
1
9
10
11
8
22
26
9
10
11
13
20
25
24
14
48
6
42
15
44
43
35
34
29
45
30
46
28
33
16
18
19
17
47
41
57
40
57
49
50
54
53
55
21
38
51
23
37
52
27
36
56

シュート部 GPM 11

見出No.	部品番号	部品名称	摘要	個数	発注単位	標準工数
1	082−6111	シュート		1		0.3
2	081−2200	シュートキャップパッキン		2		
3	083−6220	シュートキャップ1		1		0.4
4	061−6230	バネ掛		1		
5	838−2104	サラ座ナット	M6	4	5	
6	061-0850	シュートクリップ		3		0.2
7	082−6210	シュートキャップ2		1		0.4
8	061−6250	ステー		2		
9	807−1004	波座金	WW-8	4	5	
10	929−2205	平座金	8×18×1.6	4	5	
11	930−5228	割ピン	3×20	4	10	
12	084−5030	引張スプリング（シュート）		1		
13	082-0730	シュート取付台		1		0.5
14	002-3040	リング		1		
15	01125-50816	六角ボルト（SW付）	M8×16（7T）	6	5	
16	182−8662	モータハーネス		1		0.2
17	082−5341	モータカバー		1		
18	901−4016−B	六角ボルト（SW付）	M6×16（7T）	4	5	
19	929−9704	平座金	6×18×1.6	4	5	
20	906−1422	角根丸頭ボルト	A1-M8×16（7T）	4	5	
21	082-4410	ウオーム軸		1	5	
22	838−2205	サラ座ナット	M8	4	5	
23	082−5310	モータベース		1		0.5
24	058−6220	セーフティガード		1		
25	901−4015	六角ボルト	M6×12（7T）	4	5	
26	838−2104	サラ座ナット	M6	4	5	
27	01125−50816	六角ボルト	M8×16（7T）	2	5	
28	082−5382	NBモータブラケット		1		
29	082−5371	シュート上下モータ		1		0.3
30	838−2205	サラ座ナット	M8	2	5	
31	930−0217	割ピン	2.5×16	1	10	
32	929−2205	平座金	8×18×1.6	1	5	
33	902−4032−B	小型六角ボルト（SW付）	M8×16（7T）	4	5	
34	082−5391	NBモーターカバー		1		
35	901−4015−B	六角ボルト（SW付）	M6×16（7T）	2	5	
36	04013-50080	平座金	8×18×1.6	2	5	
37	082−8620	シュート旋回モータ		1		0.5
38	01025-50612	六角ボルト(SW付)	M6×12（7T）	3	5	
39						
40	30287-57161	ウオーム(シュート回動用)		1		0.3
41	03456-10812	六角穴付止ネジ	M8×12	2		
42	04013-50080	平座金	8×18×1.6	6	5	
43	902−4032	小型六角ボルト	M8×16（7T）	1	5	
44	838−2254	サラ座ナット	M8	1	5	
45	082−5370−1	モータ		1		
46	082−5370−2	ワイヤ		1		
47	061−9520	配線押エ		1		0.1
48	009-0880	シュート軸受(下)		1		
49	04013-50100	平座金	10×18×1.6	1		
50	05511-50320	割ピン	3×20	1		

2012.6

GPM 11 シュート部

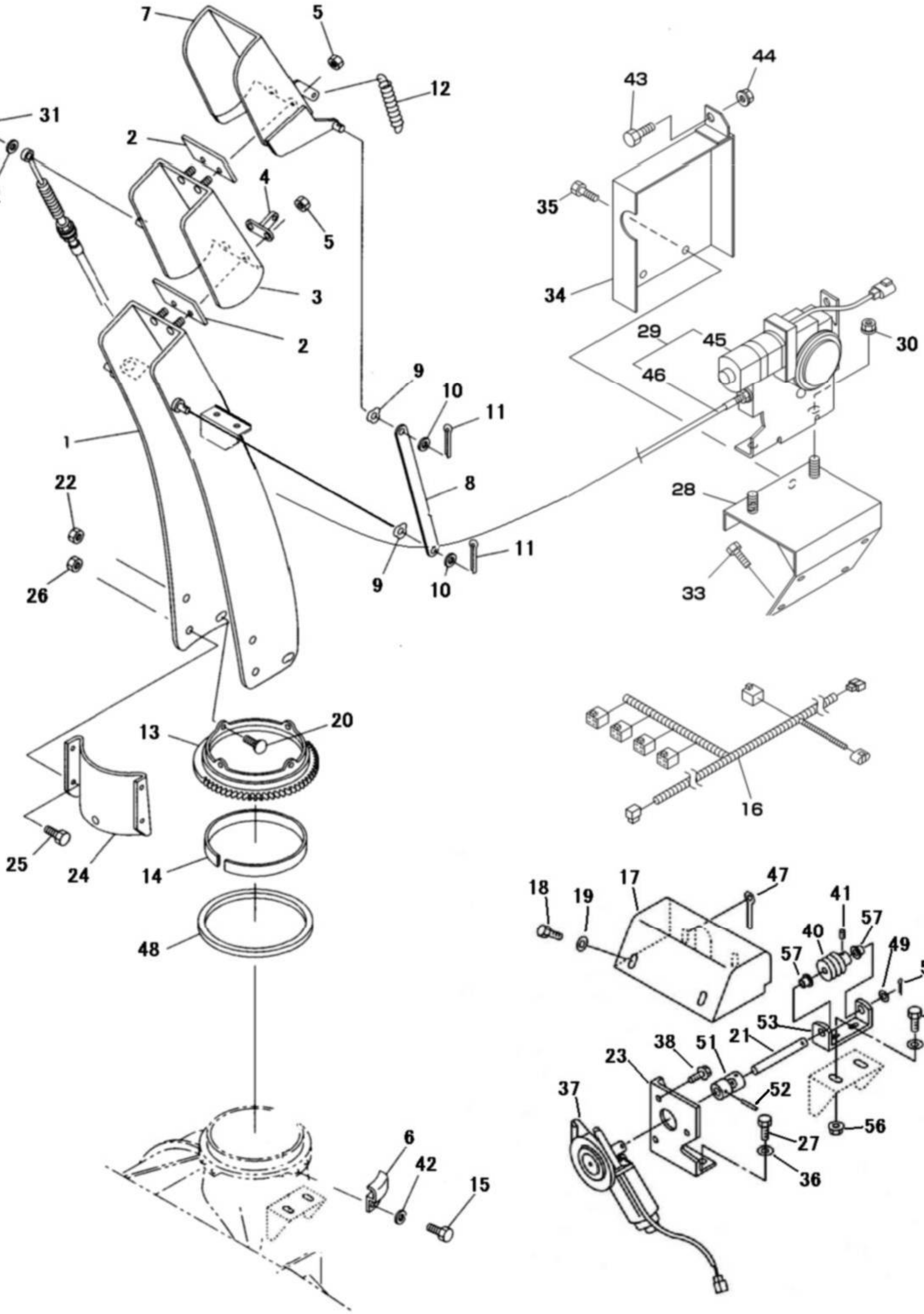
7
5
12
31
2
32
4
5
3
2
1
9
10
11
8
22
26
9
10
11
13
20
25
24
14
48
6
42
15
43
44
35
34
29
45
30
46
28
33
16
18
19
17
47
41
57
40
57
49
50
54
53
21
55
38
51
23
52
37
56
27
36

シュート部 GPM 11

見出No.	部品番号	部品名称	摘要	個数	発注単位	標準工数
51	087-1100	ユニバーサルジョイント	φ10	1		0.3
52	05411-00420	スプリングピン	4×20	2		
53	082-4430	ウオーム軸受		1		0.4
54	01155-50820	六角ボルト	M8×20(7T)	2		
55	04013-50080	平座金	8×18×1.6	2	5	
56	02124-50080	皿座ナット	M8	2		
57	828-2202	フランジブッシュ	LFF-1006	2		

2012.6

GPM 11 電装部

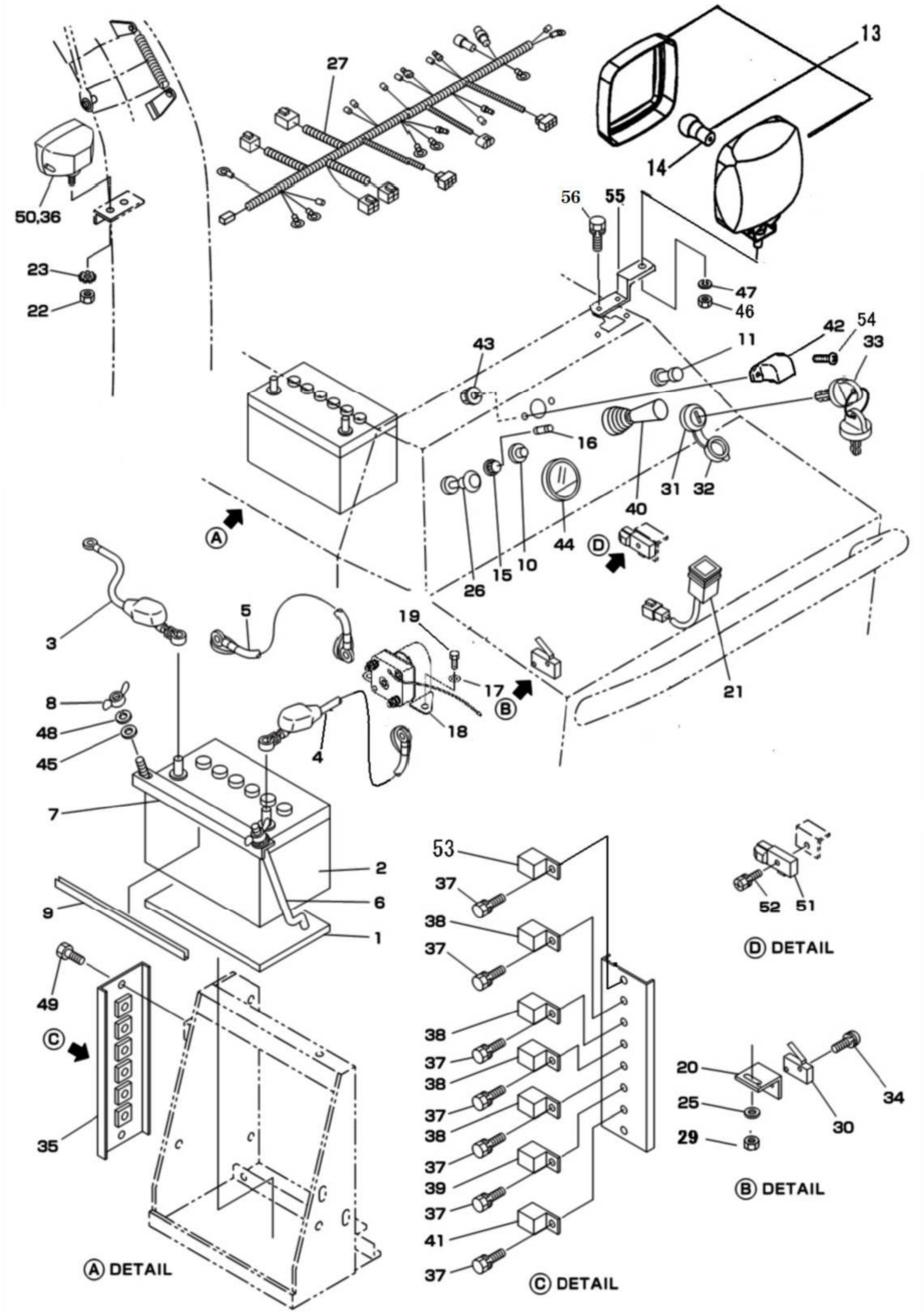
27
13
14
56
55
50,36
23
22
47
46
43
42
54
11
33
16
31
32
40
44
26
15
10
D
A
3
5
19
17
B
18
4
8
48
45
7
2
6
9
1
49
C
35
53
37
38
52
51
D DETAIL
20
25
29
30
34
B DETAIL
A DETAIL
C DETAIL
21

見出No.	部品番号	部品名称	摘要	個数	発注単位	標準工数
1	058−1130	バッテリゴムパッキン		1		
2	753−1113	バッテリ	40B19L	1		0.3
3	082−8040	バッテリ（−）ケーブル		1		0.2
4	060−8023	バッテリ（＋）ケーブル		1		0.2
5	060−8030	スタータケーブル（セルモータコード）		1		0.2
6	081−8440	バッテリ押エボルト		2		
7	082−8470	バッテリ押エ		1		
8	920−1204	蝶ナット	M6	2	5	
9	060−8480	バッテリ押エゴム		2		
10	082−9450	オイルランプ		1		0.2
11	050−7431	ライトスイッチ		1		
13	31284-81151	ライト		1		0.2
14	31284-81171	電球	A12V27W(S25/BA15s)	1		
15	061−9480	ヒューズボックス		1		0.1
16	757−1020	ヒューズ	20A	1		
17	929−2204	平座金	6×13×1.0	2	5	
18	751-1001	マグネットスイッチ		1		0.3
19	901−4016−B	六角ボルト（SW付）	M6×16（7T）	2	5	
20	082−8760	スイッチブラケット（オーガ）		1		0.2
21	082−8640	非常停止スイッチ		1		
22	082−7420−4	六角ナット（3種）	M10 細目	1		
23	082−7420−5	歯付座金		1		
25	929−9704	平座金	6×18×1.6	1	5	
26	082-3740	チョークワイヤ		1		
27	32382−81111	メインハーネス		1		1.0
28						
29	838−2104	サラ座ナット	M6	1	5	
30	084−9460	セーフティスイッチ		1		0.2
31	081−8310	エンジンスイッチ		1		0.1
32	752−1004−2	エンジンスイッチカバー		1		
33	752−1004−3	エンジンキー		1		
34	908−1205−B	十字ナベ小ネジ（SW付）	M3×16	2	5	
35	082−8700	リレーブラケット		1		
36	760−1116	電球	A12V20W(G18/BA15s)	1		
37	901−4015−B	六角ボルト（SW付）	M6×12（7T）	6	5	
38	33174−81391	リレー	J06−1CS1S−D1	4		0.2
39	33174−81391	リレー	J06−1CS1S−D1	1		0.2
40	085−8080	ジョイスティック（4方向）		1		0.2
41	33174−81391	リレー	J06−1CS1S−D1	1		0.2
42	060−8650	パネルライト		1		
43	838−2102	サラ座ナット	M4	2		
44	082−7170	燃料計		1		
45	929−2204	平座金	6×13×1.0	2	5	
46	074−7420−4	小形六角ナット		1		
47	074−7420−5	バネ座金		1		
48	926−1204	バネ座金	M6	2	5	
49	901−4015−B	六角ボルト（SW付）	M6×12（7T）	2	5	
50	082−7420	ライト（シュート用）		1		

2012.6

GPM 11 電装部

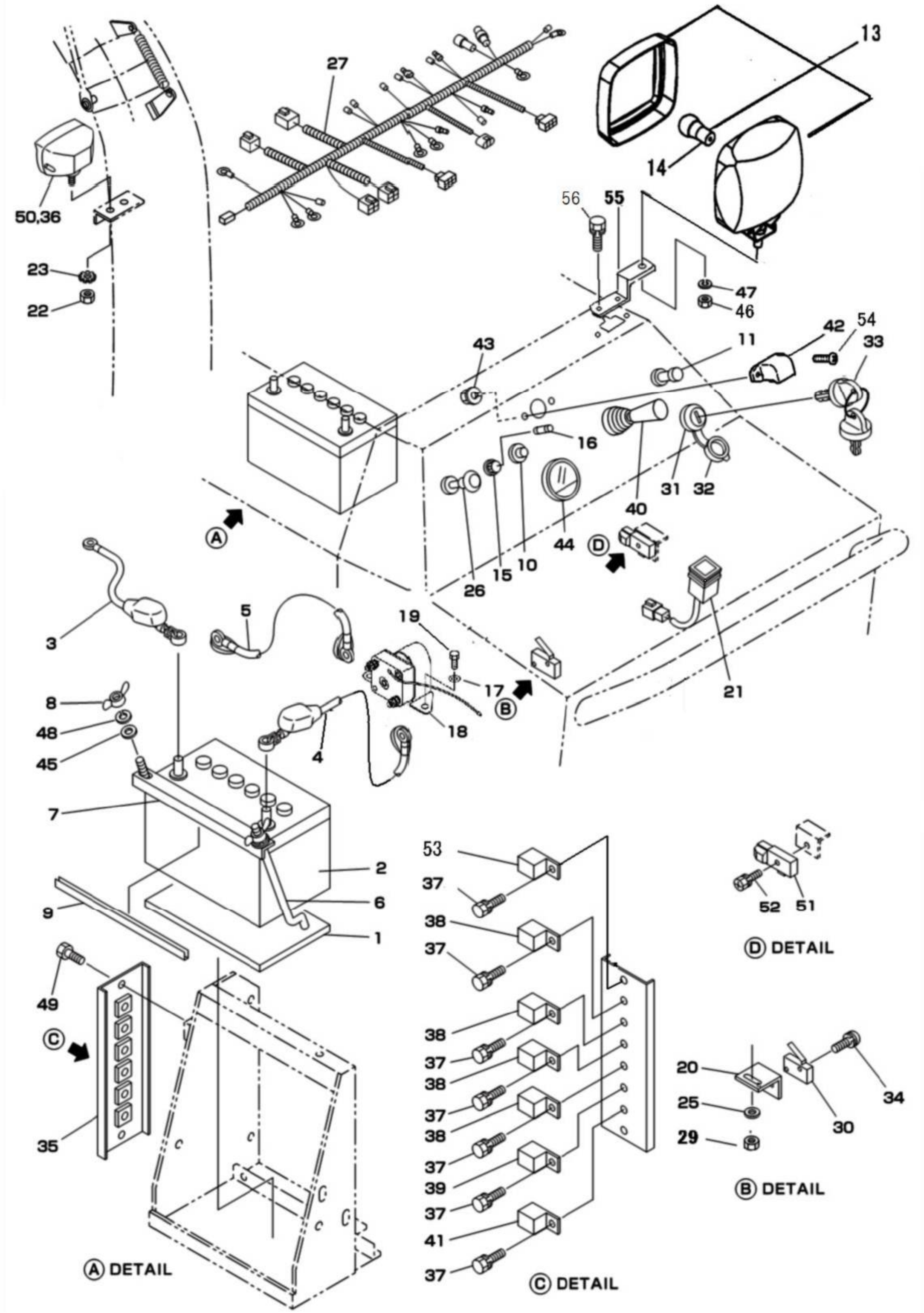
27
13
14
50,36
23
22
56
55
47
46
42
54
33
43
11
16
31
32
40
44
D
26
15
10
A
3
5
19
17
B
18
21
8
48
45
4
7
2
6
9
1
53
37
38
52
51
D DETAIL
49
C
35
20
25
29
30
34
B DETAIL
A DETAIL
C DETAIL

見出No.	部品番号	部品名称	摘要	個数	発注単位	標準工数
51	086−0510	変速レバースイッチ		1		
52	915−1006−B	十字穴付六角ボルト（SW付）	M5×20	1		
53	33174−81391	リレー	J06-1CSIS-D1	1		
54	03054−50416	ナベコネジ	M4×16	2		
55	32283-32121	ライトステー		1		
56	01125-50820	六角ボルト（SW付）	M8×20(7T)	2		

2012.6

GPM 11 ステッカ部

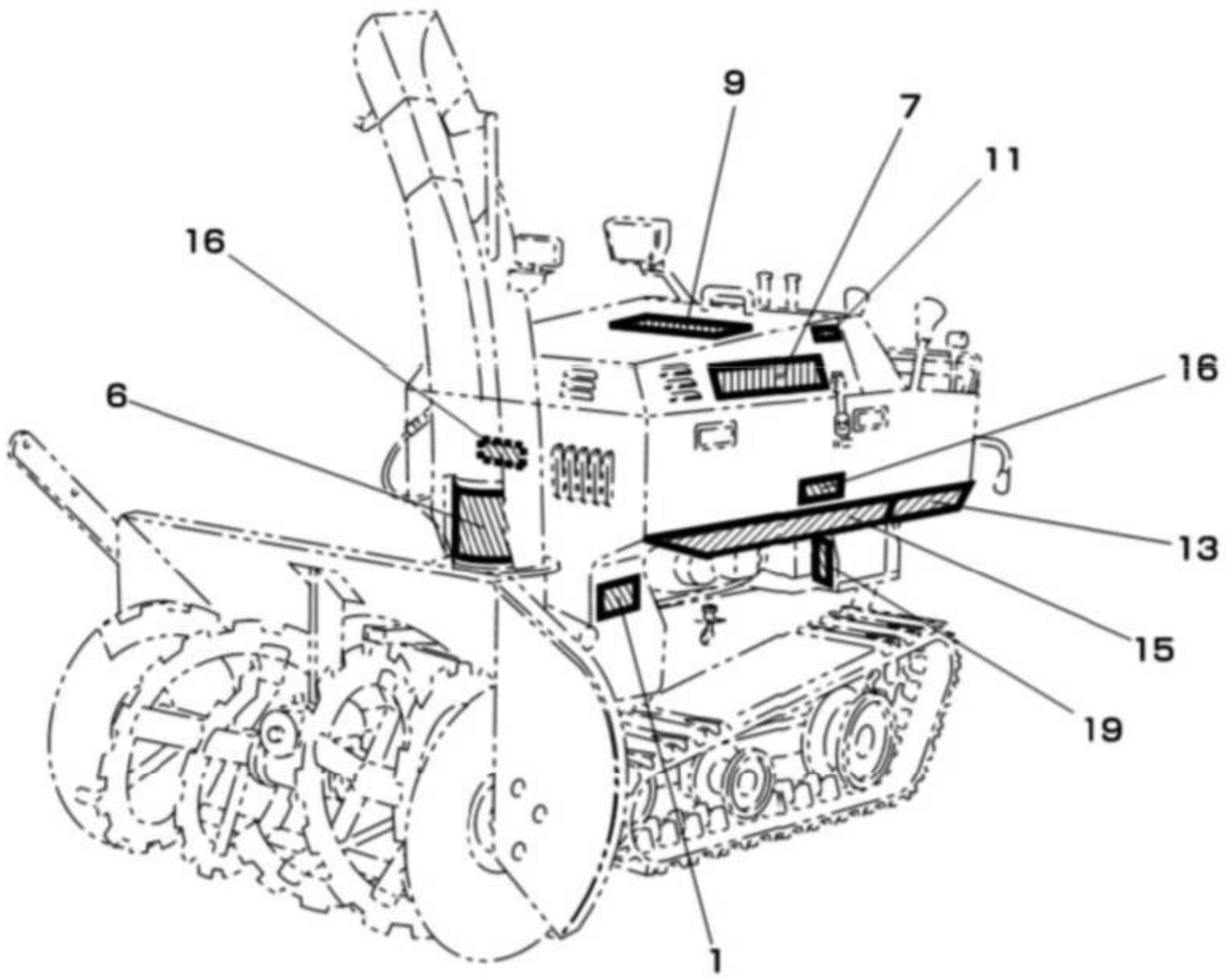

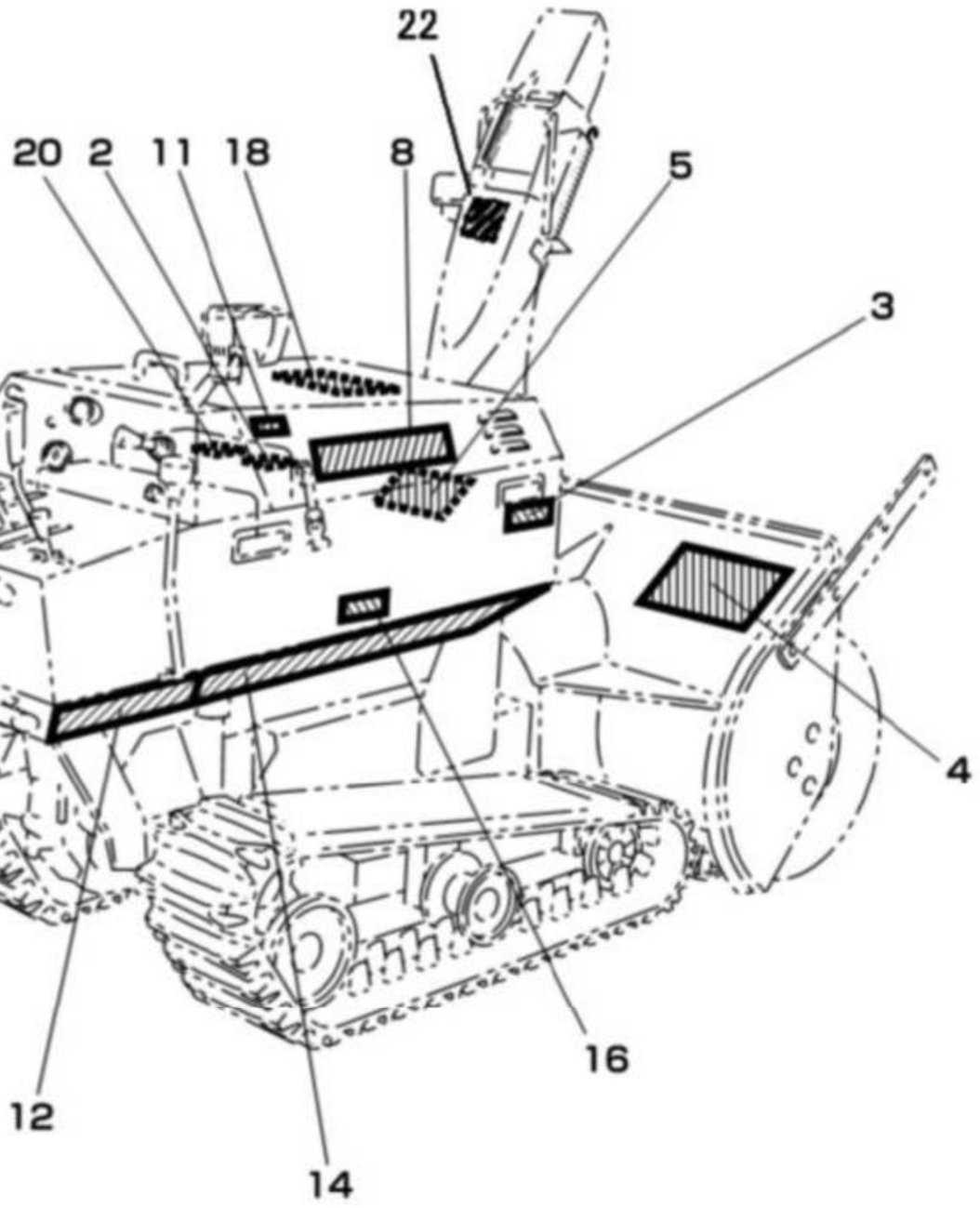

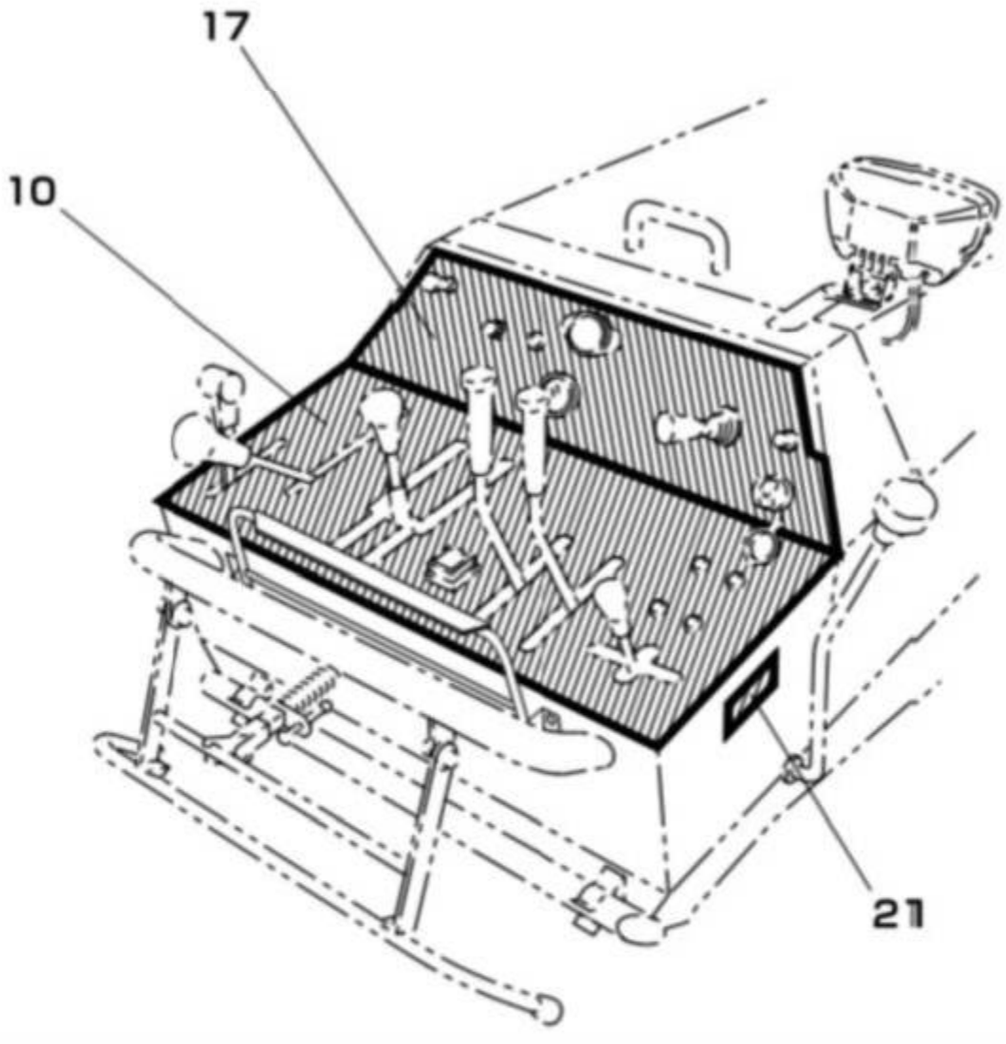

ステッカ部 GPM 11

見出No.	部品番号	部品名称	摘要	個数	発注単位	標準工数
1	082－9131	ステッカ（Vベルト一覧）		1		
2	E000040	警告ラベル（給油）		1		
3	E000041	警告ラベル（マフラー・排気ガス）		1		
4	9999－0006	警告ラベル（安全のために）		1		
5	9999－0009	警告ラベル（オーガ危険マーク）		1		
6	9999－0010	警告ラベル（ブロワ危険マーク）		1		
7	16GS03L－GH06	ステッカ（9－16Gs左）		1		
8	16GS03R－GH06	ステッカ（9－16Gs右）		1		
9	9999－0037	ステッカ（ＹＡＮＡＳＥ）		1		
10	16GS01－GP12	ステッカ（操作パネル）		1		
11	16GS03－GP06	ステッカ（ヤナセ）		2		
12	060－9152	ステッカ（操作盤右）		1		
13	060－9162	ステッカ（操作盤左）		1		
14	060－9212	ステッカ（側板右）		1		
15	060－9222	ステッカ（側板左）		1		
16	9999－0007	警告ラベル（カバー）		3		
17	16GS02－GP11	ステッカ（計器パネル）		1		
18	16GS04－GP08	ステッカ（配線図）		1		
19	182－9232	ステッカ（リレー）		1		
20	9999－0036	ステッカ（燃料注意）		1		
21	9999－0019－1	ステッカ（駐車ブレーキ）		1		
22	9999-0017	警告ラベル(シュート飛散危険)		1		

2012.6

GPM 11 電気配線図

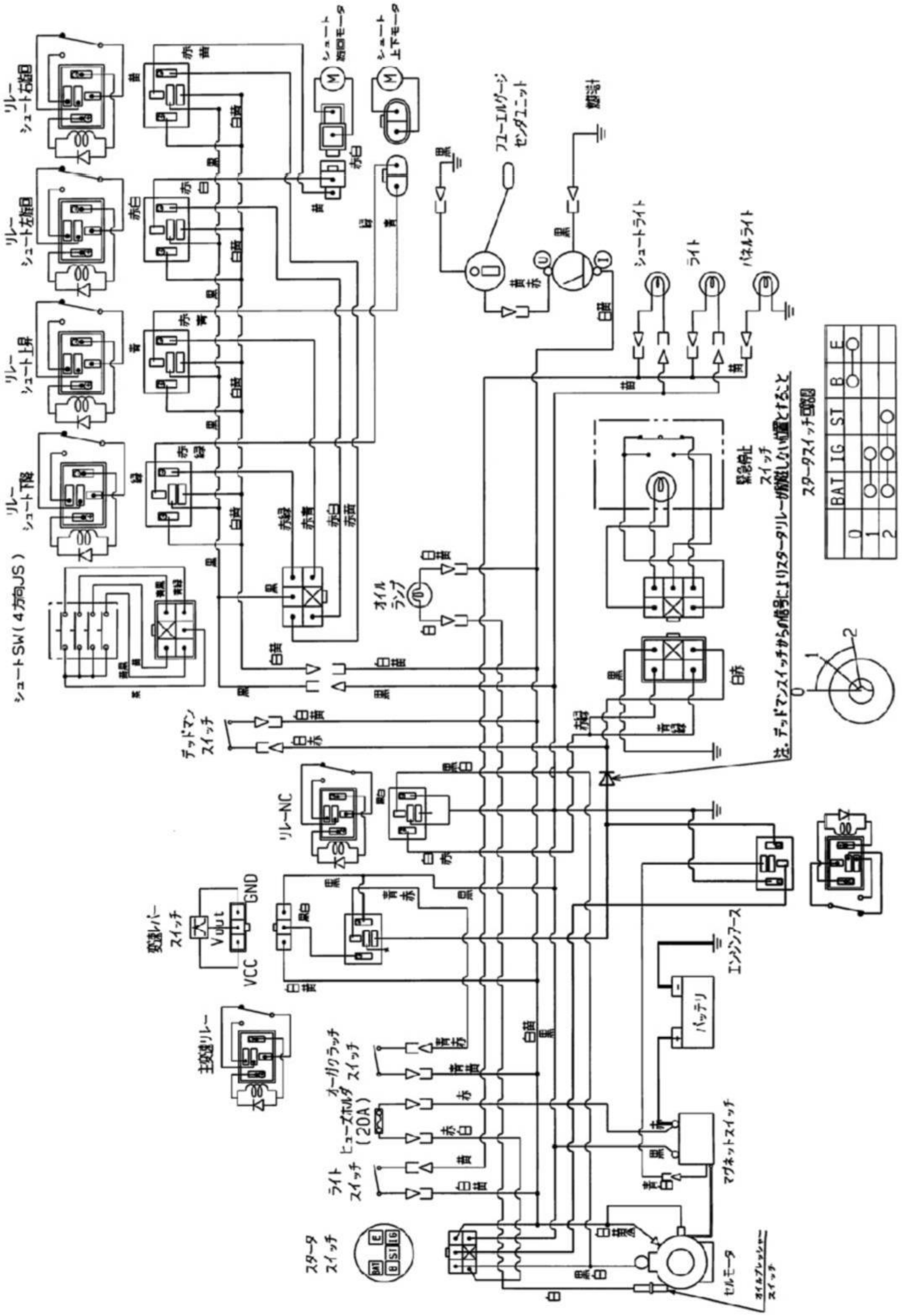
リレー シュート右旋回
リレー シュート左旋回
リレー シュート上昇
リレー シュート下降
シュートSW(4方向JS)
シュート 旋回モータ
シュート 上下モータ
フューエルゲージ センダユニット
燃料計
シュートライト
ライト
パネルライト
オイル ランプ
緊急停止 スイッチ
スターター スイッチ
BAT IG ST B E
0
1
2
デッドマン スイッチ
リレーNC
変速レバー スイッチ
Vout
GND
VCC
主変速リレー
オールクラッチ スイッチ
ヒューズホルダ (20A)
ライト スイッチ
エンジンアース
バッテリ
マグネットスイッチ
セルモータ
オイルプレッシャー スイッチ

エンジン

モデル305447　　タイプ0193　ーG1

この除雪機エンジンの部品番号は番号の前に **E** がつきます。
従って **791965** は **E791965** となります。

2012.4

エンジンモデル番号の見方（Vツイン）

〔例〕386447 エンジンの場合

MODEL	TYPE	CODE
386447	0149-E1	06091111
モデル番号は **386447**です。	タイプ番号は **0149-E1**ですが **0149**として見ます。	コード番号は **06091111**です。

FORM MS6141 REV H 02/17/2012
REPLACES FORM MS6141 Rev G 02/03/2012
FILE IN SECT. 2 OF SERVICE MANUAL

305400

Illustrated Parts List

Model Series

model 305447

type 0193-G1

1･シリンダー
クランクシャフト
ピストン

2･シリンダーヘッド

3･クランクケースカバー

4･キャブレター

5･エアーフィルター

6･コントロール

7･エアーガイド
マフラー

8･ブロワーハウジング
フライホイール

9･オルタネータ
アマチュアコイル

10･セルモータ

11･ガスケットセット

PRINTED IN U.S.A.

COPYRIGHT by BRIGGS & STRATTON CORPORATION
All rights reserved. No part of this material may be reproduced or transmitted, in any form or by any means, electronic or mechanical, including photocopying, recording or by any information storage and retrieval system, without permission in writing from Briggs & Stratton Corporation.

305400

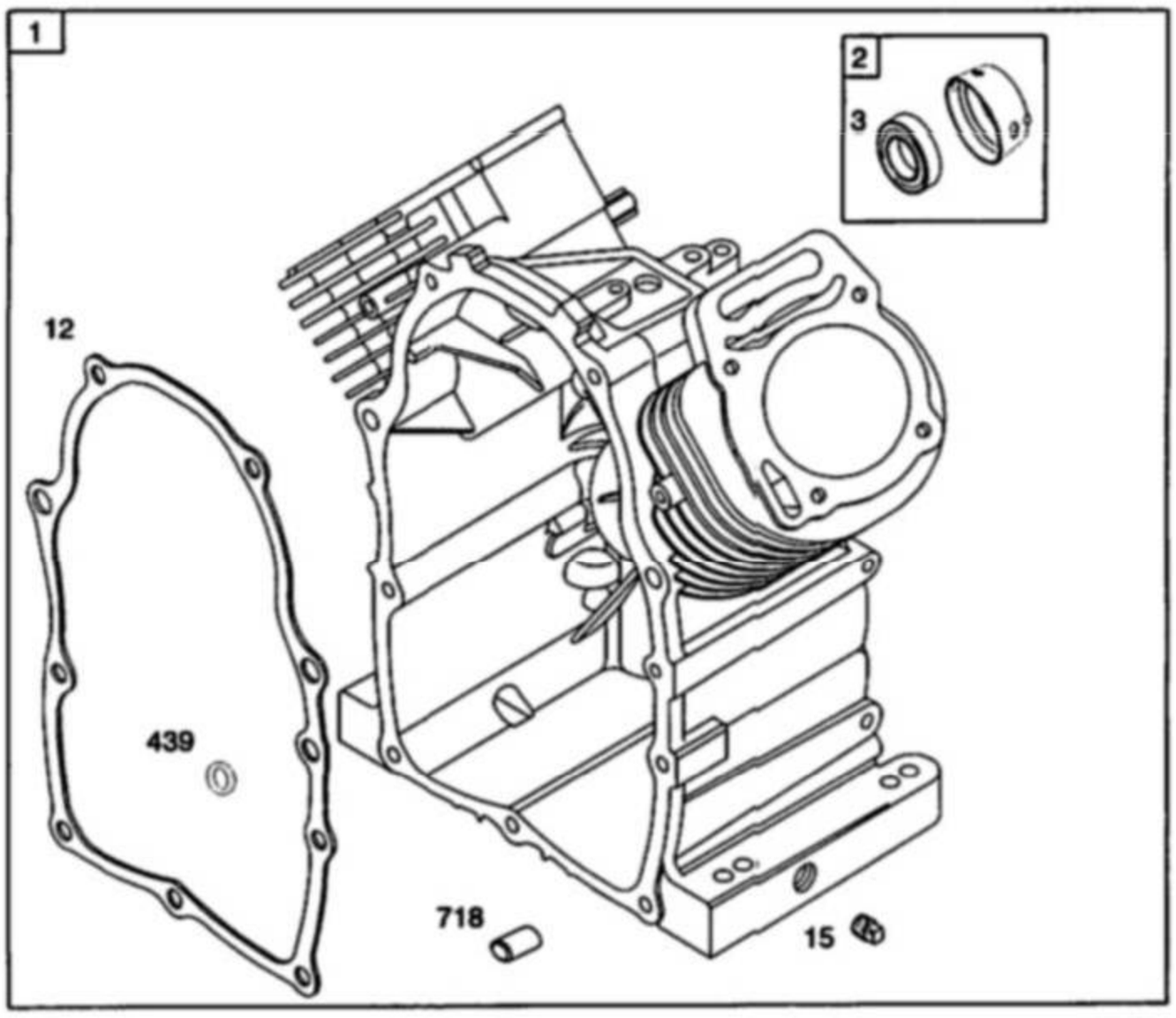
1
2
3
12
439
718
15

10
11

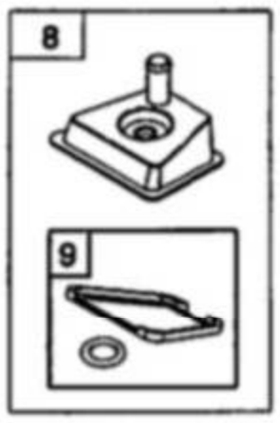
8
9
572

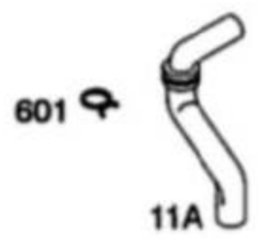
601
11A

11B

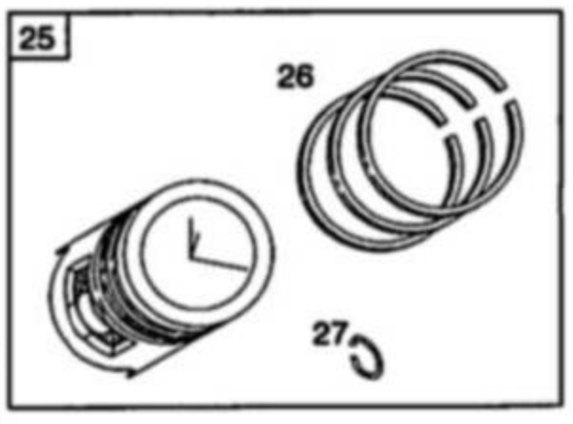
25
26
27

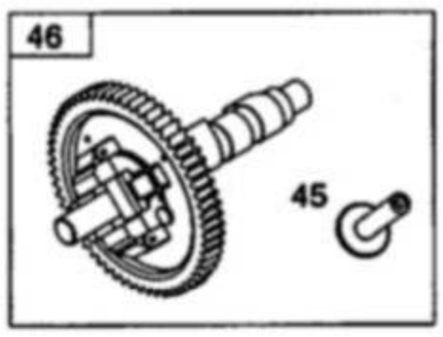
46
45
1025

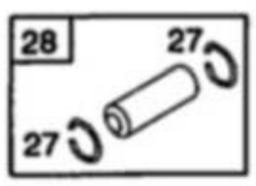
28
27
27

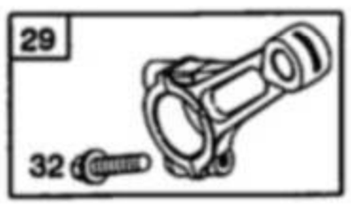
29
32

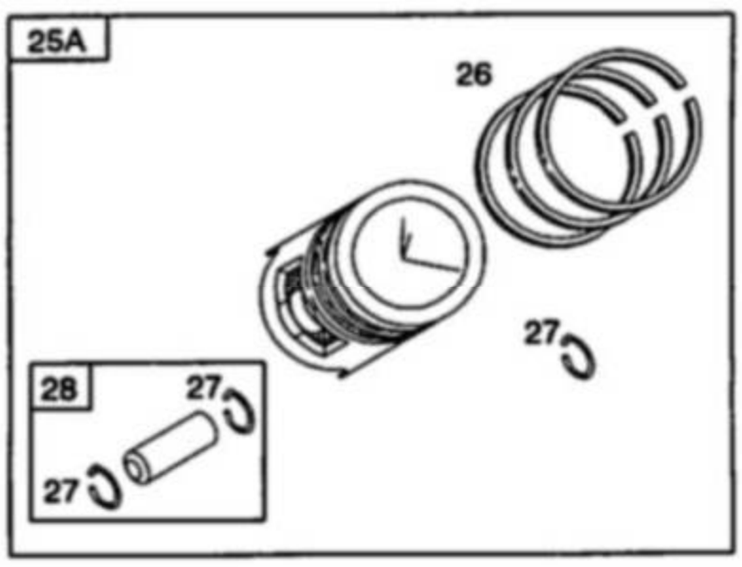
25A
26
27
28
27
27

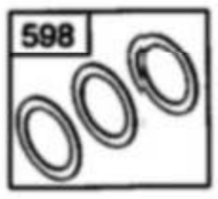
598

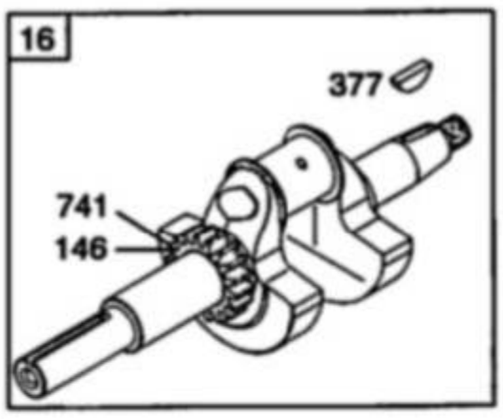
16
377
741
146
357
17
1133

305447-0193-G1

見出しNo.	部品番号	名称	記事
0001	692178	シリンダーアセンブリ	
0002	808534	ブッシュ/シール キット	(Magneto Side)
0003	805101S	オイル シール	(Magneto Side)
0008	808984	ブリーザー･アセンブリ	
0009	844986	ブリーザー ガスケット	
0010	690751	ネジ	(Breather Assembly)
0011	691556	ブリーザー チューブ	
0011A	806083S	ブリーザー チューブ	Used Before Code Date 09121700
0011B	844921	ブリーザー チューブ	Used After Code Date 09121800
0012	842589	クランクケース ガスケット	
0015	690946	オイルドレイン プラグ	
0016	692161	クランクシャフト	
0017	843827	ボール ベアリング	(Crankcase Cover Requires Two (2) Ball Bearings)
0025	843952	ピストンアセンブリ	(Standard) Used After Code Date 07122300
0025A	843951	ピストンアセンブリ	(Standard) Used Before Code Date 07122400
0025A	843958	ピストンアセンブリ	(.020 Oversize)
0026	843953	リングセット	(Standard)
0026	843957	リングセット	(.020 Oversize)
0027	690683	ピストンピン ロック	
0028	807621	ピストン ピン	(Standard) Used Before Code Date 07122400
0028	844541	ピストン ピン	(Standard) Used After Code Date 07122300
0029	807803	コネクティング ロッド	(.020" Undersize)
0029	807900S	コネクティング ロッド	
0032	690698	ネジ	(Connecting Rod)
0045	843379	バルブ タペット	
0046	845649	カムシャフト	
0146	691639	タイミング キー	
0357	691483	駆動プーリー キー	
0377	808095	ウッドラフ キー	
0439	692154	Oリング シール	(Crankcase Cover/Sump) or (Cylinder Assembly)
0572	690686	ブリーザー バッフル	
0598	807625	エンドプレイ シム	(Crankshaft or Camshaft Bearing)
0601	691038	ホース クランプ	(Black)
0718	806469	ロケーティング ピン	(Cylinder)
0741	691530	タイミング ギア	
1025	690689	ガバナー スプール	
1133	690342	ネジ	(Crankshaft)

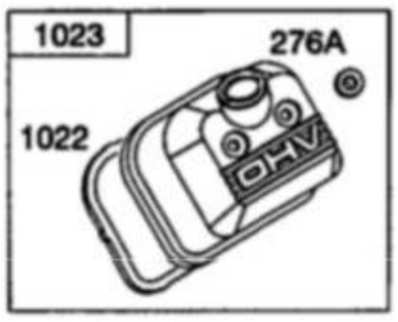
1023
276A
1022
OHV

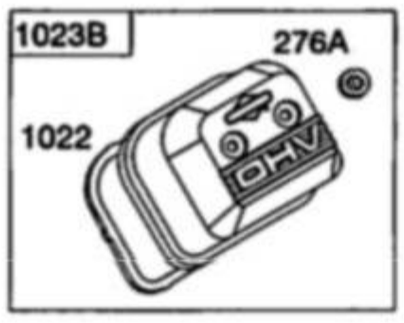
1023B
276A
1022
OHV

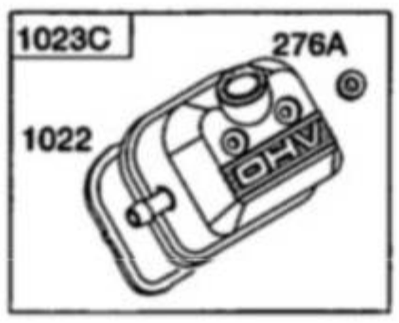
1023C
276A
1022
OHV

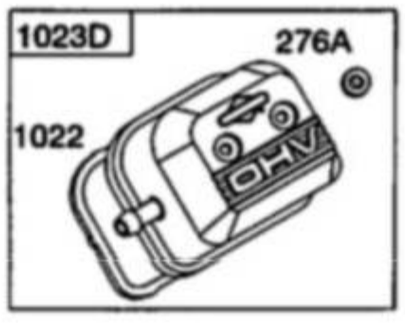
1023D
276A
1022
OHV

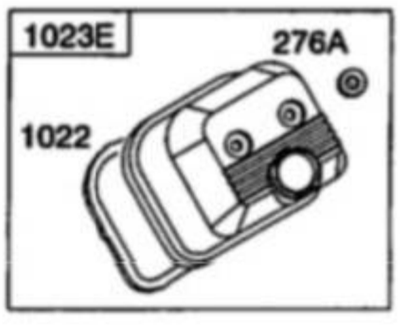
1023E
276A
1022

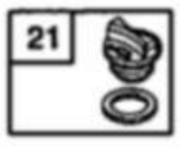
21

1022

914

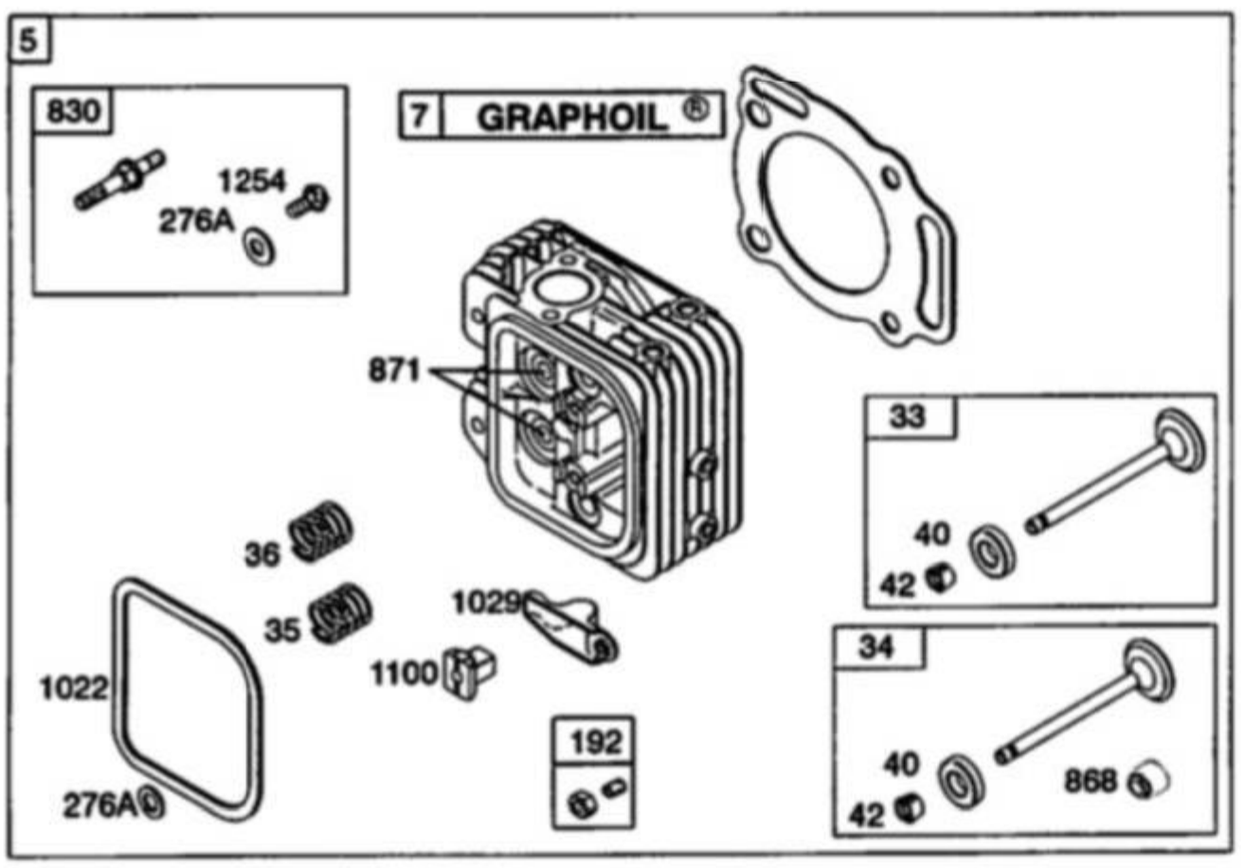
5
830
1254
276A
7 GRAPHOIL ®
871
33
40
42
36
35
1029
1100
1022
276A
192
34
40
42
868

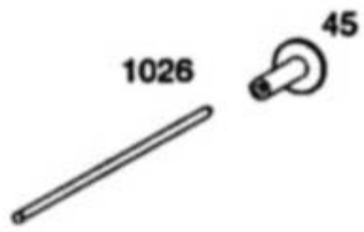
1026
45

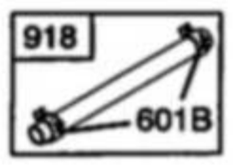
918
601B

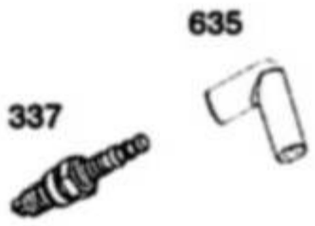
635
337

383

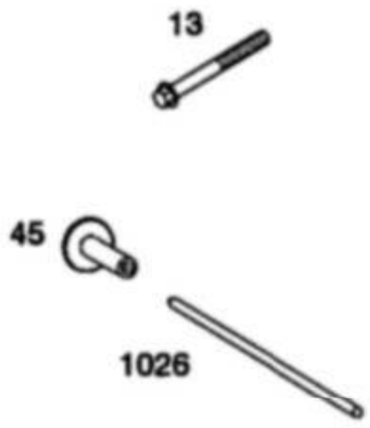
13
45
1026

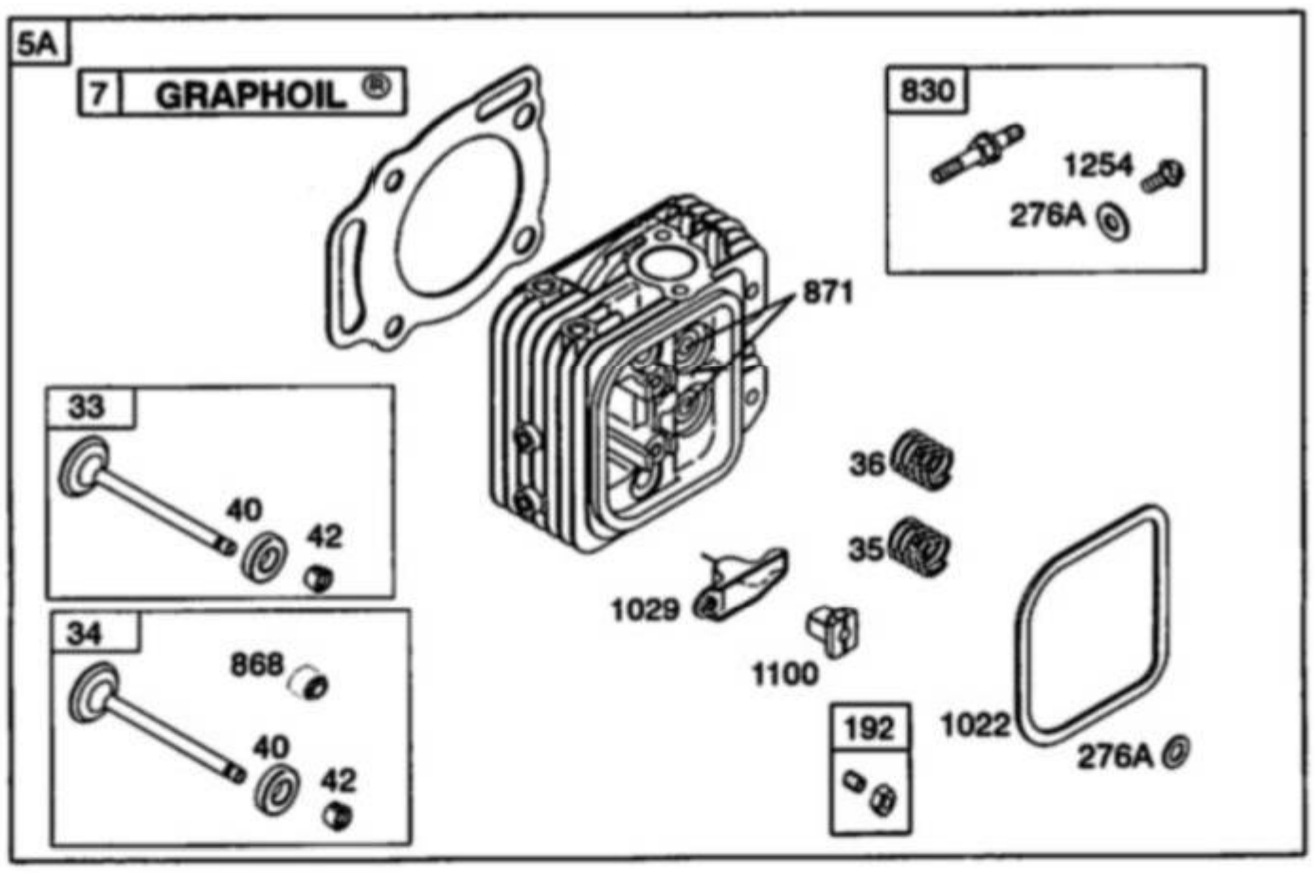
5A
7 GRAPHOIL ®
871
830
1254
276A
33
40
42
34
868
36
35
1029
1100
192
1022
276A

305447-0193-G1

見出しNo.	部品番号	名称	記事
0005	809200	シリンダー ヘッド	(Cylinder 1)
0005A	809201	シリンダー ヘッド	(Cylinder 2)
0007	806085S	シリンダーヘッド ガスケット	
0013	692059	ネジ	(Cylinder Head)
0021	809500	オイルフィル キャップ	
0033	807681	エキゾースト バルブ	
0034	807680	インテーク バルブ	
0035	692084	バルブ スプリング	(Intake) (Intake)
0036	692084	バルブ スプリング	(Exhaust) (Exhaust)
0040	692058	バルブ リテーナ	
0042	807683	バルブ キーパー	
0045	843379	バルブ タペット	
0192	807623	ロッカーアーム アジャスター	
0276A	807085	シーリング ワッシャー	(Rocker Cover)
0337	792015	スパーク プラグ	
0383	19576S	スパークプラグ レンチ	
0601B	791850	ホース クランプ	
0635	692076	スパークプラグ ブート	
0830	809157	ロッカーアーム スタッド	
0868	691963	バルブ シール	
0871	692057	バルブガイド ブッシング	
0914	807084	ネジ	(Rocker Cover)
0918	791880	バキューム ホース	
1022	806039S	ロッカーカバー ガスケット	
1023	843749	ロッカー カバー	
1023B	691494	ロッカー カバー	
1023C	690910	ロッカー カバー	
1023D	691558	ロッカー カバー	
1023E	691531	ロッカー カバー	(Used On Engines Equipped With 9 Quart Fuel Tanks)
1026	691758	プッシュ ロッド	(Exhaust)(Aluminum)
1026	691836	プッシュ ロッド	(Intake)(Steel)
1029	807323	ロッカー アーム	
1100	791959	ロッカーアーム ピボット	
1254	807084	ネジ	(Rocker Arm Stud)

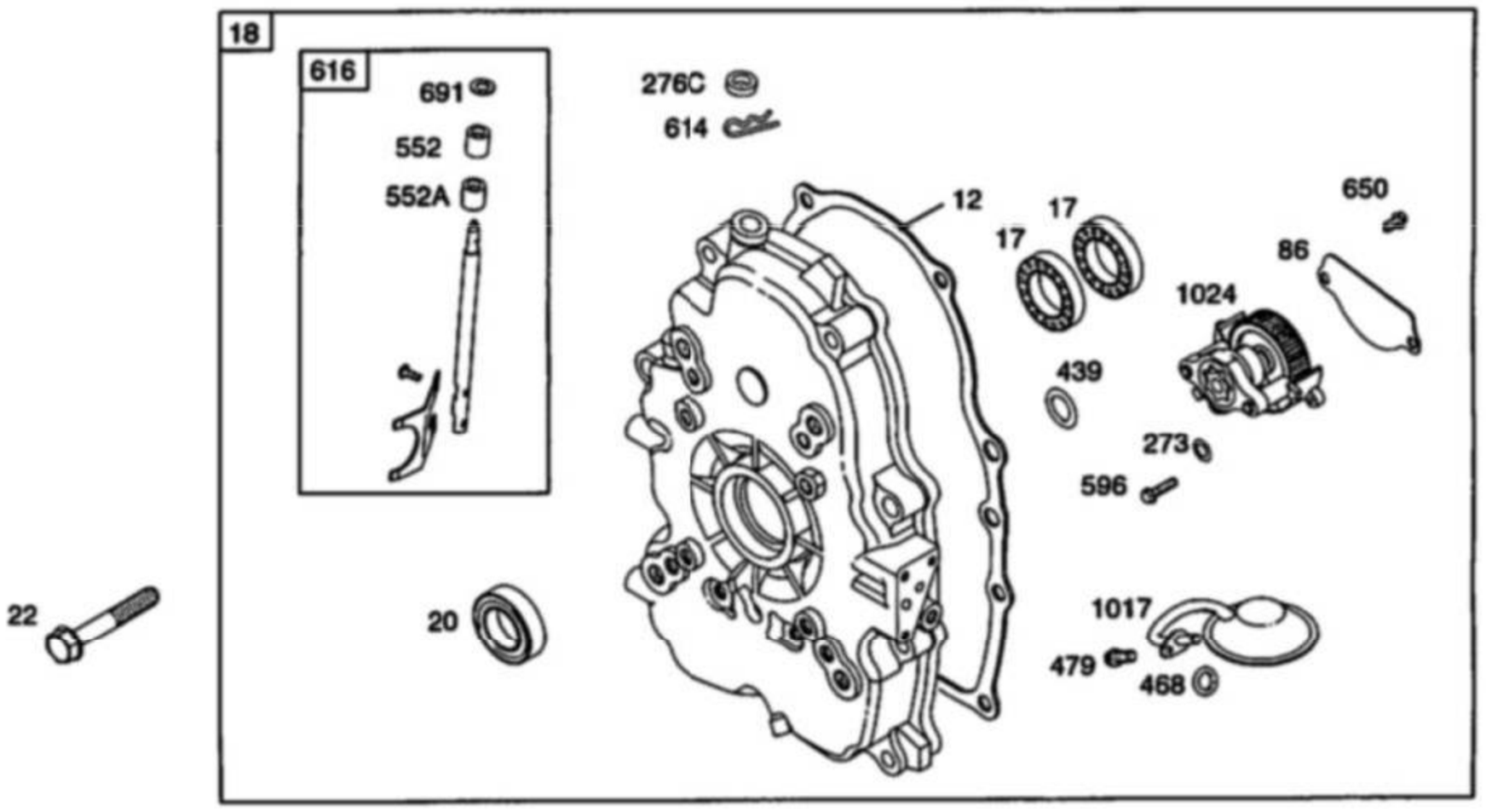
18
616
691
552
552A
276C
614
12
17
17
650
86
1024
439
273
596
1017
479
468
22
20

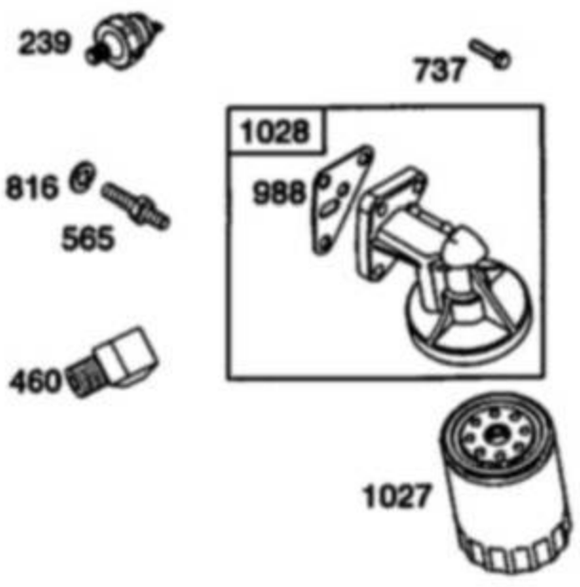
239
737
1028
988
816
565
460
1027

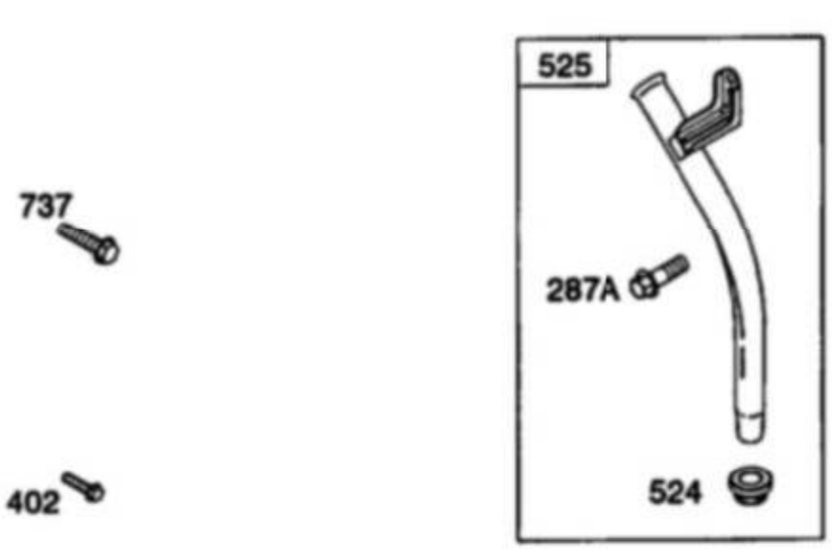
737
525
287A
524
402

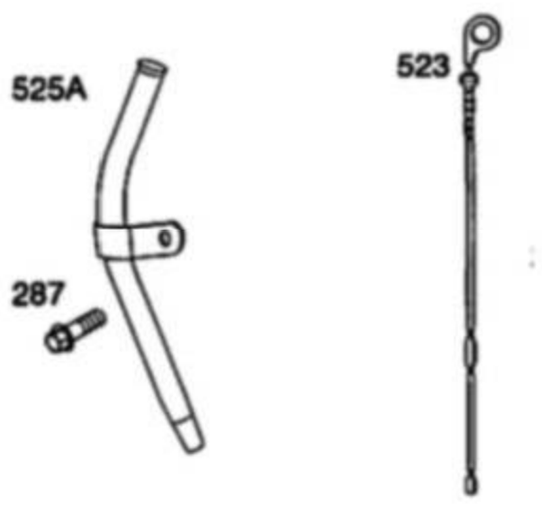
525A
287

523

305447-0193-G1

見出しNo.	部品番号	名称	記事
0012	842589	クランクケース ガスケット	
0017	843827	ボール ベアリング	(Crankcase Cover Requires Two (2) Ball Bearings)
0018	844588	クランクケース カバー	
0020	805049S	オイル シール	(PTO Side)
0022	807362	ネジ	(Crankcase Cover/Sump)
0086	690745	ギア カバー	
0239	690233	オイルプレッシャー スイッチ	
0273	690681	Oリング シール	(Oil Pump)
0276C	690704	ワッシャー	(Crankcase Cover/Sump)
0287	692062	ネジ	(Dipstick Tube) (M8X18mm)
0287A	806660	ネジ	(Dipstick Tube)
0402	690679	ネジ	(Oil Filter Cover)
0439	692154	Oリング シール	(Crankcase Cover/Sump) or (Cylinder Assembly)
0460	806667	フィルターアダプター コネクタ	
0468	690690	Oリング シール	(Oil Pump Screen)
0479	807084	ネジ	(Oil Pump Screen) (M6x14mm)
0523	693175	オイルゲージ	
0524	693172	ディップチューブ シール	
0525	693174	オイルゲージ チューブ	
0525A	693173	オイルゲージ チューブ	
0552	690701	ガバナークランク ブッシング	
0552A	806686	ガバナークランク ブッシング	
0565	690682	スタッド	(Oil Filter Adapter)
0596	691492	ネジ	(Oil Pump) (M6x30mm)
0614	691550	コッター ピン	
0616	806685	ガバナー クランク	
0650	841233	ネジ	(Oil Deflector)
0691	842826	ガバナーシャフト シール	
0737	690679	ネジ	(Oil Filter Adapter)
0816	690706	ワッシャー	(Oil Filter Adapter)
0988	692063	オイルアダプタ ガスケット	
1017	690900	オイルポンプ スクリーン	
1024		オイルポンプ	ｸﾗﾝｸｹｰｽｶﾊﾞｰ を注文の事 844588
1027	842921	オイル フィルタ	
1028	808235	オイルフィルター アダプタ	

305400

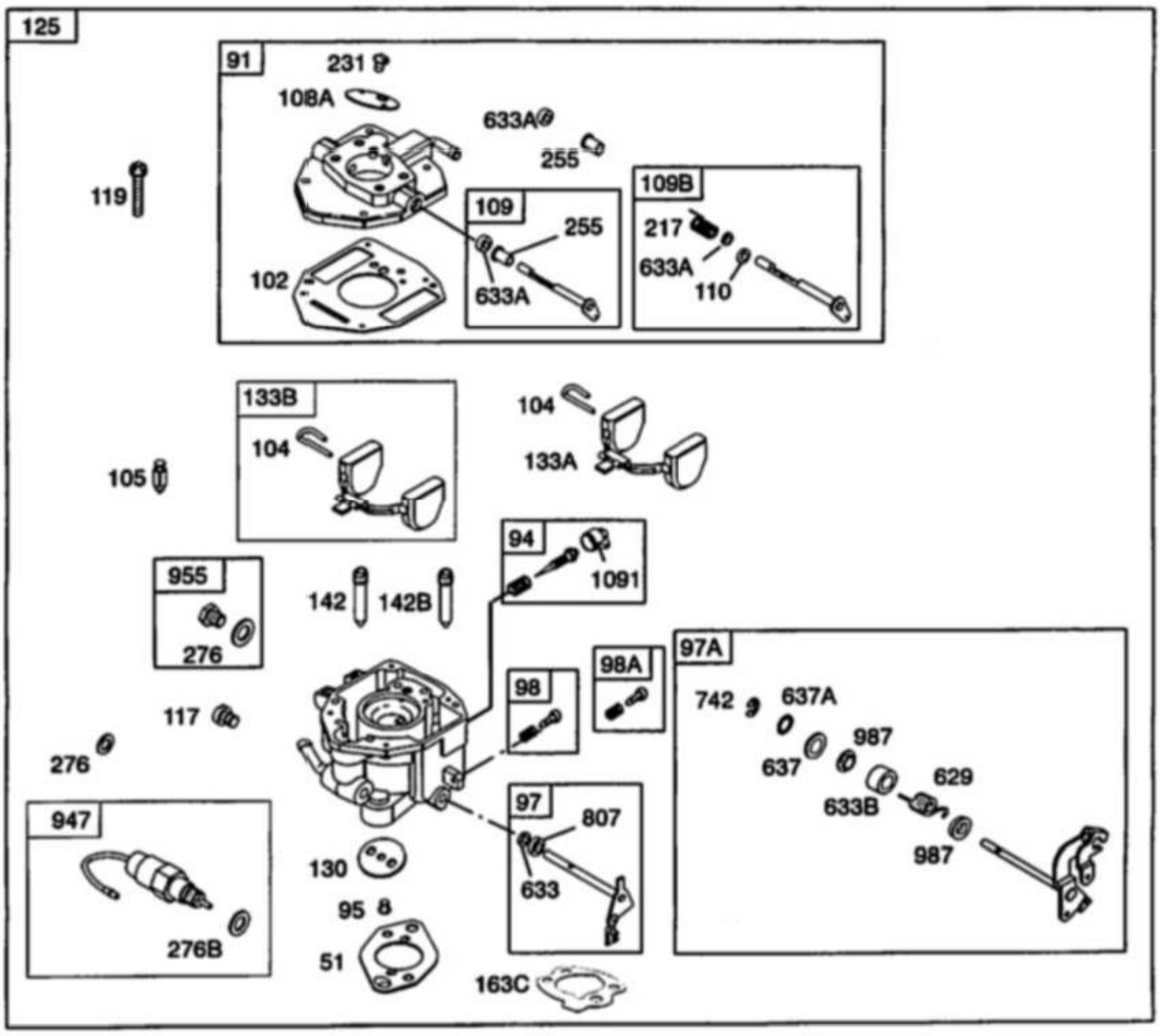
125
91
231
108A
633A
255
119
109
255
633A
109B
217
633A
110
102
133B
104
105
104
133A
955
276
142
142B
94
1091
98A
98
97A
742
637A
637
987
629
633B
987
117
276
947
276B
130
95
8
51
97
807
633
163C

681

118

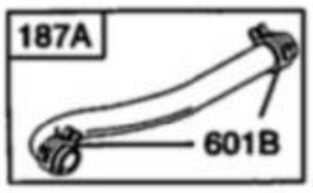
187A
601B

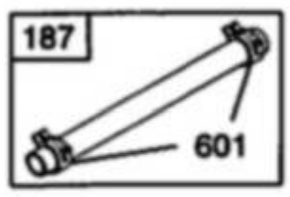
187
601

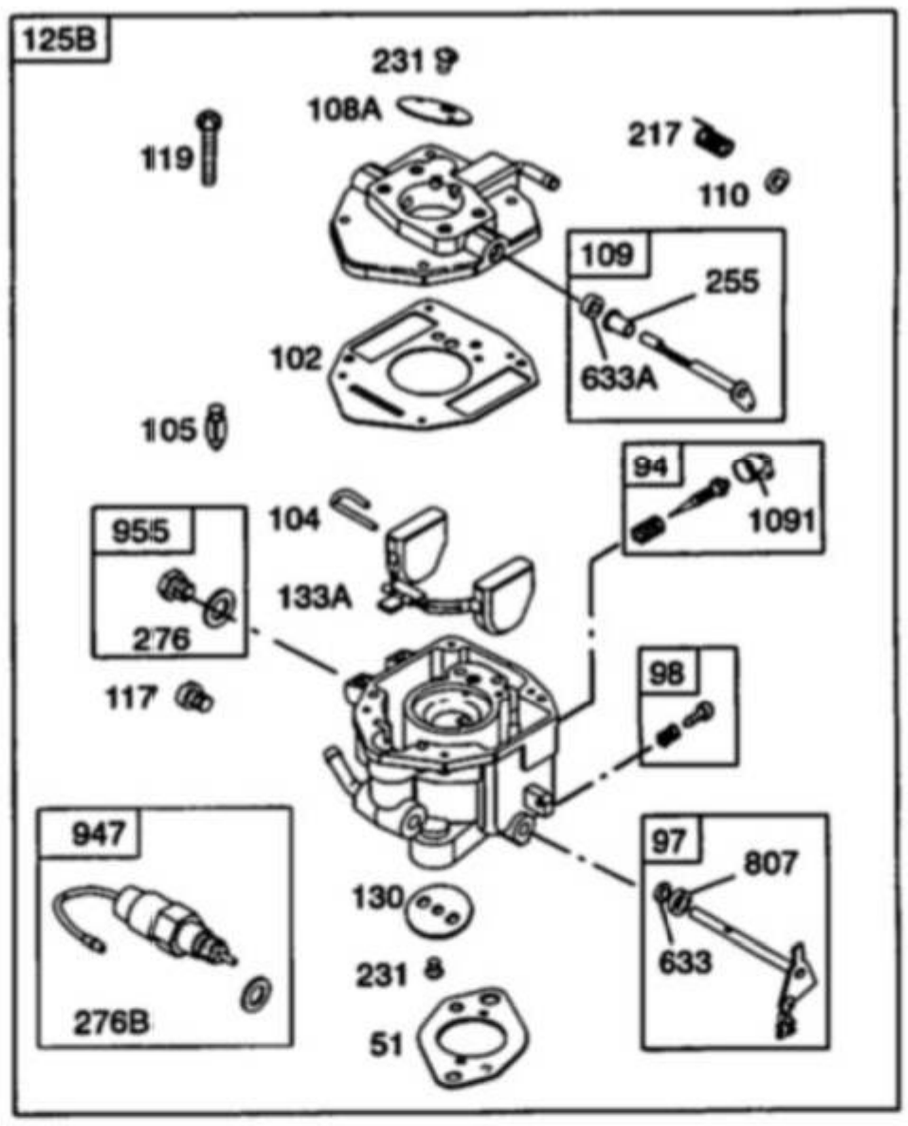
125B
231
108A
119
217
110
109
255
633A
102
105
955
276
104
133A
94
1091
98
117
947
276B
130
231
8
51
97
807
633

365A

633A

987

437

305447-0193-G1

見出しNo.	部品番号	名称	記事
0051	691694	インテーク ガスケット	
0091	807919	キャブレター アッパー ボディ	
0094	842870	アイドル キット	
0095	690718	ネジ	(Throttle Valve)
0097	809007	スロットル シャフト	
0098	808177	アイドルスピード キット	
0098A	808981	アイドルスピード キット	
0102	692077	キャブレター ボディー ガスケット	
0104	690723	ヒンジフロート ピン	
0105	805620	ニードルフロートバルブ	
0108A	690719	チョーク バルブ	
0109	808398	チョーク シャフト	
0109B	809096	チョーク シャフト	
0110	806861	ワッシャー	(Choke Shaft) (Plastic)
0117	690862	メイン ジェット	(Standard)
0118	842311	メイン ジェット	(High Altitude)
0119	690720	ネジ	(Upper To Lower Carburetor Body) (M4x20mm)
0125	809013	キャブレター	
0125B	844988	キャブレター	
0130	690726	スロットル バルブ	
0133A	806961	キャブレター フロート	
0142	690725	キャブレター ノズル	(Standard)
0187	791766	燃料 ライン	
0187A	791744	燃料 ライン	(Formed)(Cut To Required Length)
0217	806862	チョーク レターン スプリング	
0231	690718	ネジ	(Choke Valve)
0255	690721	シャフトのチョーク ブッシング	
0276	690724	シーリング ワッシャー	
0276B	806137	シーリング ワッシャー	(Fuel Solenoid)
0365A	690866	ネジ	(Carburetor)
0437	691902	ネジ	(Exhaust Manifold)
0601	691038	ホース クランプ	(Black)
0601B	791850	ホース クランプ	
0629	807004	スロットル リターン スプリング	
0633	806131	チョーク/スレオニンシャフト シール	(Throttle Shaft)
0633A	690722	チョーク/スレオニンシャフト シール	(Choke Shaft)
0637	806999	ワッシャー	(Throttle Shaft)
0637A	807000	ワッシャー	(Throttle Shaft)
0681	808798	ニードルバルブ キット	
0742	807001	Eリング リテーナ	
0807	805557	スロットル スペーサ	
0947	692094	燃料 ソレノイド	
0955	807723	キャブレター プラグ	
0987	807002	スロットルシャフト シール	
1091	844448	リミッタ キャップ	

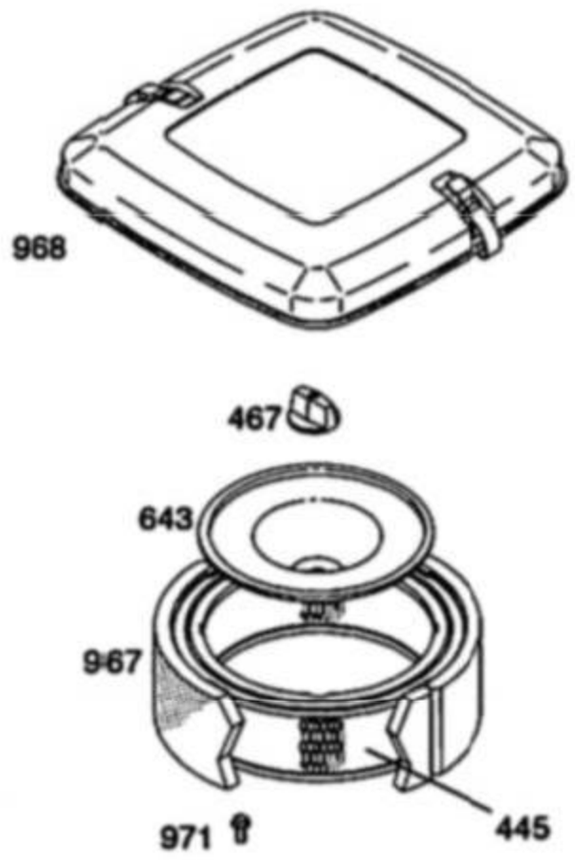
968
467
643
967
971
445
161D
163C
996A

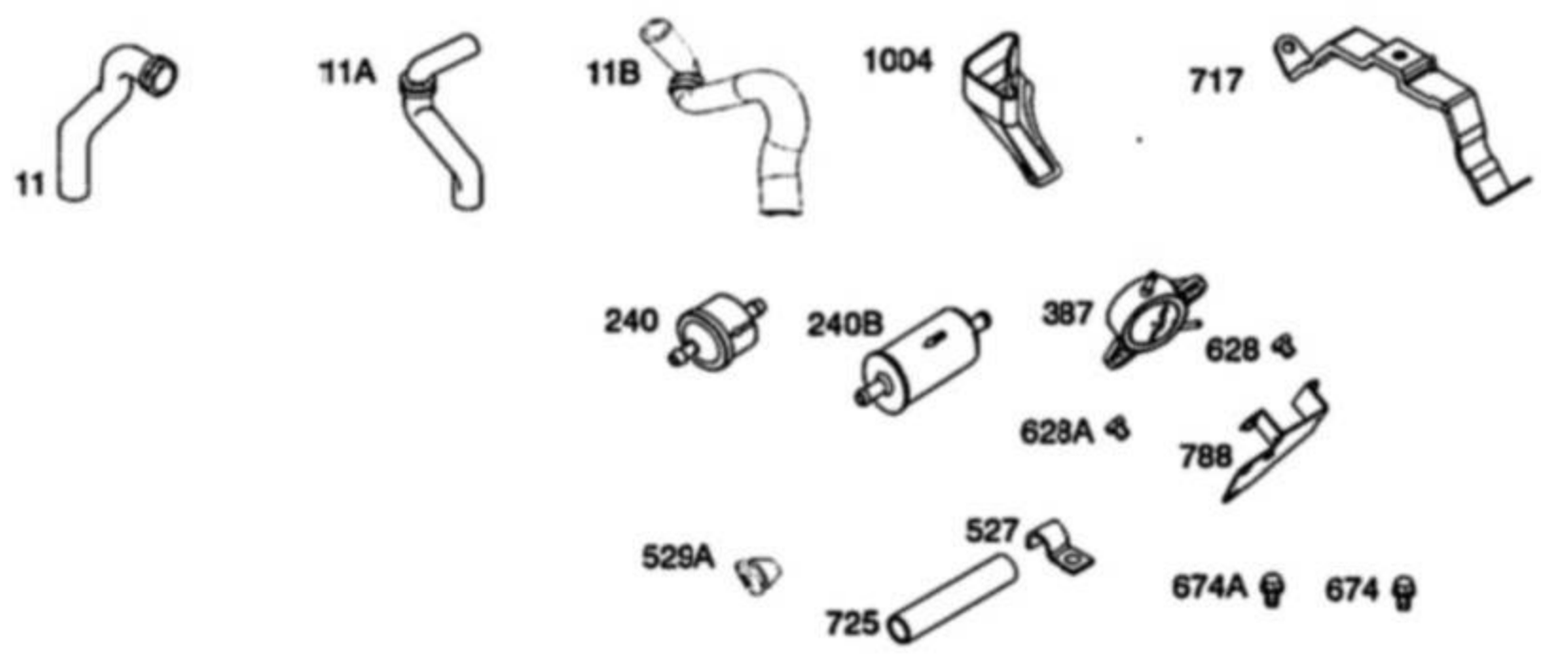
11
11A
11B
1004
717
240
240B
387
628
628A
788
529A
527
725
674A
674
187A
601B
187B
601
187
601
918
601
122
51
50
51A
1176
415
54
365
51A

305447-0193-G1

見出しNo.	部品番号	名称	記事
0011	691556	ブリーザー チューブ	
0011A	806083S	ブリーザー チューブ	Used Before Code Date 09121700
0011B	844921	ブリーザー チューブ	Used After Code Date 09121800
0050	690754	インテーク マニホールド	
0051	691694	インテーク ガスケット	
0051A	692035	インテーク ガスケット	
0054	690676	ネジ	(Intake Manifold) (Intake Manifold)
0122	690691	キャブレター スペーサ	
0161D	844929	エアークリーナ ベース	(Metal)
0163C	844931	エアークリーナ ガスケット	
0187	791766	燃料 ライン	
0187A	791744	燃料 ライン	(Formed)(Cut To Required Length)
0187B	692107	燃料 ライン	(Formed Hose)
0240	691035	燃料 フィルタ	
0365	690711	ネジ	(Carburetor) (M8x38mm)
0387	808656	燃料 ポンプ	
0415	794903	プラグ	(Oil Filter Adapter)
0445	394018S	エアークリーナー・カートリッジ フィルタ	
0467A	844618	エアクリーナーカバー ノブ	
0527	690423	チューブ クランプ	
0529A	691527	グロメット	
0601	691038	ホース クランプ	(Black)
0601B	791850	ホース クランプ	
0628	806660	ネジ	(Fuel Pump Bracket) (M8X18mm)
0628A	692062	ネジ	(Fuel Pump Bracket)
0674	692062	ネジ	(Fuel Tank Bracket) (M8X18mm)
0674A	692056	ネジ	(Fuel Tank Bracket)
0717	692153	エアークリーナ ブラケット	
0725	691498	ヒート シールド	
0788	691559	燃料ポンプ ブラケット	
0918	791880	バキューム ホース	
0967	272490S	プレクリーナ フィルタ	
0968	699959	エアクリーナカバー	
0971	807084	ネジ	(Air Cleaner Base to Carburetor)
0996A	844930	キャブレター シールド	
1004	841656	エアー ダクト	
1176	842067	ナット	(Exhaust Manifold)
643	692079	エアフィルター リテイナー	

305400

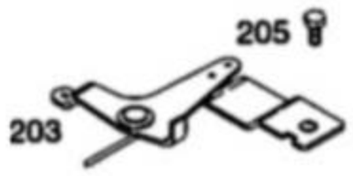
205
203

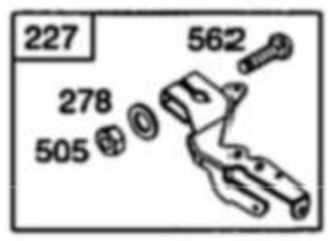
227
562
278
505

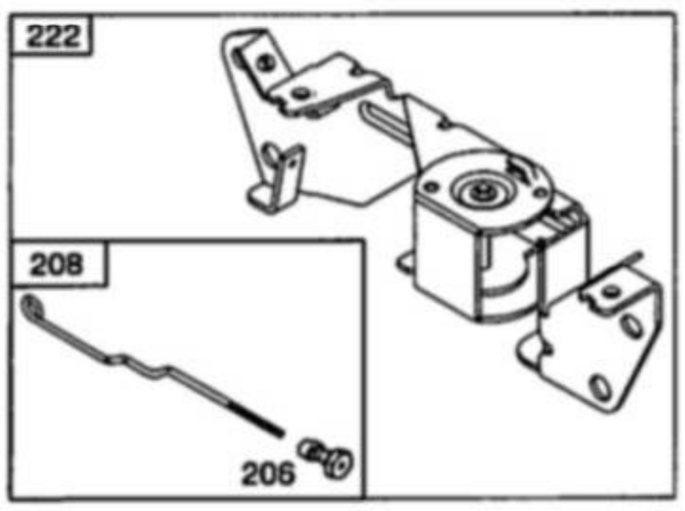
222
208
206

267

265

188

209

211

212

216

234
226

232

629

527A

262
267A
267
280
432
689

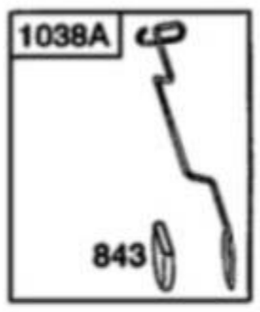
1038A
843

1344

305447-0193-G1

見出しNo.	部品番号	名称	記事
0188	692056	ネジ	(Control Bracket)
0203	690923	ベル クランク	
0205	692083	ネジ	(Bell Crank)
0206	691244	ガバナー調整 ナット	
0208	808453	ガバナコントロール ロッド	
0209	691507	ガバナー スプリング	
0211	692069	ガバナーアイドル スプリング	(Red)
0212	690712	スロットル リンク	
0216	690705	チョーク リンク	
0222	808454	コントロール ブラケット	
0226	692075	チョーク ロッド	
0227	690236	ガバナコントロール レバー	
0232	692073	ガバナーリンク スプリング	
0234	691723	コントロールロッド クリップ	
0262	692083	ネジ	(Rod Bracket)
0265	691024	ケーシング クランプ	
0267	841552	ネジ	(Casing Clamp) (M5x20mm)
0267A	692083	ネジ	(Casing Clamp) (M5x20mm)
0278	842122	ワッシャー	(Governor Control Lever)
0280	691526	ロッド ブラケット	
0432	691509	スプリング キャップ	
0505	690238	ナット	(Governor Control Lever)
0527A	807116	ケーブル クランプ	
0562	690239	ボルト	(Governor Control Lever)
0629	807004	スロットル リターン スプリング	
0689	691272	フリクション スプリング	
0843	691322	レバー スリーブ	
1038A	691567	燃料シャットオフ ロッド	
1344	841129	チョーク ケーブル	

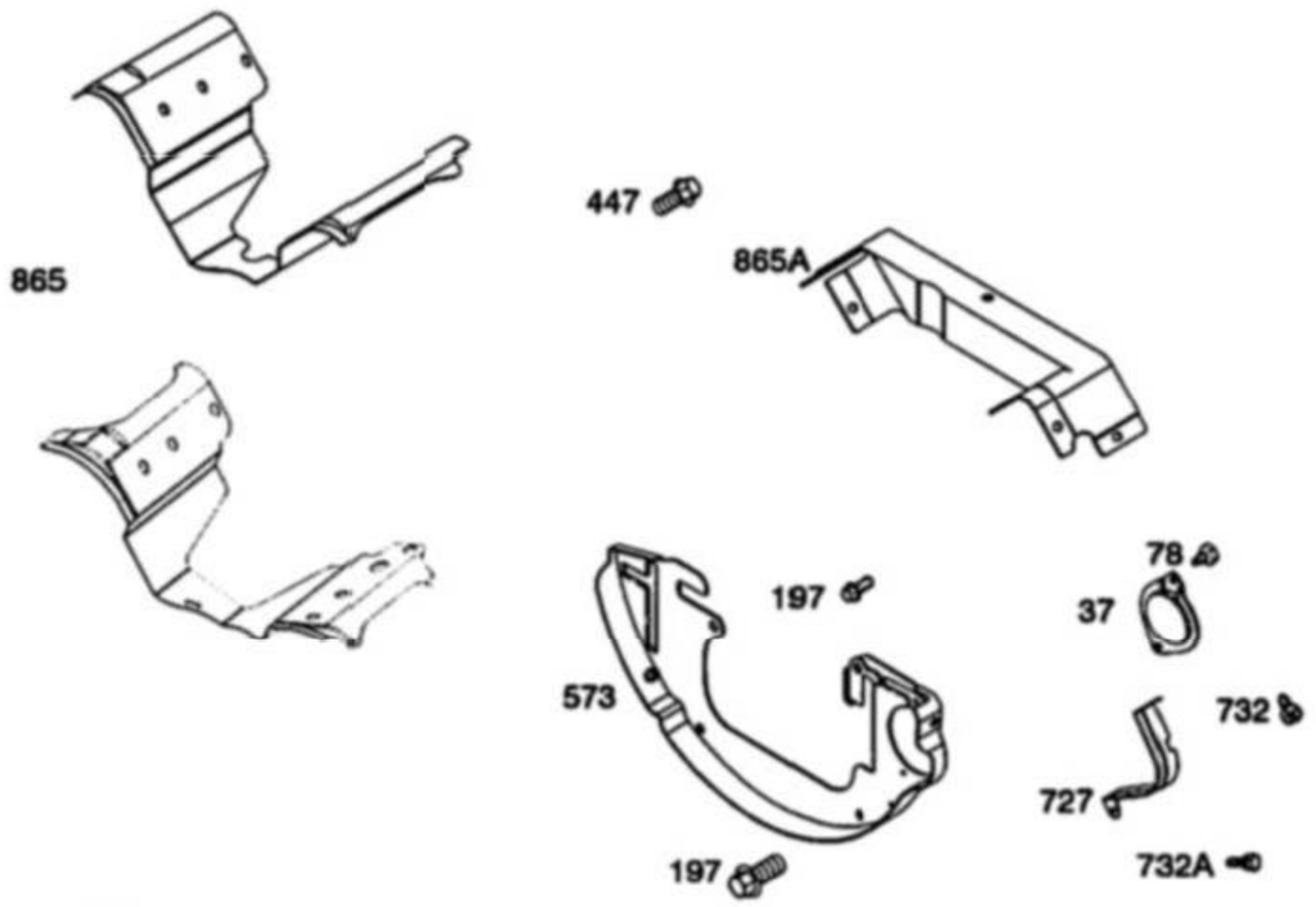
865
447
865A
197
573
78
37
732
727
732A
197
638A
349
322
638
529
215A
215
883
300F
613
613A

305447-0193-G1

見出しNo.	部品番号	名称	記事
0037	841309	フライホイール ガード	
0078	690688	ネジ	(Flywheel Guard)
0197	807163	ネジ	(Back Plate)
0215	841316	エアー ガイド	(Cylinder 2)
0215A	841317	エアー ガイド	(Cylinder 1)
0300F	690931	マフラー	
0322	692067	ネジ	(Cylinder Head Cover)
0349	690238	ナット	(Cylinder Head Cover)
0447	841233	ネジ	(Air Guide Cover)
0529	690744	グロメット	
0573	841310	バック プレート	
0613	691902	ネジ	(Muffler)
0613A	692067	ネジ	
0638	691551	ワッシャー	(Cylinder Head Cover)
0638A	690706	ワッシャー	(Cylinder Head Cover)
0727	841313	スタータードライブ カバー	
0732	690688	ネジ	(Starter Drive Cover) (18mm Long)
0732A	841233	ネジ	(Starter Drive Cover) (M6x10mm)
0865A	841319	エアガイド カバー	
0883	691613	エキゾースト ガスケット	
	ﾏﾌﾗｰステー用	ネジ 3/8 16unf 20mm	

305400

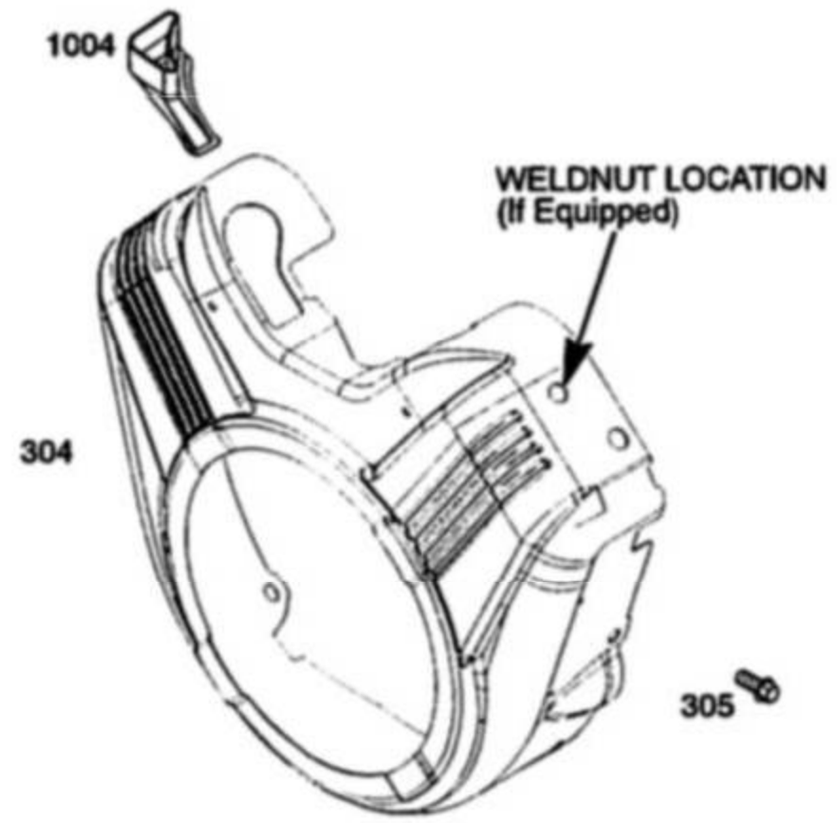
1004
WELDNUT LOCATION
(If Equipped)
304
305

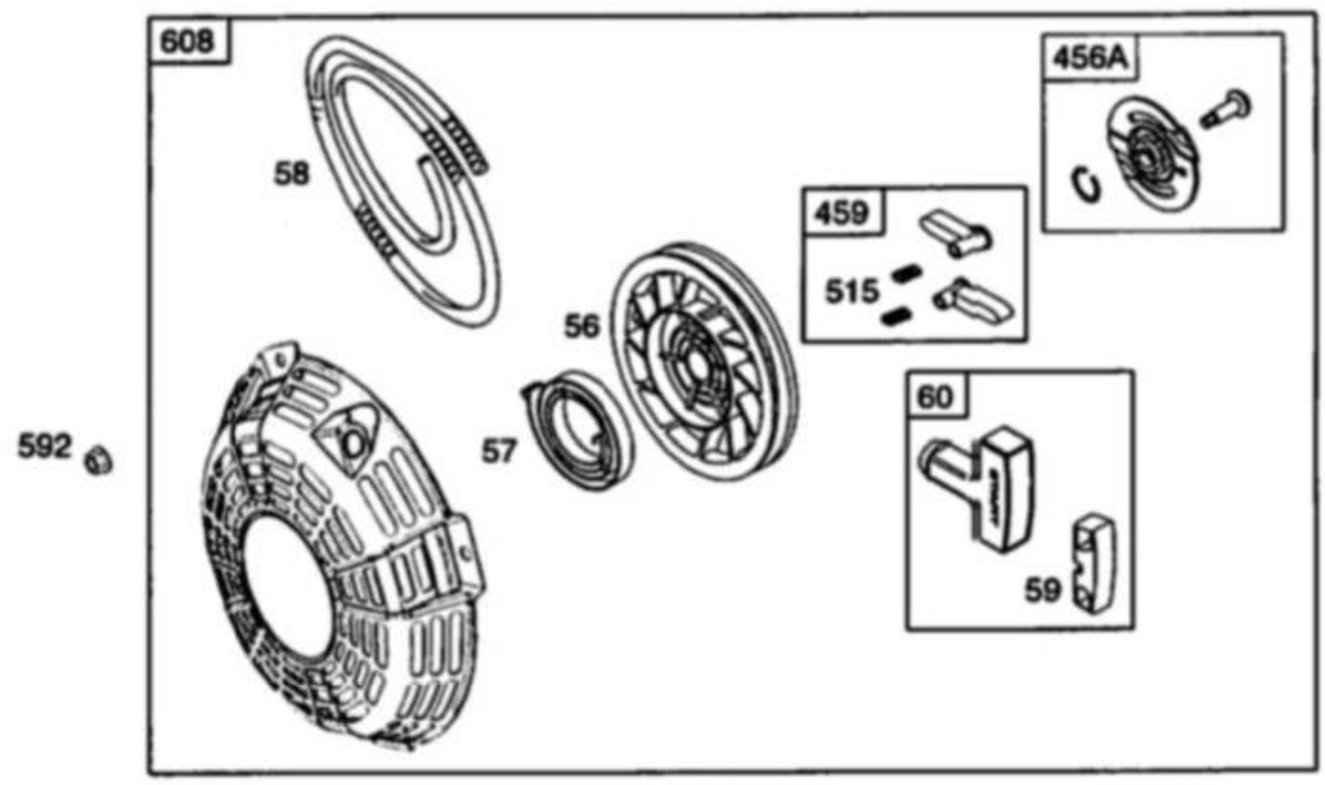
608
58
459
515
456A
56
57
60
59
592

55

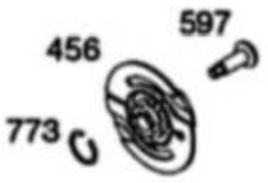
597
456
773

455
75
718A
332

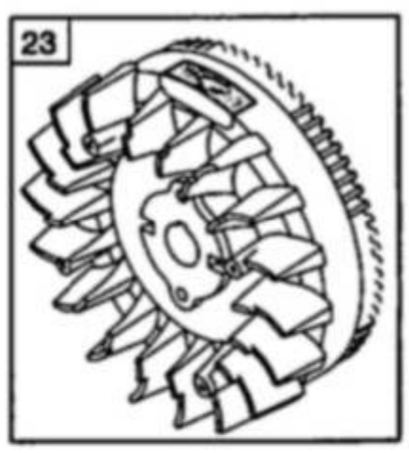
23

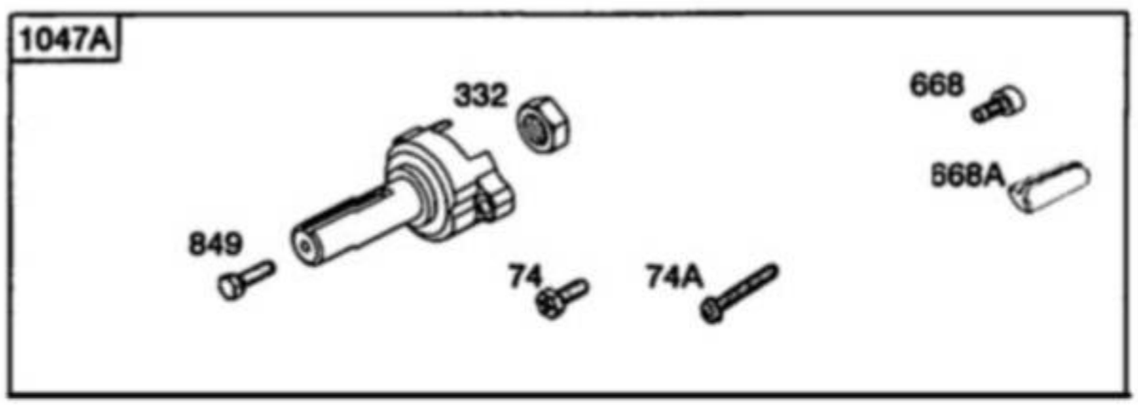
1047A
332
668
668A
849
74
74A

363
65

305447-0193-G1

見出しNo.	部品番号	名称	記事
0023	841825	フライホイール	
0055	691568	リワインドスターター ハウジング	
0056	692085	スターター プーリー	
0057	692086	リワインドスターター スプリング	
0058	66574	スターター ロープ	
0059	805957	グリップ	
0060	808167	スターターロープ グリップ	
0065	841233	ネジ	(Rewind Starter) (Rewind Starter)
0074	841441	ネジ	(Rotating Screen) (M5x14mm)
0074A	691647	ネジ	(Rotating Screen)
0075	691490	ワッシャー	(Flywheel)
0304	842681	ブロワー ハウジング	
0305	692062	ネジ	(Blower Housing)
0332	690887	ナット	(Flywheel)
0363	19203	フライホイール プラー	
0455	841794	フライホイール カップ	
0456	691529	フリクション プレート	
0456A	845219	フリクション プレート	
0459	845218	ラチェット つめ	
0515	691528	つめ スプリング	
0592	690939	ナット	(Rewind Starter)
0597	690876	ネジ	(Pawl Friction Plate)
0608	841729	リワインド スターター	
0668	691500	スペーサ	(Rotating Screen)
0668A	691215	スペーサ	(Rotating Screen)
0718A	690740	ロケーティング ピン	(28MM)
0773	690875	リテーナ	
0849	691088	ネジ	(Stub Shaft)
1004	841656	エアー ダクト	
1046	692082	ブロワハウジング プラグ	
1047A	844148	スタブ シャフト	

305400

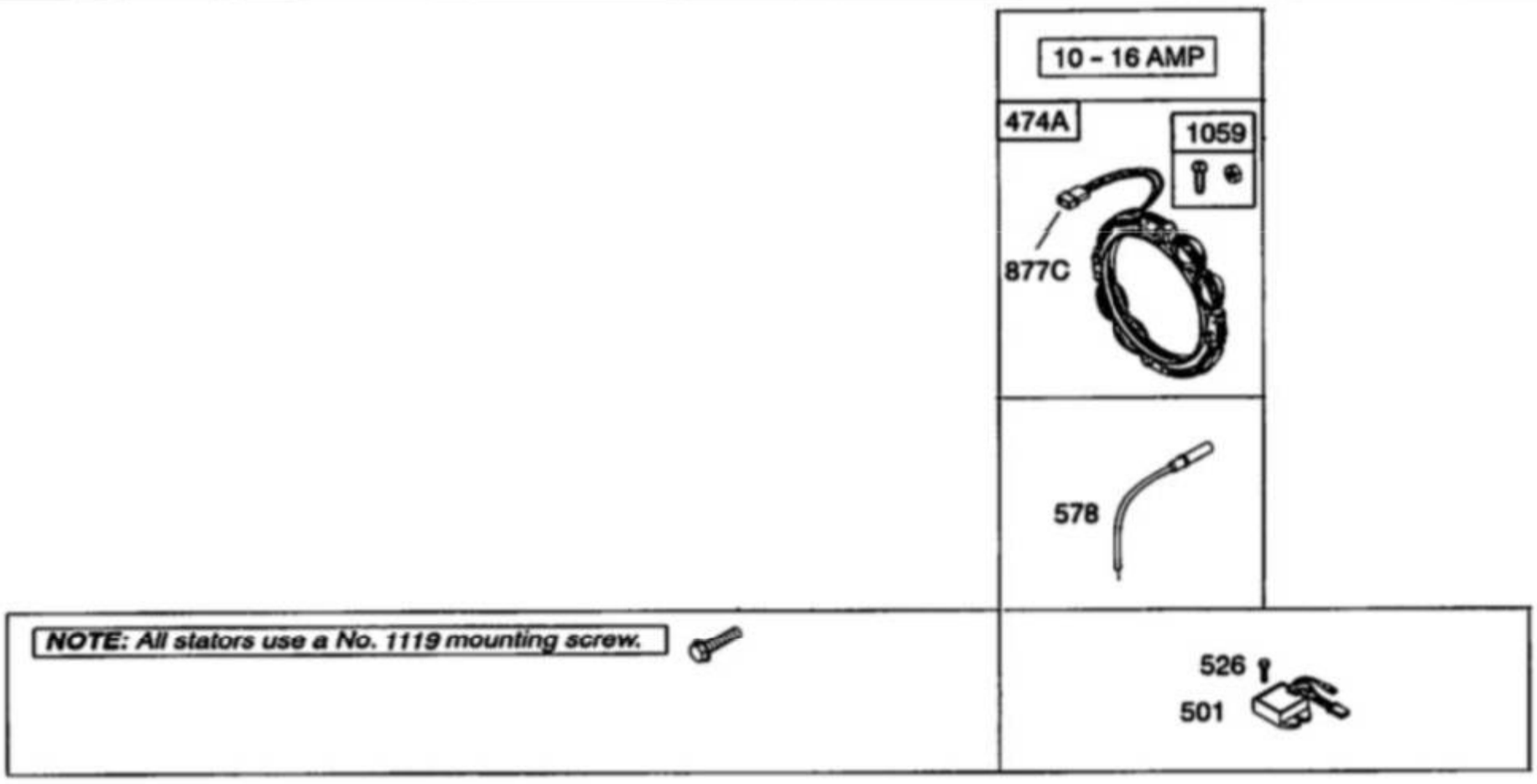
10 - 16 AMP
474A
1059
877C
578
NOTE: All stators use a No. 1119 mounting screw.
526
501

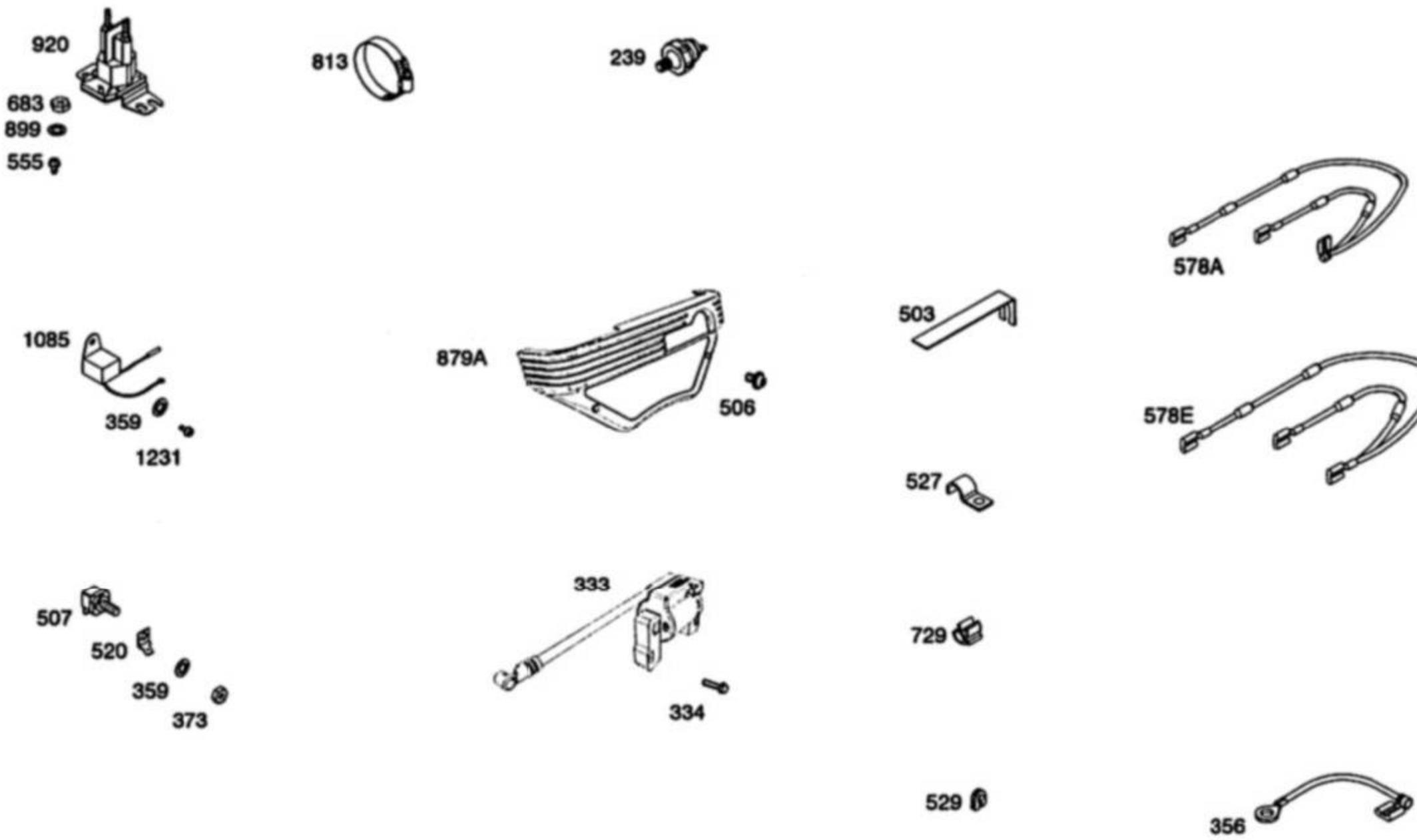
920
683
899
555
813
239
578A
1085
359
1231
879A
506
503
578E
527
507
520
359
373
333
334
729
529
356

305447-0193-G1

見出しNo.	部品番号	名称	記事
0239	690233	オイルプレッシャー スイッチ	
0333	844548	アマツアマグネット	
0334	692066	ネジ	(Magneto Armature)
0356	690796	ストップ ワイヤー	
0359	691077	ワッシャー	(Ground Terminal)
0373	691612	ナット	(Ground Terminal)
0474A	696458	オルタネータ	(10 AMP)
0501	797375	レギュレータ	
0503	691532	スターター ストラップ	
0506	807120	ネジ	(Carburetor Cover)
0507	691972	インシュレーター	
0520	691084	グラウンド ターミナル	
0526	692067	ネジ	(Regulator) (M6x12mm)
0527	690423	チューブ クランプ	
0555	692067	ネジ	(Starter Solenoid)
0578	692306	ワイヤアセンブリ	
0578A	844547	ワイヤアセンブリ	
0578E	691999	ワイヤアセンブリ	
0683	691029	ナット	(Starter Solenoid)
0729	690586	ワイヤー クリップ	
0813	690635	クランプ	
0877C	399916	オルタネータ ワイヤー/コネクタ	
0879A	807460	キャブレター カバー	
0899	691077	ワッシャー	(Starter Solenoid) (Internal Tooth Lockwasher)
0920	691656	スターター ソレノイド	
1059	698516	ネジ/ワッシャ キット	
1085	809093	イグニッション モジュール	
1119	691552	ネジ	(Alternator)
1231	692067	ネジ	(Ignition Module)

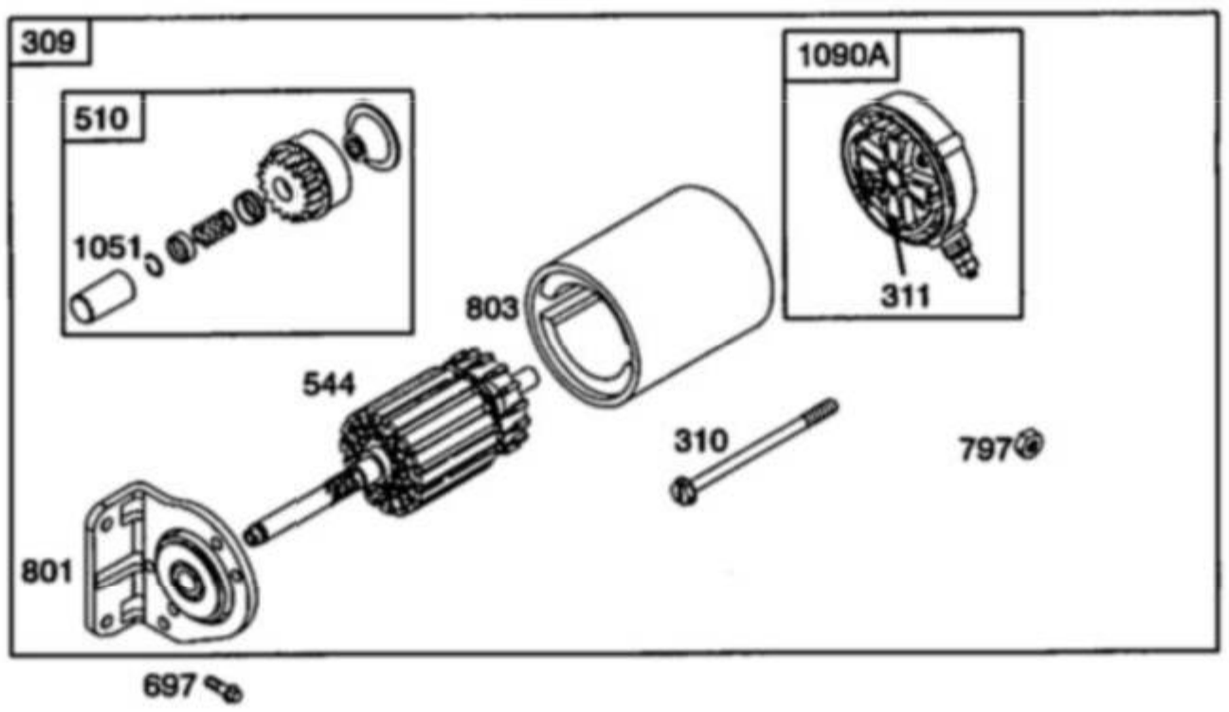
309
510
1051
1090A
311
803
544
310
797
801
697

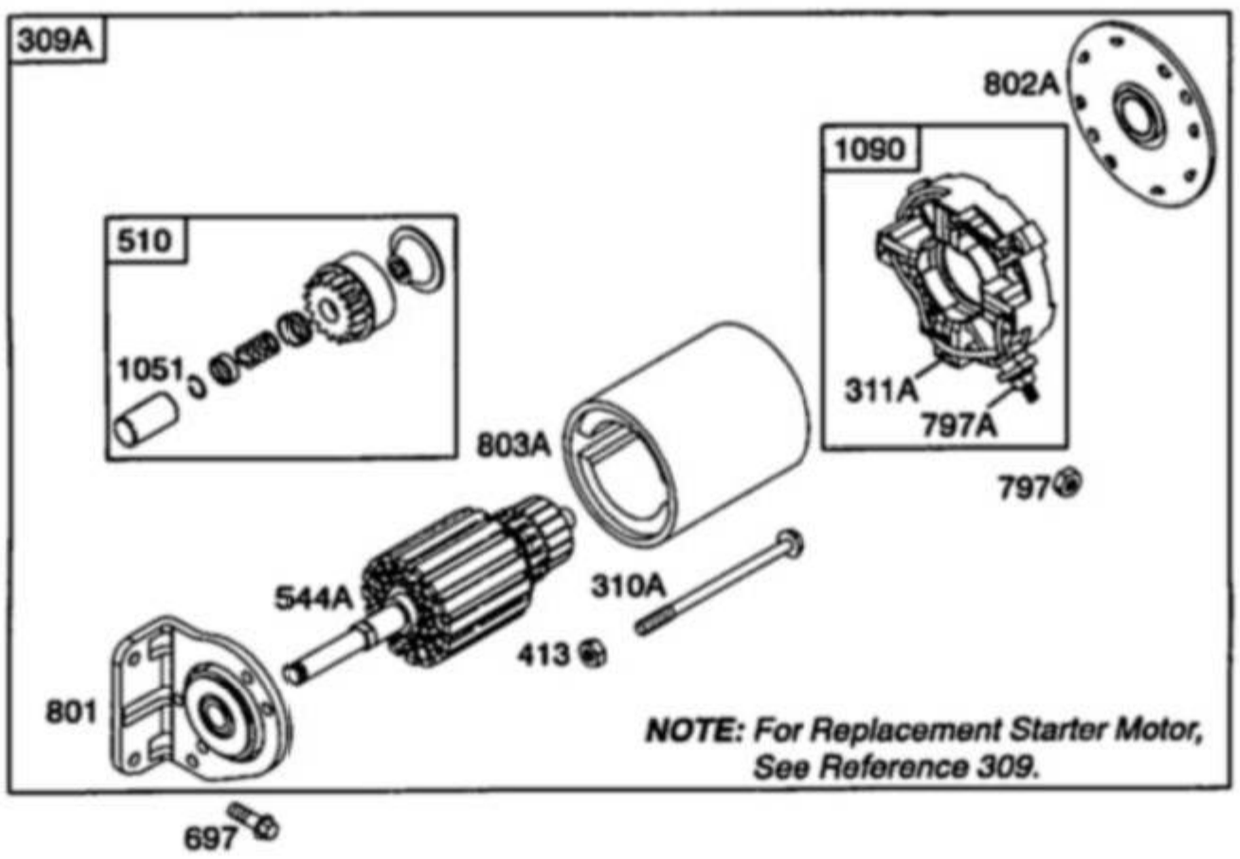
309A
802A
510
1051
1090
311A
797A
803A
797
544A
310A
413
801
697
NOTE: For Replacement Starter Motor, See Reference 309.

305447-0193-G1

見出しNo.	部品番号	名称	記事
0309	691564	スターター　モーター	(Steel Ring Gear Only)
0309A	BLANK	スターターモータ	(For Replacement Starter Motor, Order Reference 309)
0310	496880	ネジ	(Starter Motor)
0310A	690323	ネジ	(Starter Motor)
0311	496887	ブラシセット	
0311A	497608	ブラシセット	
0413	693587	ナット	(Starter Motor)
0510	496881	スターター ドライブ	
0544	BLANK	アマチュアスターター	(For Replacement Starter Armature, Order 691564 Starter Motor, Reference309)
0544A	XXXXXX	アマチュアスターター	(Service With 691564 Starter Motor Only)
0697	692062	ネジ	(Drive Cap)
0797	691029	ナット	(Brush Retainer)
0797A	693167	ナット	(Brush Retainer)
0801	808778	ドライブ　キャップ	
0802A	691286	エンド　キャップ	
0803	690854	スターター　ハウジング	
0803A	693547	スターター　ハウジング	
1051	691124	リテイニング　リング	
1090	691293	ブラシ　リテーナ	
1090A	496813	エンド　キャップ	

305400

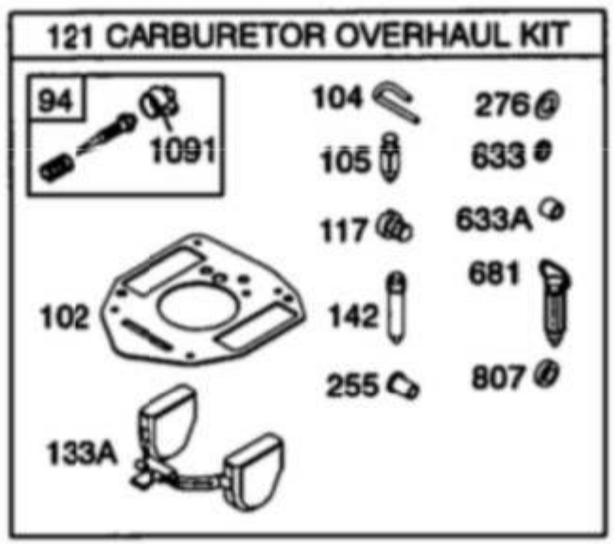
121 CARBURETOR OVERHAUL KIT
94
1091
102
133A
104
105
117
142
255
276
633
633A
681
807

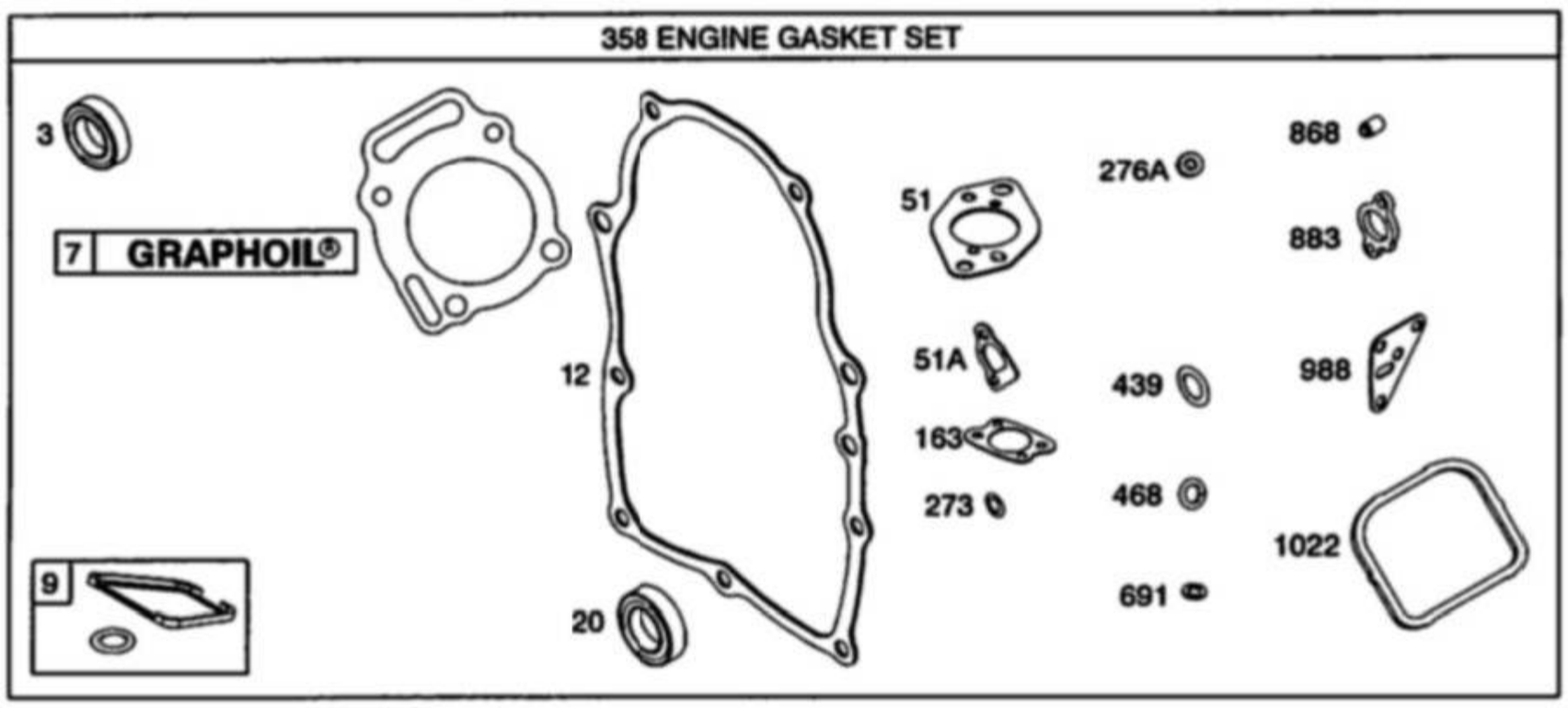
358 ENGINE GASKET SET
3
7 GRAPHOIL®
12
20
9
51
51A
163
273
276A
439
468
691
868
883
988
1022

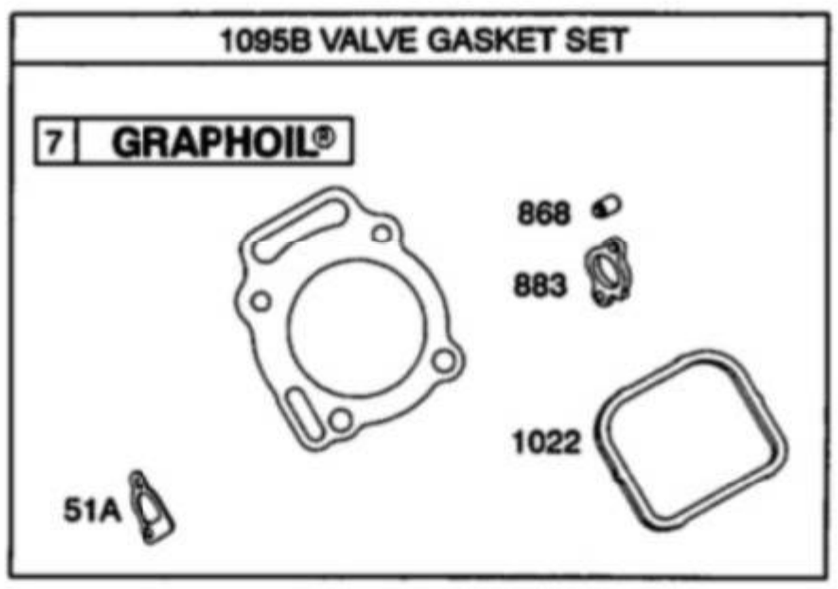
1095B VALVE GASKET SET
7 GRAPHOIL®
51A
868
883
1022

305447-0193-G1

見出しNo.	部品番号	名称	記事
0003	805101S	オイル シール	(Magneto Side)
0007	806085S	シリンダーヘッド ガスケット	
0009	844986	ブリーザー ガスケット	
0012	842589	クランクケース ガスケット	
0020	805049S	オイル シール	(PTO Side)
0051	691694	インテーク ガスケット	
0051A	692035	インテーク ガスケット	
0094	842870	アイドル キット	
0102	692077	キャブレター ボディー ガスケット	
0104	690723	ヒンジフロート ピン	
0105	805620	ニードルフロートバルブ	
0117	690862	メイン ジェット	(Standard)
0121	809021	キャブオーバーホール キット	
0133A	806961	キャブレター フロート	
0142	690725	キャブレター ノズル	(Standard)
0163	692081	ガスケットエアークリーナ	
0255	690721	シャフトのチョーク ブッシング	
0273	690681	0リング シール	(Oil Pump)
0276	690724	シーリング ワッシャー	
0276A	807085	シーリング ワッシャー	(Rocker Cover)
0358	841188	エンジン ガスケットセット	
0439	692154	0リング シール	(Crankcase Cover/Sump) or (Cylinder Assembly)
0468	690690	0リング シール	(Oil Pump Screen)
0633	806131	チョーク/スレオニンシャフト シール	(Throttle Shaft)
0633A	690722	チョーク/スレオニンシャフト シール	(Choke Shaft)
0681	808798	ニードルバルブ キット	
0691	842826	ガバナーシャフト シール	
0807	805557	スロットル スペーサ	
0868	691963	バルブ シール	
0883	691613	エキゾースト ガスケット	
0988	692063	オイルアダプタ ガスケット	
1022	806039S	ロッカーカバー ガスケット	
1091	844448	リミッタ キャップ	
1095B	842723	バルブ ガスケットセット	

good new days
人間らしい美しい未来を

ヤナセ

総発売元

ヤナセ産業機器販売(株)

〒104-0033東京都中央区新川2-13-11

TEL.(03)3553-4270　(代表)

製造元 **株式会社コンマ製作所**

KPL-**GP11**